ՀՀ Վայոց Ձորի մարզ, Ջերմուկ համայնքից դեպի Կարմրաշեն «Ալպյան» մարզագետիններ տանող գրունտային ճանապարհի կառուցում

ԱՐՇԻՆ-ՔՈՆՍԹՐԱՔՇՆ

Պայմանագիր ՎՁՄ -ԳՀԾՁԲ 17/23
կնքված 14. 11. 2023թ.

Գեղարքունիքի մարզ, գ. Կարմիրգյուղ Ձ. Շիրյան 63
հեռ: +(37494) 65-77-81 e-mail: ashishanyan@gmail.com

ԱՇԽԱՏԱՆՔԱՅԻՆ ՆԱԽԱԳԻԾ

ՊԵՏԱԿԱՆ ԼԻՑԵՆԶԻԱ ՊԼ 17279 ՔԱՂԱՔԱՇԻՆԱԿԱՆ ՓԱՍՏԱԹՂԹԵՐԻ ԻՆԺԵՆԵՐԱԿԱՆ ԲԱԺԻՆՆԵՐԻ ՄՇԱԿՄԱՆ (ԲԱՑԱՌՈՒԹՅԱՄԲ ԿՈՆՍՏՐՈՒԿՏՈՐԱԿԱՆ ՄԱՍԻ, ԻՆՉՊԵՍ ՆԱԵՎ ՇԻՆԱՐԱՐԱԿԱՆ ԹՈՒՅԼՏՎՈՒԹՅՈՒՆ ՉՊԱՀԱՆՋՈՂ ԱՇԽԱՏԱՆՔՆԵՐԻ) ԳՈՐԾՈՒՆԵՈՒԹՅԱՆ

ՊԱՏՎԻՐԱՏՈՒ՝ ՎԱՅՈՑ ՁՈՐԻ ՄԱՐԶՊԵՏԱՐԱՆ

ԿԱՏԱՐՈՂ՝
«ԱՐՇԻՆ- ՔՈՆՍԹՐԱՔՇՆ » ՍՊԸ

ՏՆՕՐԵՆ՝ Ա. ՇԻՇԱՆՅԱՆ

ԳԱՎԱՌ 2024

Նախագծի կազմ

ՑԱՆԿ	
ՃԱՆԱՊԱՐՀԱՇԻՆԱՐԱՐԱԿԱՆ ՄԱՍ	
1	Նախագծի կազմ
2-5	Բացատրագիր
6	Բացատրագիր, ուղիղ և կոր մասերի աղյուսակ, հենանիշերի աղյուսակ
7	Պայմանական նշաններ
8	Գլխավոր հատակագիծ
9	Լուսանկարներ
10-37	Ջերմուկ համայնքից դեպի Կարմրաշեն «Ալպյան» մարգագետիներ տանող զբոսնտային ճանապարհի գեոդեզիական հանույթ
38-65	Ջերմուկ համայնքից դեպի Կարմրաշեն «Ալպյան» մարգագետիներ տանող զբոսնտային ճանապարհի կառուցման հատակագիծ
66	Ջերմուկ համայնքից դեպի Կարմրաշեն «Ալպյան» մարգագետիներ տանող զբոսնտային ճանապարհի երկայանական կտրվածք
67-104	Լայնական կտրվածքներ
105	Ճանապարհի պատվածքի կոնստրուկցիա
106	C1 տիպի ազդանշանային սյան կոնստրուկցիա
107	Ջրթող խողովակի մուտքի և ելքի գլխամասերի հանգույց 1
108	ԿՄ 0+540.0-ում Ջրթող խողովակի և գլխամասերի հատակագիծ, կտրվածք, կառուցման նյութերի մասնագիր
109	ԿՄ 0+880-ում Ջրթող խողովակի և գլխամասերի հատակագիծ, կտրվածք, կառուցման նյութերի մասնագիր
110	ԿՄ 2+049-ում Ջրթող խողովակի և գլխամասերի հատակագիծ, կտրվածք, կառուցման նյութերի մասնագիր
111	ԿՄ 3+590-ում Ջրթող խողովակի և գլխամասերի հատակագիծ, կտրվածք, կառուցման նյութերի մասնագիր
112	ԿՄ 4+520-ում Ջրթող խողովակի և գլխամասերի հատակագիծ, կտրվածք, կառուցման նյութերի մասնագիր
113	Ջրթող խողովակի մուտքի և ելքի գլխամասերի հանգույց 2
114	ԿՄ 1+395-ում Ջրթող խողովակի և գլխամասերի հատակագիծ, կտրվածք, կառուցման նյութերի մասնագիր
115	ԿՄ 4+199-ում Ջրթող խողովակի և գլխամասերի հատակագիծ, կտրվածք, կառուցման նյութերի մասնագիր
116	Երթևեկության կարգավորման սխեմա
117	Աշխատանքների կատարման ժամանակացույց, պահանջվող մեքենամեխանիզմների ցանկ, պահանջվող լաբորատոր ստուգումներ
ԱՐՀԵՍՏԱԿԱՆ ԿԱՌՈՒՑՎԱԾՔՆԵՐ	
1	Կամրջի սխեմատիկ հատակագիծ
2	Facade/Ճակատ
3	Երթևեկային մասի կոնստրուկցիան
4	ПР-9 սալերի հենման կոնստրոկցիան
5	Թռիչքային կառուցվածքի սալերի միավորման կոնստրոկցիան
6	Թռիչքային կառուցվածքի դեֆորմացիոն կարերի կոնստրոկցիան
7	Հենարանների կոնստրուկցիան
8	Foundation r/c slabs structure/Ե/բ հիմքային սալերի կոնստրուկցիան
9	Հենարանների N5 բլոկի կոնստրուկցիան
10	N5 բլոկների տեղադրման կոնստրուկցիան
11	Ֆերմատակի կոնստրուկցիան
12	ԿԱՐԳԱՎՈՐԻՉ ԹԵՎԵՐԻ ԿՈՆՍՏՐՈՒԿՑԻԱՆ
13	Блоки лежня
14	Անցումային սալի կոնստրուկցիան
15	Մոտեցումների հետ կցորդման կոնստրուկցիան
16	Կցորդման անվահրիչների կոնստրուկցիան

ՊԱՇՏՈՆ	Ա. ԱԶԳԱՆՈՒՆ	ՍՏՈՐԱԳ.	ԱՄՍ. ԱՄՍԹ.	Պատվիրատու՝ Վայոց Ձորի մարզպետարան		
				ՀՀ Վայոց ձորի մարզ, Ջերմուկ համայնքից դեպի Կարմրաշեն «Ալպյան» մարգագետիներ տանող զբոսնտային ճանապարհի կառուցում		
ՏՆՕՐԵՆ	Ա. ՇԻՇԱՆՅԱՆ			ՃԱՆԱՊԱՐՀԱՇԻՆԱՐԱՐԱԿԱՆ ՄԱՍ	Փուլ	Թերթ	Թերթեր
ՆԱԽԱԳԾՈՂ	Գ. ԱՎԵՏԻՍՅԱՆ				ԱՆ	1	133
				Նախագծի կազմ	«ԱՐՇԻՆ-ՔՈՆՍԹՐԱՔՇՆ» ՍՊԸ	

Բացատրագիր

1. Ներածություն

ՀՀ Վայոց ձորի մարզ, Ջերմուկ համայնքից դեպի Կարմրաշեն «Ալպյան» մարզագետիններ տանող գրունտային ճանապարհի կառուցման նախագիծը կատարվել է ըստ 2024թ. - ին կնքված պայմանագրի և տեխնիկական բնութագրի: Նախագծային փաստաթղթերը կազմելիս օգտագործվել են ՀՀ-ում գործող նորմատիվփիրավական ակտերը , ՀՀՇՆ 32-01-2022 «Ավտոմոբիլային ճանապարհներ», ՀՀՇՆ 30-01-2023 «Քաղաքաշինություն. Քաղաքային և գյուղական բնակավայրերի հատակագծում և կառուցապատում», ՀՀՇՆ 20.04-2020 «Երկրաշարժադիմացկուն շինարարություն. Նախագծման նորմեր», ՀՀՇՆ 52-01-«Բետոնե և երկաթբետոնե կոնստրուկցիաներ», ՀՀՇՆ 40-01.02-«Ջրամատակարարում. Արտաքին ցանցեր և կառուցվածքներ», ՀՀՇՆ 40-01.03-2022 «Կոյուղի. Արտաքին ցանցեր և կառուցվածքներ», ՀՀՇՆ 13-02-2022 «Անվտանգության տեխնիկան շինարարությունում» և ՀՀՇՆ 30-02-2022 «Տարածքի բարեկարգում» շինարարական նորմերին, ինչպես նաև ՀՀ քաղաքաշինության կոմիտեի նախագահի 2020 թվականի դեկտեմբերի 29-ի «Հայաստանի Հանրապետության մարզերի համայնքներում (այդ թվում բնակավայրերում) ոչ տարանցիկ, տեղական նշանակության ավտոմոբիլային և ներհամայնքային ճանապարհների ու փողոցների երթևեկելի մասի և մայթերի սալարկման, խճապատման և բարեկարգման աշխատանքների կատարման մեթոդական ուղեցույցը հաստատելու մասին» N105-Ն հրամանին: Նախագիծը քննարկվել է և համաձայնեցվել է պատվիրատուի հետ:

Գոյություն ունեցող ճանապարհի նկարագրությունը

Ճանապարհը գրունտային է, գրեթե անանցանելի:

2. Տեխնիկական պայմանները

Նախագծային աշխատանքները իրականացվել են համաձայն գործող նորմերի և տիպային նախագծերի: Նախագծում ընդունված են ճանապարհի պարամետրերը (ըստ առաջադրանքի)՝

- Ճանապարհի լայնությունը 8,4մ
- Երթևեկելի մասի լայնությունը 6մ
- Կողնակների լայնությունը 1.2մ

Հիմնվելով գեոդեզիական, ակնադիտական, երկրաբանական, շրջակա միջավայրի պահպանության միջոցառումների ուսումնասիրությունների վրա՝ նախագծով նախատեսվում են հետևյալ հիմնական աշխատանքները՝

Ըստ նախագծի Ջերմուկ համայնքից դեպի Կարմրաշեն «Ալպյան» մարզագետիններ տանող գրունտային ճանապարհի 5145 մ երկարությամբ հատվածում նախատեսվում են հետևյալ աշխատանքները՝

1. Հեռացնել ճանապարհի բուսահողը, տեղափոխել պատվիրատուի կողմից տրամադրվող լցակույտ:
2. Իրականացնել ճանապարհի նիշի բարձրացում գրունտով:
3. Հողային պաստառի նիշերը համապատասխանեցնել նախագծային նիշերին: Խտացնել գրունտը/խտացման գործակիցը $K_{գրունտ}$=0.95:
4. Տեղադրել հիմքի ավազակոպճային շերտ h=15 սմ (ГОСТ 23735-79) (ավազակոպճային շերտի խտացումը պատրաստ կլինի այն դեպքում, երբ ծանր գլդոնի անցումի ընթացքում պատվածքի մակերեսի վրա ալիքներ չեն առաջանա):
5. Տեղադրել C5 խճակոպճավազային ծածկ h=20սմ (ГОСТ 25607-2009) (խճակոպճավազային խառնուրդի խտացումը պատրաստ կլինի այն դեպքում, երբ ծանր գլդոնի անցումի ընթացքում պատվածքի մակերեսի վրա ալիքներ չեն առաջանա և 70մմ քարը գլդոնի տակ կփշրվի):
6. Կառուցել արհեստական կառուցվածքներ, կառուցման ծավալները և տեղերը տրված են համապատասխան գծագրերում և ամփոփագրերում:

3. Հատակագիծ և երկայնական պրոֆիլ

Նախագծվող ճանապարհահատվածի ծրագիծը համաձայնեցվել է պատվիրատուի հետ, երկայնական պրոֆիլը ենթարկվել է փոփխության ըստ ՀՀՇՆ 32-01-2022 որմերի: Նախագծվող ճանապարհահատվածի երկարությունը 5145 գծմ է:

4. Հողային պաստառ

Նախագծում ընդունված հողային պաստառի կոնստրուկցիան և տիպերը բավարարում են գործող տեխնիկական նորմերին և պայմաններին: Տեղանքի բնահողերի բնութագրից ելնելով՝ հողային պաստառի կայունությունը հնարավոր է ապահովել կառուցման կանոնների և ջրահեռացման պահանջների պահպանման դեպքում: Կառուցման աշխատանքների տեղերը և ծավալները բերված են համապատասխան գծագրերում և ամփոփագրերում:

5. Կողնակներ

Կողնակների լայնությունն է 1.2մ: Կառուցման աշխատանքների տեղերը և ծավալները բերված են համապատասխան գծագրերում և ամփոփագրերում:

6. Ճանապարհային հագուստ

Ճանապարհային հագուստի վերակառուցման համար նախատեսված են հետևյալ հիմնական աշխատանքները՝

C5 խճակոպճավազային ծածկ h=20սմ (ГОСТ 25607-2009)	30449,6	$մ^2$
Ավազակոպճային հիմք h=15 սմ (ГОСТ 23735-79)	4797,4	$մ^3$
Հավաքովի ե/բ կամուրջ	1	հատ

ՊԱՇՏՈՆ	Ա. ԱԶԳԱՆՈՒՆ	ՍՏՈՐԱԳ.	ԱՄՍ. ԱՄՍԹ.	Պատվիրատու՝ Վայոց Ձորի մարզպետարան		
				ՀՀ Վայոց ձորի մարզ, Ջերմուկ համայնքից դեպի Կարմրաշեն «Ալպյան» մարզագետիններ տանող գրունտային ճանապարհի կառուցում		
ՏՆՕՐԵՆ	Ա. ՇԻՇԱՆՅԱՆ			ՃԱՆԱՊԱՐՀԱՇԻՆԱՐԱՐԱԿԱՆ ՄԱՍ	Փուլ	Թերթ	Թերթեր
ՆԱԽԱԳԾՈՂ	Գ. ԱՎԵՏԻՍՅԱՆ				ԱՆ	2	133
				Բացատրագիր	«ԱՐՇԻՆ-ՔՈՆՍԹՐԱՔՇՆ» ՍՊԸ		

7. Ջրթող կառուցվածքներ

Նախատեսվում է կառուցել հավաքովի ե/բ կամուրջ և ջրթող խողովակնոր : Ջրահեռացման համար նախատեսված են կողային առուներ:

8. Ճանապարհահատվածների կահավորում

ա) Ճանապարհային նշաններ

Երթևեկության կազմակերպման և անվտանգության նպատակով նախատեսված են պլաստիկ C1 տիպի ազդանշանային սյուների տեղադրում 345 հատ:

բ) Շինարարության արտադրության կազմակերպում (համաձայն ՀՀՇՆ 1-3.01.01-2008)

Ընդհանուր դրույթներ

1.Շինարարական արտադրության կազմակերպման նպատակն է՝ կազմակերպչական, տեխնիկական և տեխնոլոգիական նպատակաուղղված համալիր միջոցառումների կիրառման արդյունքում ապահովել՝ սահմանված ժամկետում և պատշաճ որակով օբյեկտի շահագործումը:

Շինարարական արտադրության կազմակերպումն ապահովում է՝

1) օբյեկտի շինարարության բոլոր մասնակիցների համաձայնեցված աշխատանքը՝ Պատվիրատուի (գլխավոր կապալառուի) հետ իրենց գործունեության համակարգմամբ,

2) նյութական ռեսուրսների համալիր մատակարարումը՝ հաշվարկված շենքի, շինության, հանգույցի, տեղամասի, սեկցիայի, հարկի, հարկաբաժնի, շենքի համար օրացուցային գրաֆիկով նախատեսված ժամկետներում,

3) շինարարական, մոնտաժային ու հատուկ շինարարական աշխատանքների կատարումը տեխնոլոգիկական հաջորդականության պահպանմամբ և տեխնիկապես հիմնավորված համատեղմամբ,

4) անվատանգության տեխնիկայի կանոնների պահպանումը,

5) շրջակա միջավայրի պահպանության պահանջների ապահովումը:

2. Յուրաքանչյուր օբյեկտի շինարարությունն անհրաժեշտ է իրականացնել շինարարության կազմակերպման և աշխատանքների իրականացման տեխնոլոգիաների վերաբերյալ նախօրոք ընդունված լուծումների նիմման վրա, որոնք պետք է մշակված լինեն շինարարական կազմակերպման նախագծում և աշխատանքների կատարման նախագծում: Շինարարության կազմակերպման նախագծի և աշխատանքների կատարման նախագծի կազմն ու բովանդակությունը պայմանավորբած են շինարարության բարդության աստիճանով՝ համապատասխան սույն նորմերի:

3. Մինչև շինարարության սկիզբը՝ անհրաժեշտ է շինարարության կատարման նախագծի լուծումների համապատասխան իրականացնել տեղում շինարարական հրապարակի (ուղեգծի) հատկացումը, շինարարական հրապարակի անհրաժեշտ ցանկապատումը (պահպանական, պաշտպանական կամ ազդանշանային), երկրաբախշական նշահարման հիմքի ստեղծումը, մոտեցման ճանապարհների կառուցումը, պահեստային տնտեսության ստեղծումը և շինարարոիթյան կարիքների համար անհրաժեշտ ծավալի կենցաղային նշանակության և կոմունալ տնտեսության շինությունների նախապատրաստումը՝ հաշվի առնելով գոյություն ունեցող շենքերի և շինությունների այդ նպատակների համար ժամանակավոր օգտագործման հնարավո՝րույթունը:

4. Մինչև շինարարության սկիզբը՝ անհրաժեշտ է հասրակությանն իրազեկելու նպատակով շինարարության համար նախատեսված շինհրապարակի ցանկապատի / այդ թվում՝ ճանապարհաշինական աշխատանքների ուղեգծի/ կամ մեկ այլ առավել տեսանելի տեղամասում տեղադրել պատվիրատու և կապալառու կազմակերպությունների տվյալները /անվանում, էլեկտրոնային հասցե, հեռախոսահամար/, ծրագրի անվանումն ու նպատակային նշանակության, շինարարական աշխատանքների սկզբի և ավարըի ժամկետների մասին տեղեկատվություն պարունակող վայանակներ, մինչև ավարտված շինարարության փաստագրումը դրանք պահպանելու պայմանով:

5. Շինարարական աշխատանքները սկսելուց առաջ կապալառուն պետք է օբյեկտի սկզբում և վերջում տեղադրի համապատասխան տեղեկատվական նշաններ:

6. Շինհրապարակը պետք է կահավորված լինի հակահրդեհային միջոցներով և բժշկական առաջին օգնության պարագաներով: Գիշերային պայմաններում շինարարական աշխատանքների իրականացման դեպքում կապալառուն պետք է ապահովի շինհրապարակի և աշխատանքների կատարման վայրի համապատասխան լուսավորությունը:

7. Աշխատանքը պետք է կազմակերպել այնպես, որ ապահովվի մարդկանց անվտանգությունն ու հարմարավետությունը և պաշտպանի տեղամասին մոտ եղած բնակիչներին և նրանց ունեցվածքը: Պետք է ապահովել հանրային երթևեկությունը՝ նորոգվող տեղամասի հարակից ու տեղամասի սահմաններում գտնվող ճանապարհների վրա՝ մինչև աշխատանքն ընդունվի: Կապալառուն պետք է համագործակցի տեղի ճանապարհային ոստիկանության հետ և ձեռք բերի երթևեկության պլանի իրականացման համար պահանջվող բոլոր թույլտվությունները:

8. Շինարարական աշխատանքների ընթացքում պետք է ապահովել մուտքեր՝ իջատեղերի, ճանապարհների, փողոցների ձեռնարկությունների տարածքների, կայանատեղերի, բնակելի վայրերի, ավտոտնակների և այլ օբյեկտների համար, երթևեկելի մասից հեռացնել հողի կուտակումներն և այլ նյութերը:

9. Շինարարական աշխատանքների ընթացքում, երբ ճանապարհը բաց է հանրային երթևեկության համար , շինարարական գործողությունները անհրաժեշտ է սահմանափակել.

- պետք է ապահովել առնվազն 3,5 մ լայնությամբ երթևեկության գոտիներ
- կայանատեղերը պետք է տեղադրել երթևեկելի գոտուց առնվազն 4մ հեռու կամ երթևեկության հաստատված արգելապատնեշներից այն կողմ,
- սարքավորումները պետք է բանեցնել երթևեկության ուղղությամբ, եթե դա գործնականում կիրառելի է,
- կից երթևեկության գոտիների շինարարությունը պետք է ավարտել նույն օրը, նույն մակարդակի վրա, բացի այն դեպքերից, երբ անկումները գերազանցում են 75 մմ-ը, և բարձրություններն ունեն 1:3 հարաբերություն: Այն դեպքերում, երբ կից գոտիների անկումները գերազանցում են 75 մմ-ը և բարձրություններն ունեն 1:3 հարաբերություն՝ աշխատանքը կարող է թողնվել հաջորդ օրվան: Տվյալ դեպքում գիշերվա համարպետք է տեղադրել <<Անհարթ ծածկ>> զգուշացնող նշաններ, լուսաազդանշանային առկայծող լապտերներ և լուսանդրադարձնող ժապավեններով ամրացված արգելափակոցներ:

9. Շինարարական արտադրության կազմակերպում

10. Օբյեկտի շինարարությանախապատրաստումը պետք է նախատեսի ինժեներատեխնիկական անձնակազմի կողմից նախագծային փաստաթղթերի (ներառյալ գործող կազմակերպության վերակառուցման դեպքում կոնստրուկցիաների տեխնիկական հետազոտության արդյունքների պաստաթղթերի) ուսումնասիրություն, շինարարության պայմաններին մանրազնին ծանոթություն,

ՊԱՇՏՈՆ	Ա. ԱԶԳԱՆՈՒՆ	ՍՏՈՐԱԳ.	ԱՄՍ. ԱՄՍԹ.	Պատվիրատու՝ Վայոց Ձորի մարզպետարան		
				ՀՀ Վայոց ձորի մարզ, Ջերմուկ համայնքից դեպի Կարմրաշեն «Ալպյան» մարգագետիններ տանող գրունտային ճանապարհի կառուցում		
ՏՆՕՐԵՆ	Ա. ՇԻՇԱՆՅԱՆ			ՃԱՆԱՊԱՐՀԱՇԻՆԱՐԱՐԱԿԱՆ ՄԱՍ	Փուլ	Թերթ	Թերթեր
ՆԱԽԱԳԾՈՂ	Գ. ԱՎԵՏԻՍՅԱՆ				ԱՆ	3	133
				Բացատրագիր	«ԱՐՇԻՆ-ՔՈՆՍԹՐԱՔՇՆ» ՍՊԸ		

արտահրապարակային ու ներհրապարակային նախապատրաստական աշխատանքներ, շենքերի, շինությունների և նրանց մասերի կառուցման, ինչպես նաև անմիջական նախապատրաստական փուլի աշխատանքների իրականացման նախագծերի մշակում՝ հաշվի առնելով բնապահպանական անվտանգության պահանջները։

11. Յուրաքանչյուր շինարարական օբյեկտում անհրաժեշտ է՝

1) լրացնել աշխատանքի վարման մատյան,

2) կազմել ծածկված աշխատանքների փաստագրման, կարևոր կոնստրուկցիաների ընդունման միջանկյալ (սարքավորումների, համակարգերի, ցանցերի) ու փորձարկման ակտեր,

3) անհրա-եշտության դեպքում ձևակերպել այլ շինարարական նորմերով ու կանոններով նախատեսված լրացուցիչ կատարողական փաստաթղթեր։

10. ՇՐՋԱԿԱ ՄԻՋԱՎԱՅՐԻ ՊԱՀՊԱՆՄԱՆՆ ՈՒՂՂՎԱԾ ՄԻՋՈՑԱՌՈՒՄՆԵՐ

1. Ընդհնուր դրույթներ

Կապալառուն շինարարության և դրա հետ կապված աշխատանքներ իրականացնելիս պարտավոր է կատարել շրջակա միջավայրի պահպանության և շինարարական աշխատանքների անվտանգության վերաբերյալ ՀՀ գործող օրենսդրության և այլ նորմատիվ իրավական ակտերի պահանջները։

Կապալառուն աշխատանքներ իրականացնելիս իրավունք չունի օգտագործել պատվիրատուի տրամադրած նյութերը և սարքավորումները կամ կատարել նրա ցուցումները, եթե դրանք կարող են հանգեցնել կողմերի համար՝ շրջակա միջավայրի պահպանությանն ու շինարարական աշխատանքների անվտանգությանն ուղղված պահանջների խախտմանը (ՀՀ քաղաքացիական օրենսգիրք, հոդված 749)։ Շինարարության ժամանակ պետք է պահպանել մասնագրերում գրված բոլոր պահանջները։

Աշխատանքների ավարտից հետո անհրաժեշտ է մաքրել շրջակա տարածքը ավելորդ գրունտից և շին. աղբից՝ բեռնումով և տեղափոխումով լցակույտ։

2. Աշխատանքի պաշտպանություն

Բանվորների աշխատանքի պաշտպանությունը պետք է ապահովվի անհատական պաշտպանության միջոցների կիրառմամբ (հատուկ արտահագուստ, կոշիկ), համալիր պաշտպանության միջոցառումների կատարումով (ցանկապատում, լուսավորում, օդափոխում, պաշտպանիչ և արգելակիչ սարքեր և հարմարանքներ և այլն), սանիտարակենցաղային շինություններով և սարքավորումներով՝ գործող նորմերին և կատարվող աշխատանքների բնույթին համապատասխան։

Շինմոնտաժային աշխատանքների կատարման ժամանակ պետք է պահպանվեն շինարարությունում անվտանգության տեխնիկայի վերաբերյալ շինարարական նորմերի և կանոնների պահանջները։

Աշխատանքի պաշտպանության՝ անվտանգության տեխնիկայի, արտադրական սանիտարահիգիենիկ միջոցառումների և հակահրդեհային անվտանգության վերաբերյալ անց է կացվում հրահանգավորում։

Բանվորների անվտանգության տեխնիկայի ուսուցման, հրահանգավորման ժամանակին և որակով անցկացման, անհատական պաշտպանական միջոցների վիճակի և լիրառման, արտադրական անվտանգության և արտադրական սանիտարահիգիենիկ անվտանգության հետ կապված բոլոր միջոցառումների կատարման հսկողությունը վերապահվում է աշխատանքներն իրականացնող կազմակերպությանը։

3. Շրջակա միջավայրի պաշտպանություն

Շրջակա միջավայրի պաշտպանություն և բնական ռեսուրսների արդյունավետօգտագործման համար հաշվի են առնվել ՀՀՇՆ 30-01-2014 դրույթները։

Շինարարական արտադրության կազմակերպման ժամանակ անհրաժեշտ է իրականացնել շրջակա միջավայրի պահպանության միջոցառումներ և աշխատանքներ, որոնք պետք է ընդգրկեն.

շինարարության ընթացքում խախտված հողերի վերակուլտիվացում, բնական ռեսուրսների կորստի կանխում, հողեր, ջրավազաններ ու մթնոլորտ վնասակար արտանետումների կանխում կամ մաքրում։ Նշված միջոցառումները և աշխատանքները պետք է նախատեսված լինեն նախագծային փաստաթղթերում։

Շինարարության ընթացքում ծառաթփային բուսականության հատումը և արմատների վզւկների և աճող ծառերի բների հեղալցումն իրականացվում են միայն նախագծային փաստաթղթերով նախատեսված և հիմնավորմամբ։

Շինարարության ընթացքում շինարարական հրապարակից անմիջապես ջրի բացթողումը դեպի թեքվածքներ իրականացվում են տարածքների ողողումը բացառող նախօրոք պաշտպանական միջոցառումների ապահովմամբ։

Համահարթեցման աշխատանքների իրականացման ժամանակ հետագա օգտագործմանը պիտանի հողային շերտը պետք է նախօրոք հանվի և պահեստավորվի հատուկ առանձնացված տեղամասերում։

Ժամանակավոր ավտոմոբիլային ճանապարհները և մոտեցման այլ ուղիները պետք է կառուցվեն՝ հաշվի առնելով գյուղատնտեսական հողահանդակներին և ծառաթփային բուսականությանը հասցվող վնասի կանխարգելման պահանջները։

Շինարարություն իրականցվող տարաշքներում շինմոնտաժային աշխատանքների կատարման ժամանակ պետք է պահպանվեն օդի փոշոտվածության և գազոտվածության կանխարգելման պահանջները։

Հորատման աշխատանքների կատարման ընթացքում հասնելով ջրատար (ջրապարունակ) հորիզոններին անհրաժեշտ է ստորգետնյա ջրերի անկազմակերպ հոսքը կանխելու համար ձեռնարկել համապատասխան միջոցառումներ։

Թույլ բնահողերի արհեստական ամրացման աշխատանքների կատարման ժամանակ պետք է ղեկավարվել ստորգետնյա ջրերի աղտոտումը կանխող, նախագծով նախատեսված միջոցառումներով։

Շինարարական հրապարակում գոյացած արտադրական և կենցաղային հոսքը (աղբը) պետք է մաքրվի և վնասազերծվի շինարարության կազմակերպման և աշխատանքների իրականացման նախագծերում նախատեսված լուծումներին համապատասխան։

- շինմոնտաժային աշխատանքների կատարման ժամանակ պահպանել օդի փոշոտվածության և գազոտվածության կանխարգելման պահանջները,
- բանվորներին ապահեվել անհատական պատպանական միջոցներով (հատուկ արտահագուստ, կոշիկ)
- շինարարական հրապարակում գեյացած արտադրական աղբը մաքրել, վնասազերծել և փոշու համար անթափանց ծածկոցներ ունեցող մեքենաներով հատուկ սահմանված երթուղիներով տեղափոխել դրանց հեռացման համար նախապես հատկացված վայրեր,
- շինարարական նյութերի և կոնստրուկցիաների փոխադրումը դեպի շինարարական հրապարակ և շինարարական հրապարակից դուրս իրականացնել հատուկ սահմանված երթուղիներով փոշու համար անթափանց ծածկոցներ ունեցող մեքենաներով։

Բնակավայրերի տարածքում անհրաժեշտ է ապահովել մթնոլորտային օդին, ջրին, բնահողին, ինչպես նաև աղմուկին, թրթռումներին, էլեկտրամագնիսական ճառագայթմանըև այլ բնական և տեխնածին ծագման գործոններին շինարարական նորմերով ներկայացվող նորմատիվ պահանջները։

Ընդերքօգտագործողը պետք է ապահովի բնության և շրջակա միջավայրի պաշտպանության պայմաններն ու պահանջները, այդ թվում մթնոլորտի, ջրային ռեսուրսների, հողի, կենդանական և բուսական աշխարհի պաշտպանությունն ու պահպանումը, արդյունաբերական թափոնների օգտագործման, չեզոքացման և նվազեցման աշխատանքների, միջոցառումների կատարում։

Ինժեներական և տրանսպորտային ենթակառուցվածքների շենքերի, շինությունների տեղադրումը արգելվում է.

1) արգելավայրերի, արգելոցների, բուսաբանական այգիների, դենդրոլոգիական պարկերի հողերի վրա և ջրապաշտպան գոտիներում,

2) քաղաքների կանաչ գոտիներում, քաղաքային անտառների տարածքներում,

3) ջրամատակարարման համար նախատեսված աղբյուրների սանիտարական առաջին գոտում, ջրամատակարարման կառուցվածքների հարթակների վրա,

4) այն տեղամասերի վրա, որոնց հողաշերտի, գրունտների աղտոտվածության մակարդակը գերազանցում է սահմանված նորմերը՝ անվտանգության և էկոլոգիական հնարավոր հետևանքների առաջացման պահանջներով,

ՊԱՇՏՈՆ	Ա. ԱԶԳԱՆՈՒՆ	ՍՏՈՐԱԳ.	ԱՄՍ. ԱՄՍԹ.	Պատվիրատու՝ Վայոց Ձորի մարզպետարան		
				ՀՀ Վայոց ձորի մարզ, Ջերմուկ համայնքից դեպի Կարմրաշեն «Ալպյան» մարգագետիններ տանող գրունտային ճանապարհի կառուցում		
ՏՆՕՐԵՆ	Ա. ՇԻՇԱՆՅԱՆ			ՃԱՆԱՊԱՐՀԱՇԻՆԱՐԱՐԱԿԱՆ ՄԱՍ	Փուլ: ԱՆ	Թերթ: 4 / Թերթեր: 133
ՆԱԽԱԳԾՈՂ	Գ. ԱՎԵՏԻՍՅԱՆ			Բացատրագիր	«ԱՐՇԻՆ-ՔՈՆՍԹՐԱՔՇՆ» ՍՊԸ	

5) հիդրոօդերևութաբանական կայանների պահպանման գոտում,

6) լեռնաարդյունահանող և լեռնավերամշակող օբյեկտների թափոնների շրջանում, սահքերի, սահքավտանգ տեղամասերի, հեղեղների և ձնահյուսերի շրջանում,

7) ին-եներական պաշտպանության կառուցվածքներ չունեցող հնարավոր ջրածածկման գոտիներում (1,5 մ և ավել խորությամբ),

8) մայրուղային նյութատար խողովակաշարի պահպանման գոտիներում:

9) շինարարության ընթացքում խախտված հողերը ռեկուլտիվացնել, կանխել բնական ռեսուրսների կորուստը, վնասակար արտանետումները հողեր, ջրավազաններ ու մթնոլորտ:

11. Հակահրդեհային մջոցառումներ

Նախագծման ընթացքում հաշվի է առնվել ՀՀՇՆ 21-01-2014 <<Հակահրդեհային միջոցառումներ>> նորմերի պահանջները և <<Հրդեհային անվտանգության կանոնները>> համաձայն ՀՀ ԱԻ նախարարի 2012 թվականի հուլիսի 26-ի N 263-Ն հրամանի:

Հրդեհային անվտանգությունն ապահովելու համար պետական կառավարման և տեղական ինքնակառավարման մարմինները, կազմակերպությունները և քաղաքացիները ղեկավարվում են <<Հրդեհային անվտանգության մասինը>> Հայաստանի Հանրապետության օրենքով, սույն կանոններով և հրդեհային անվտանգության նորմատիվ փաստափղփերով:

11. ՀՐԴԵՀԱՅԻՆ ԱՆՎՏԱՆԳՈՒԹՅԱՆ ՎԵՐԱԲԵՐՅԱԼ ԿԱԶՄԱԿԵՐՊՉԱԿԱՆ ՄԻՋՈՑԱՌՈՒՄՆԵՐ

Օբյեկտների ղեկավարները կամ նրանց լիազորված անձինք պարտավոր են աշխատակիցներին ծանոթացնել հրդեհային անվտանգության կանոններին:

Օբյեկտների ղեկավարները կամ նրանց լիազորված անձինք պարտավոր են՝

1) անցկացնել աշխատակիցների հրդեհային անվտանգության հրահանգավորում,

2) կազմակերպել հրդեհի դեպքումմարդկանց տարահանման ուղիների պլանների մշակումը և համապատասխան վայրերում պլանների տեղադրման աշխատանքները,

3) հրդեհային անվտանգության նորմատիվ փաստաթղթերի պահանջների կատարման նպատակով մշակել և իրագործել միջոցառումներ (կազմել միջոցառումների պլան):

Օբյեկտների, ինչպես նաև դրանց կառուցվածքային ստորաբախանումների հրդեհային անվտանգության համար պատասխանատու հանդիսանում է օբյեկտի ղեկավարը կամ իր կողմից նշանակված անձը: Առանձին տարածքների, շենքերի, շինությունների, արտադրամասերի, տեղամասերի, տեխնոլոգիական սարքավորումների և պրոցեսների, ինժեներական սարքավորումների հրդեհային անվտանգության համար պատասխանատվությունը օբյեկտի ղեկավարի կեղմից ընդունված համապատասխան իրավական ակտովկարող է դրվել այլ պաշտոնատարանձանց վրա: Վարձակալված շենքերում տեղավորված օբյեկտներում հրդեհային անվտանգության ապահովումը կարգավորվում է վարձակալության պայմանագրով: Պայմանագրում նշված տեղեկությունների բացակայության դեպքում պատասխանատվությունը կրում է վարձատուն:

Օբյեկտների հրդեհային անվտանգությունն ապահովող մարմինների կեղմից արտադրական, վարչական, պահեստային և օժանդակ շինությունների ինչպես նաև կառուցվող օբյեկտների շինարարական հրապարակների տեսանելի վայրերում փակցվում են ցուցատախտակներ՝ հրդեհային պահպանության կանչի հեռախոսահամարով:

Հրդեհավտանգ օբյեկտի ղեկավարի կեղմից ընդունված համապատասխան իրավական ակտովպետք է սահմանվի հրդեհային վտանգին համապատասխան հակահրդեհային կանոնակարգ, որն իր մեջ ներառում է՝

1) ծխելու վայրը և կահավորումը,

2) շենքում (արտադրամասում) գտնվող միանվագ թույլատրելի դյուրավառ հումքի, կիսաֆաբրիկատների, պատրաստի արտադրանքի քանակները և պահման վայրերը,

3) դյուրավառ թափոնների, հրդեհավտանգ փոշու հավաքման և հագուստների պահման կարգը,

4) աշխատանքային օրվա վերջում էլեկտրասարքավորումների հոսանքազրկման, ժամանակավոր կրակային և այլ հրդեհավտանգ աշխատանքներ կատարելու կարգը,

5) աշխատողների գործողությունները հրդեհ հայտնաբերելու դեպքում, ինչպես նաև հակահրդեհային հրահանգավորման անցկացման կարգը, ժամկետները և պատասխանատուները,

6) կառուցվող օբյեկտի շինարարական հրապարակում ժամանակավոր շինությունների և արտադրամասի, շինանյութի և սղոցանյութի պահեստների, հրդեհաշիջման ջրաղբյուրների, հրշեջ վահանակների և դրանց մոտեցման հրշեջ մեքենաների ճանապարհների տեղանշմամբշինարարության ղեկավարների կողմից հաստատված և պետական հրդեհային և տեխնիկական անվտանգության տեսչության հետ համաձայնեցված տարածքի հատակագիծը,

7) հրդեհավտանգ օբյեկտի տարածքում բաց կրակի օգտագործման կարգը,

8) հրդեհավտանգ օբյեկտի տարածքում բաց կրակի օգտագործման ժամանակ ծխելու կարգը,

9) ժամանակավոր հրդեհավտանգ աշխատանքների կատարման կարգը:

Այն օբյեկտներում , որտեղ շինության մեկ հարկում միաժամանակ գտնվում են 10 և ավելի մարդ, տեսանելի վայրերում փակցվում են հրդեհների ժամանակ դեպի ելք սույս տվող նշագծեր, սլաքներ, նախատեսվում են կայանքներ՝ հրդեհի դեպքում մարդկանց տեղեկացման համար:

Այն օբյեկտները, որտեղ միաժամանակ գտնվում են 50և ավելի մարդ, նախատեսվում է հրդեհի դեպքում անձնակազմի գործողությունների պլան: Պլանի համաձայն տարահանման աշխտանքներում ընդգրկված աշխատակիցների հետ պարբերաբար անց են կացվում մարզումներ (ուսումնավարժանքներ):

Պայթյունավտանգ, ուժեղ ներգործող թունավոր նյութեր օգտագործող, վերամշակող և պահող օբյեկտների ղեկավարները հրդեհ առաջանալու դեպքում հրդեհաշիջման ղեկավարին տրամադրում են այդ նյութերի վերաբերյալ տվյալներ՝ անձնակազմի անվտանգությունն ապահովելու նպատակով:

12. ՇԵՆՔԵՐԻՆ, ՇԻՆՈՒԹՅՈՒՆՆԵՐԻՆ, ՏԱՐԱԾՔՆԵՐԻՆ և ՇԻՆԱՐԱՐԱԿԱՆ ՀՐԱՊԱՐԱԿՆԵՐԻՆ ՆԵՐԿԱՅԱՑՎՈՂ ՀՐԴԵՀԱՅԻՆ ԱՆՎՏԱՆԳՈՒԹՅԱՆ ՊԱՀԱՆՋՆԵՐ

1. Կազմակերպությունների, բնակավայրերի, շենքերի, շինությունների, շինարարական հրապարակների, բաց պահեստների, ինչպես նաև շենքին կից հակահրդեհային միջտարածությունները պետք է ժամանակին մաքրվեն հրդեհավտանք թափոններից: Հրդեհավտանգ թափոնները, աղբը պետք է հավաքվեն հատուկ հատկացված տարածքներում, կոնտեյների մեջ և տեղափոխվեն:

2. Շենքերի, շինությունների, շինարարական հրապարակների, հակահրդեհային միջտարածությունները չեն կարող օգտագործվել որպես նյութերի, սարքավորումների, տարաների պահեստավորման, տրանսպորտային տեխնիկայի կայանման, շենքերի և շինությունների կառուցման համար:

3. Շենքերի, շինությունների, բաց պահեստների հրդեհաշիջման համար նախատեսված ջրաղբյուրների, անշարժ հրդեհային սանդուղքների, հրդեհային գույքի մոտեցման ճանապարհները և անցումները պետք է միշտ ազատ լինեն:

Վերակռուցման պատճառով ճանապարհների պակման դեպքում ջրային աղբյուրներին մոտենալու կամ այդ հատվածով անցնելու նպատակով պետք է տեղադրվեն շրջանցման ուղղությունը ցույց տվող ցուցանակներ:

Հրշեջ հիդրանտների դիտահորերի կափարիչները և հրշեջ ջրավազաններին հարակից, հրշեջ ավտոմեքենաների կայանման համար նախատեսված հարթակները, պարբերաբար պետք է մաքրվեն սառույցից ու ձյունից:

4. Ժամանակավոր շինությունները, կրպակները, տաղավարները պետք է տեղադրվեն շենքերից և շինություններից 8 մետրից ոչ պակաս հեռավորության վրա կամ հակահրդեհային պատնեշի մոտ (բացառությամբ, այլ իրավական ակտերով սահմանված պահանջվող ավելի մեծ հակահրդեհային միջտարածություն): Առանձին բլոկ-կոնտեյներային շենքերը թույլատրվում են տեղադրել խմբերով, յուրաքանչյուր բլոկում 10-ից ոչ ավելի կոնտեյներ, որոնց գումարային մակերեսը չպետք է գերազանցի 800մ^2: Այդ շենքերի խմբերից մինչև շինությունները, առևտրական տաղավարները և օբյեկտները ընկած հեռավորությունները չպետք է լինի 15 մ-ից պակաս:

5. Հակահրդեհային միջտարածություններում, բաց տարածքներում արգելվում է կրակի միջոցով թափոններ ոչնչացնելը, իսկ աղբաոչնչացման համար նախատեսված հատուկ տեղերում այրումը հսկողությունից դուրս թողնելը:

6. Հակահրդեհային ջրաղբյուրները, շենքերի և շինությունների մուտքերը արագ ի հայտ բերելու

նպատակով, օբյեկտների այդ տարածքները պետք է ապահովված լինեն լուսավորությամբ:

13. ՀԱՇՄԱՆԴԱՄՈՒԹՅԱՆ ՀԱՄԱՐ ՄԱՏՉԵԼԻՈՒԹՅԱՆ ԱՊԱՀՈՎՎՄԱՆ ՈՒՂՂՎԱԾ ՄԻՋՈՑԱՌՈՒՄՆԵՐ

Նախագծի մշակման ժամանակ հաշվի են առնվել հաշմանդամների և բնակչության սակավաշարժուն խմբերի լիարժեք կենսագործունեության համար պայմաններ ստեղծելու անհրաժեշտությունը ապահովելով ՀՀՇՆ IV-11.07.01-2006 և ՀՀԿՆ 23-101-2017 շինարարական նորմերի պահանջները:

Բնակավայրերի բնակելի շրջանների և դրանց ճանապարհափողոցային ցանցի նախագծումը իրականացվել է, ապահովելով հաշմանդամների և սակավաշարժուն խմբերի համար հասարակական տրանսպորտ նստելու տեղերին և հարթակներին մոտենալու համար մատչելի ուղիներ:

Ապահովվել է շարժման ուղիների անվտանգությունը և հուսալիությունը: Մայթերի երթևեկելի մասի հետ հատման տեղերում կողաքարի բարձրությունը ինչպես նաև հետիոտն երթևեկության ուղիներին հարակից եզրաքարերի բարձրությունների, շահագործվող սիզամարգերի և կանաչապատված հարթակների երկայնությամբ տեղադրված կողաքարերի բարձրությունների անկման չափը չի գերազանցում 0,04 մ:

Բոլոր անհրաժեշտ չափերը բերված են գծագրերում, ծավալները ամփոփագրերում և մասնագրերում:

14. ՀԱԿԱԿՈՌՈԶԻՈՆ ՄԻՋՈՑԱՌՈՒՄ

Բոլոր բետոնյա և մետաղական կոնստրուկցիաները բնահողի հետ շփման տեղադիրքերում իրականացվում է ջրամեկուսացում/հիդրոմեկուսացում երկշերտ տաք բիտումով: Նման միջոցառումները իրականացվում են կոնստրուկցիաները կոռոզիայից պաշտպանելու և շահագործման ժամկետները երկարաձգելու համար:

Հենանիշերի աղյուսակ (28 և 29-րդ փողոցներ)			
Կետի անվանումը	Կոորդինատները		Բացարձակ բարձրություն
	X	Y	
Rp 1	8556644,8490	4411227,7320	2181,3040
Rp 2	8555818,4660	4411629,2870	2243,8650
Rp 3	8555677,1020	4412012,3440	2266,3030
Rp 4	8554806,9800	4411957,7770	2280,3400
Rp 5	8554080,3470	4413238,5050	2352,8720
Rp 6	8554087,4640	4413849,6220	2389,2630

Ведомость углов поворота, прямых и кривых

Трасса: Ձերմուկ Կարմրաշեն
Описание:
Начальный ԿՄ 0+000
Конечный ԿՄ 5+145

Точка	Положение вершины угла			Величина угла поворота		Радиус, м	Элементы кривой, м						Расстояние между	Длина прямой, м	Румб	Координаты, м	
	км	ПК	+	влево	вправо		тангенс	тангенс	переходные кривые		круговая	биссектриса				X	Y
1	2	3	4	5	6	7	8	9	10	11	12	13	14	15			
НТ	0	0	0													8556669,92	4411250,83
													46,81	17,46	С3288° 51' 02.34"		
ВУ 1	0	0	46,81	125° 38' 49.64"		200,60	29,36	29,36	0,00	0,00	58,30	2,14				8556625,52	4411265,66
													90,91	27,16	С3305° 28' 13.19"		
ВУ 2	0	1	37,31		134° 36' 52.48"	151,63	34,39	34,39	0,00	0,00	67,63	3,85				8556551,57	4411318,54
													65,34	0,00	С3281° 41' 29.16"		
ВУ 3	0	2	1,51	140° 30' 10.21"		218,70	30,96	30,96	0,00	0,00	61,51	2,18				8556487,38	4411330,73
													175,29	121,10	С3298° 17' 32.35"		
ВУ 4	0	3	76,41		140° 02' 31.11"	159,11	23,25	23,25	0,00	0,00	46,17	1,69				8556334,15	4411415,87
													73,73	26,64	С3278° 53' 40.87"		
ВУ 5	0	4	49,82	144° 14' 17.49"		150,79	23,85	23,85	0,00	0,00	47,30	1,87				8556261,61	4411429,02
													50,46	15,97	С3295° 57' 11.55"		
ВУ 6	0	4	99,89	124° 17' 01.95"		320,16	10,65	10,65	0,00	0,00	21,29	0,18				8556216,40	4411451,45
													149,09	112,11	С3300° 30' 16.96"		
ВУ 7	0	6	48,98		154° 06' 17.15"	83,24	26,34	26,34	0,00	0,00	51,01	4,07				8556087,15	4411525,75
													284,26	0,00	Ю3265° 34' 45.94"		
ВУ 8	0	4	57,99		94° 57' 34.94"	217,14	-236,79	-236,79	0,00	0,00	359,87	-538,41				8555803,72	4411504,04
													361,59	149,21	СВ0° 48' 39.87"		
ВУ 9	1	10	80,84	19° 22' 49.38"		288,75	-49,31	-49,31	0,00	0,00	97,67	-581,68				8555807,71	4411865,61
													386,79	117,13	С3341° 21' 24.56"		
ВУ 10	1	15	65,30		182° 24' 34.34"	69,22	220,36	220,36	0,00	0,00	175,32	161,75				8555683,81	4412232,02
													245,04	0,00	Ю3197° 02' 43.19"		
ВУ 11	1	15	44,96	293° 27' 41.07"		84,84	24,69	24,69	0,00	0,00	48,05	3,52				8555614,97	4411996,85
													354,28	274,47	Ю3228° 48' 40.03"		
ВУ 12	1	18	97,93	226° 44' 20.46"		171,55	55,14	55,14	0,00	0,00	106,71	8,64				8555352,08	4411759,36
													260,74	0,00	Ю3265° 37' 22.30"		
ВУ 13	2	21	55,09	145° 18' 17.77"		516,01	205,60	205,60	0,00	0,00	391,31	39,45				8555092,19	4411738,33
													275,69	0,00	С3309° 58' 19.80"		
ВУ 14	2	24	10,89		122° 43' 36.97"	349,66	70,10	70,10	0,00	0,00	138,36	6,96				8554878,85	4411912,96
													113,28	0,00	С3284° 07' 27.70"		
ВУ 15	2	25	22,38	116° 55' 57.40"		137,84	43,22	43,22	0,00	0,00	83,77	6,62				8554770,01	4411944,35
													78,05	0,00	С3316° 40' 43.49"		
ВУ 16	2	25	97,77		98° 57' 11.23"	323,13	34,85	34,85	0,00	0,00	69,43	1,87				8554717,72	4412002,29
													250,61	135,81	С3304° 29' 27.28"		
ВУ 17	2	28	48,12		121° 26' 47.20"	876,16	79,95	79,95	0,00	0,00	159,47	3,64				8554512,17	4412145,67
													114,55	0,00	С3293° 54' 34.97"		
ВУ 18	2	29	62,23	91° 18' 08.78"		92,83	34,59	34,59	0,00	0,00	66,23	6,24				8554407,54	4412192,29
													219,10	0,00	С3332° 31' 44.71"		
ВУ 19	3	30	84,27		54° 59' 18.51"	90,42	-47,06	-47,06	0,00	0,00	86,78	-192,36				8554306,80	4412386,85
													79,07	0,00	СВ30° 11' 55.81"		
ВУ 20	3	31	86,09	45° 16' 31.71"		76,80	-32,03	-32,03	0,00	0,00	60,69	-160,01				8554344,65	4412456,27
													79,37	0,00	С3343° 59' 41.95"		
ВУ 21	3	33	26,15		70° 50' 11.04"	134,35	47,35	47,35	0,00	0,00	91,04	8,10				8554323,27	4412532,71
													214,83	110,58	С3299° 19' 07.30"		
ВУ 22	3	35	37,47	61° 51' 19.60"		99,79	57,04	57,04	0,00	0,00	103,64	15,15				8554140,18	4412645,10
													197,27	0,00	СВ0° 53' 07.17"		
ВУ 23	3	34	43,81	24° 50' 59.43"		636,59	-140,25	-140,25	0,00	0,00	276,10	-1288,45				8554141,18	4412842,37
													167,70	0,00	С3337° 08' 48.38"		
ВУ 24	3	38	32,72		32° 30' 02.87"	94,16	-27,45	-27,45	0,00	0,00	53,41	-192,25				8554073,55	4412995,82
													97,31	0,00	СВ12° 03' 47.43"		
ВУ 25	3	38	98,65	40° 18' 05.30"		115,56	-42,41	-42,41	0,00	0,00	81,28	-238,66				8554092,69	4413091,23
													98,02	27,47	С3331° 07' 31.39"		
ВУ 26	3	39	66,73		35° 15' 45.97"	174,98	-55,61	-55,61	0,00	0,00	107,69	-358,59				8554045,77	4413177,29
													99,92	0,00	СВ6° 43' 49.61"		
ВУ 27	4	40	85,72	14° 29' 38.59"		348,45	-44,31	-44,31	0,00	0,00	88,15	-699,70				8554057,15	4413276,56
													66,13	0,00	С3352° 07' 52.37"		
ВУ 28	4	42	40,00		34° 18' 53.45"	133,44	21,83	21,83	0,00	0,00	43,27	1,77				8554048,17	4413342,09
													147,74	0,00	С3332° 37' 34.78"		
ВУ 29	4	43	7,49		56° 41' 31.12"	74,03	-39,94	-39,94	0,00	0,00	73,25	-158,14				8553981,92	4413474,14
													67,23	0,00	СВ28° 02' 06.16"		
ВУ 30	4	44	47,97		37° 26' 23.82"	166,42	27,30	27,30	0,00	0,00	54,11	2,22				8554014,31	4413533,06
													206,39	155,59	СВ9° 03' 40.07"		
ВУ 31	4	46	53,89	30° 25' 23.26"		218,16	23,51	23,51	0,00	0,00	46,84	1,26				8554044,77	4413737,19
													91,13	0,00	СВ20° 49' 02.14"		
ВУ 32	4	46	9,59	54° 14' 47.42"		132,02	-67,62	-67,62	0,00	0,00	124,99	-280,34				8554077,37	4413822,29
													247,14	148,85	С3325° 31' 48.76"		
ВУ 33	4	49	81,73	46° 20' 54.19"		153,55	30,67	30,67	0,00	0,00	60,54	3,03				8553939,56	4414027,44
													71,71	0,00	С3346° 56' 41.58"		
ВУ 34	5	50	52,65		59° 56' 29.31"	134,97	41,05	41,05	0,00	0,00	79,69	6,10				8553923,97	4414097,44
													95,17	54,12	С3313° 06' 49.11"		
КТ	5	51	45,42													8553854,68	4414162,67

ՊԱՇՏՈՆ	Ա. ԱԶԳԱՆՈՒՆ	ՍՏՈՐԱԳ.	ԱՄՍ. ԱՄՍԹ.
ՏՆՕՐԵՆ	Ա. ՇԻՇԱՆՅԱՆ		
ՆԱԽԱԳԾՈՂ	Գ. ԱՎԵՏԻՍՅԱՆ		

Պատվիրատու՝ Վայոց Ձորի մարզպետարան

ՀՀ Վայոց ձորի մարզ, Ջերմուկ համայնքից դեպի Կարմրաշեն «Ալպյան» մարգագետիններ տանող գրունտային ճանապարհի կառուցում

ՃԱՆԱՊԱՐՀԱՇԻՆԱՐԱՐԱԿԱՆ ՄԱՍ

Փուլ	Թերթ	Թերթեր
ԱՆ	6	133

Բացատրագիր, ուղիղ և կոր մասերի աղյուսակ, հենանիշերի աղյուսակ

«ԱՐՇԻՆ-ՔՈՆՍԹՐԱՔՇՆ» ՍՊԸ

Պայմանական նշաններ

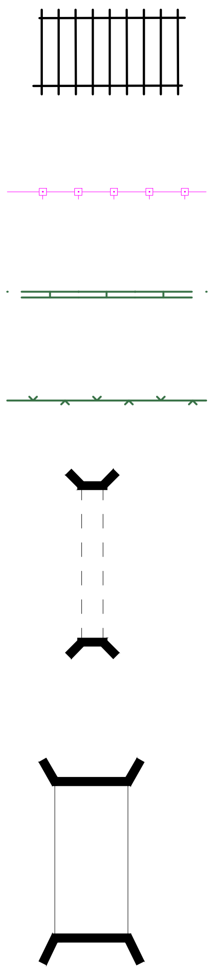

- Ճանապարհի առանցք
- Երթևեկելի մասի եզր
- Կողնակների եզր
- Երկաթգիծ
- Ցանկապատ (ճաղավանդակներով)
- Քարե պատ
- Ցանկապատ
- Անցումային խողովակ
- Կամուրջ

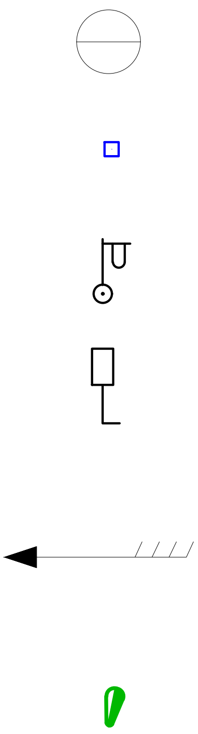

- Գազի խողովակ (վերգետնյա)
- Դիտահոր
- Էլեկտրասյուն (ե/բետոնե)
- Լուսավորության սյուն (մետաղական)
- Ճանապարհային նշան
- Ջրի հոսքի ուղղություն
- Պլաստիկ C1 տիպի ազդանշանային սյուն
- ՔԲ — Քարե բնակելի շինություն
- ՔՈԲ — Քարե ոչ բնակելի շինություն

ՊԱՇՏՈՆ	Ա. ԱԶԳԱՆՈՒՆ	ՍՏՈՐԱԳ.	ԱՄՍ. ԱՄՍԹ.	Պատվիրատու՝ Վայոց Ձորի մարզպետարան		
				ՀՀ Վայոց ձորի մարզ, Ջերմուկ համայնքից դեպի Կարմրաշեն «Ալպյան» մարգագետիններ տանող գրունտային ճանապարհի կառուցում		
ՏՆՕՐԵՆ	Ա. ՇԻՇԱՆՅԱՆ			ՃԱՆԱՊԱՐՀԱՇԻՆԱՐԱՐԱԿԱՆ ՄԱՍ	Փուլ: ԱՆ	Թերթ: 7 / Թերթեր: 133
ՆԱԽԱԳԾՈՂ	Գ. ԱՎԵՏԻՍՅԱՆ			Պայմանական նշաններ	«ԱՐՇԻՆ-ՔՈՆՍԹՐԱՔՇՆ» ՍՊԸ	

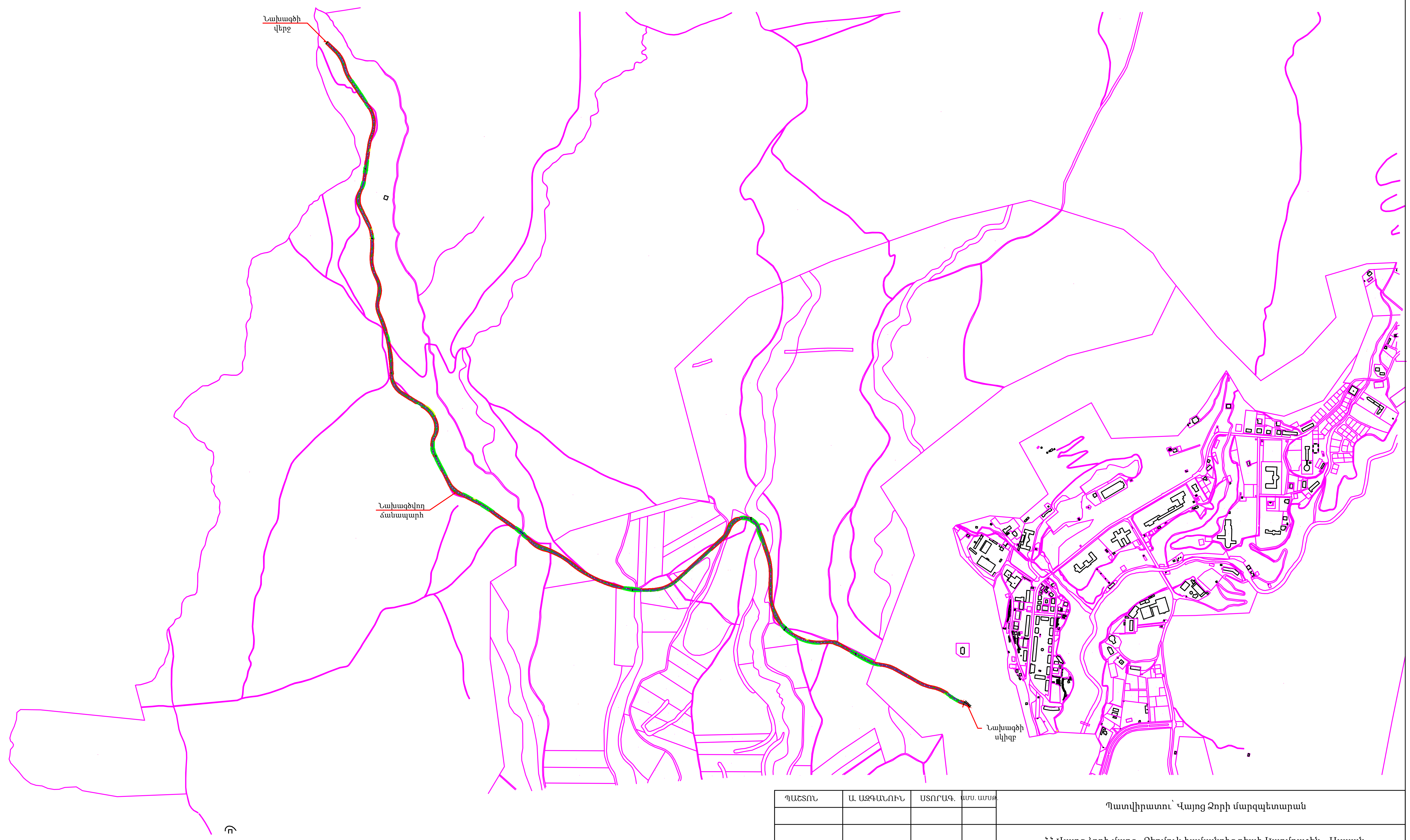

ՊԱՇՏՈՆ	Ա. ԱԶԳԱՆՈՒՆ	ՍՏՈՐԱԳ.	ԱՄՍ. ԱՄՍԹ.	Պատվիրատու՝ Վայոց Ձորի մարզպետարան		
				ՀՀ Վայոց ձորի մարզ, Ջերմուկ համայնքից դեպի Կարմրաշեն «Ալպյան» մարզագետիներ տանող գրունտային ճանապարհի կառուցում		
ՏՆՕՐԵՆ	Ա. ՇԻՇԱՆՅԱՆ			ՃԱՆԱՊԱՐՀԱՇԻՆԱՐԱՐԱԿԱՆ ՄԱՍ	Փուլ: ԱՆ	Թերթ: 8 / Թերթեր: 133
ՆԱԽԱԳԾՈՂ	Գ. ԱՎԵՏԻՍՅԱՆ			Գլխավոր հատակագիծ	«ԱՐՇԻՆ-ՔՈՆՍԹՐԱՔՇՆ» ՍՊԸ	

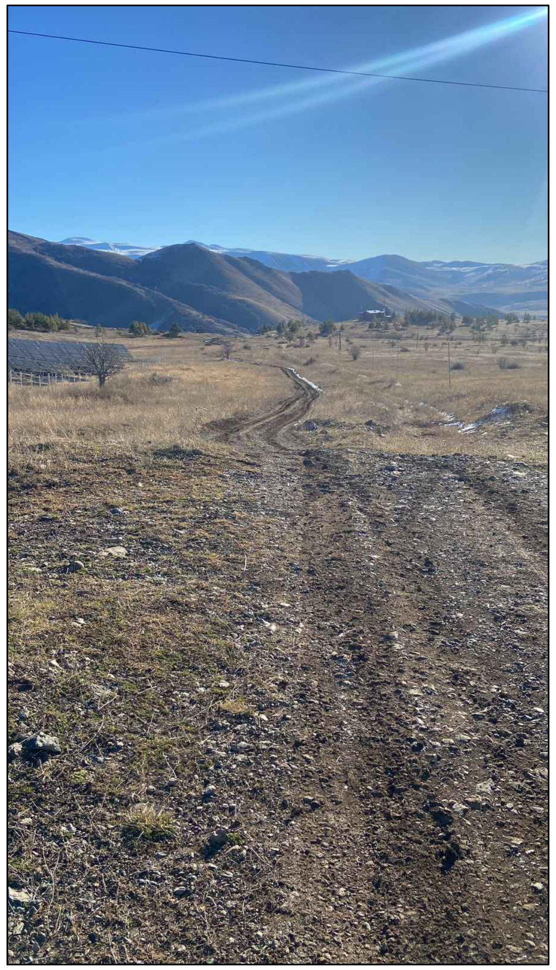

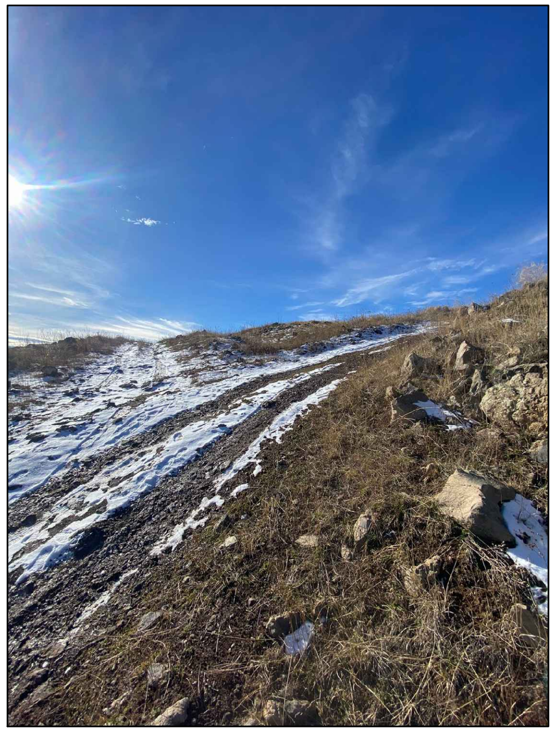

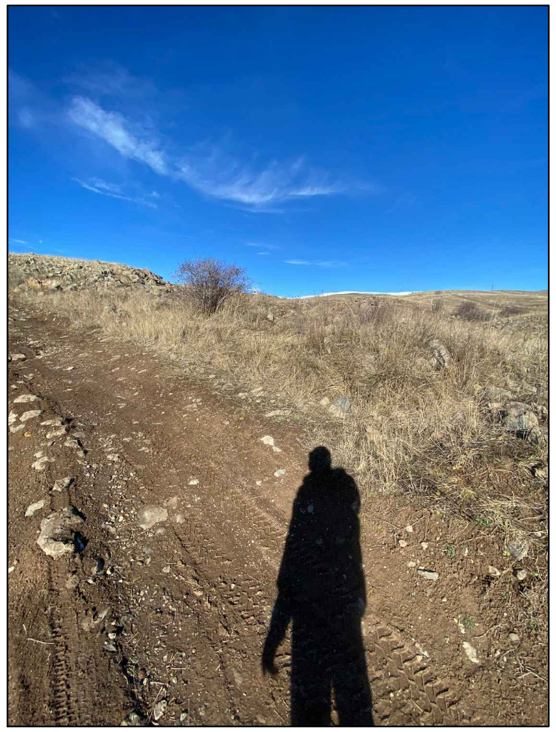

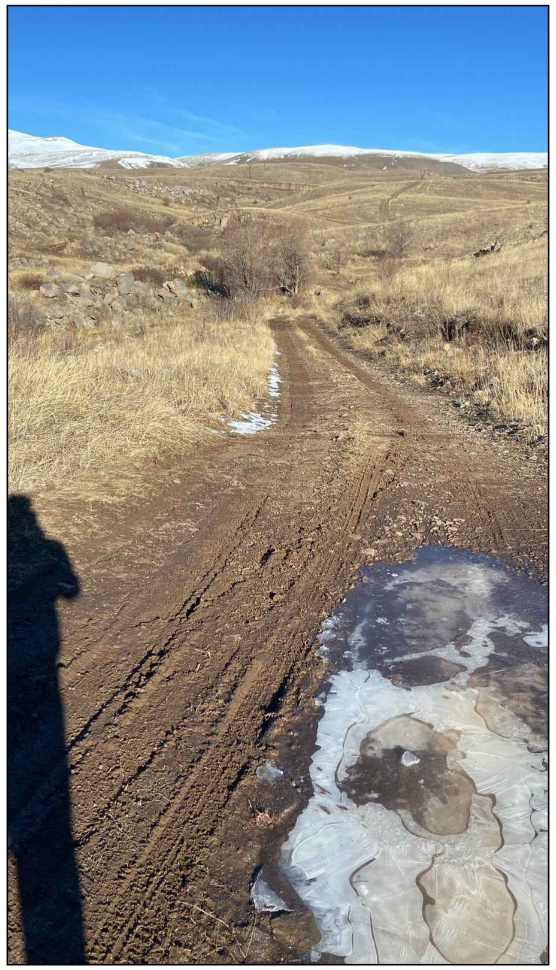
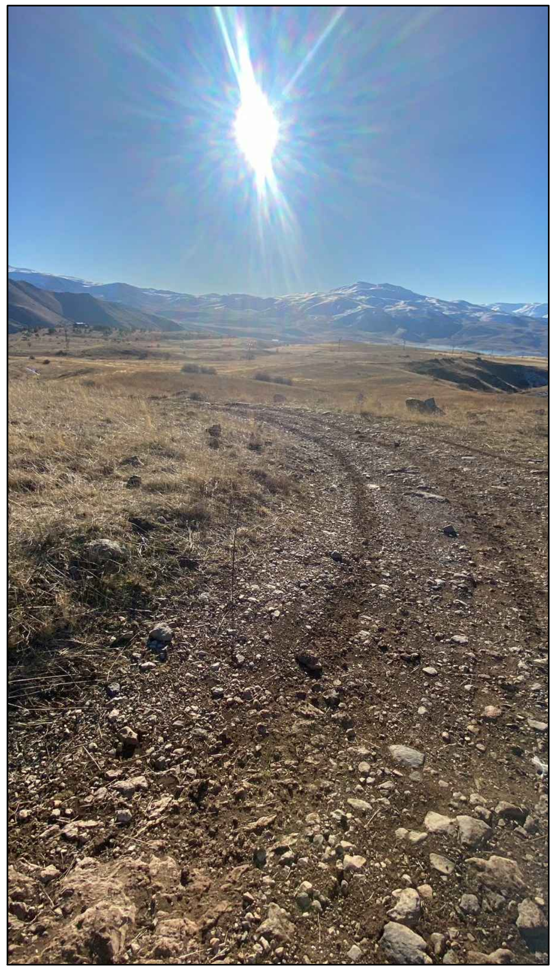

ՊԱՇՏՈՆ	Ա. ԱԶԳԱՆՈՒՆ	ՍՏՈՐԱԳ.	ԱՄՍ. ԱՄՍԹ.	Պատվիրատու՝ Վայոց Ձորի մարզպետարան		
				ՀՀ Վայոց ձորի մարզ, Ջերմուկ համայնքից դեպի Կարմրաշեն «Ալպյան» մարզագետիններ տանող գրունտային ճանապարհի կառուցում		
ՏՆՕՐԵՆ	Ա. ՇԻՇԱՆՅԱՆ			ՃԱՆԱՊԱՐՀԱՇԻՆԱՐԱՐԱԿԱՆ ՄԱՍ	Փուլ	Թերթ	Թերթեր
ՆԱԽԱԳԾՈՂ	Գ. ԱՎԵՏԻՍՅԱՆ				ԱՆ	9	133
				Լուսանկարներ	«ԱՐՇԻՆ-ՔՈՆՍԹՐԱՔՇՆ» ՍՊԸ	

Ջերմուկ համայնքից դեպի Կարմրաշեն «Ալպյան» մարգագետիններ
տանող գրունտային ճանապարհի
գեոդեզիական հանույթ

Մ 1:500

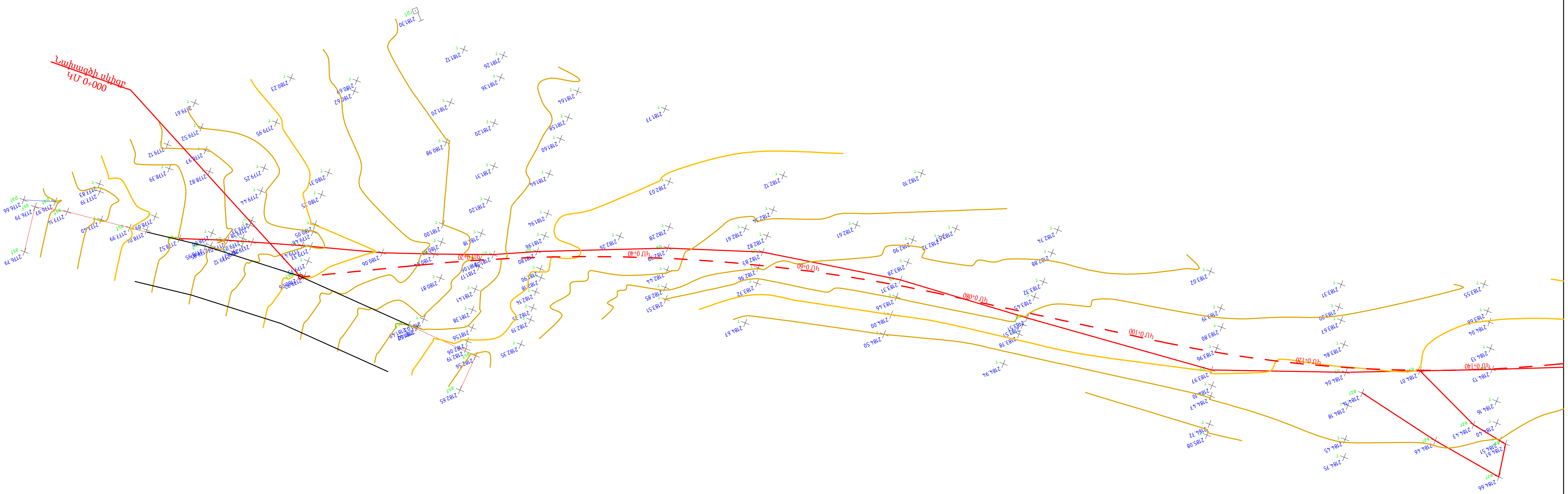

ՊԱՇՏՈՆ	Ա. ԱԶԳԱՆՈՒՆ	ՍՏՈՐԱԳ.	ԱՄՍ. ԱՄՍԹ.
ՏՆՕՐԵՆ	Ա. ՇԻՇՄԱՆՅԱՆ		
ՆԱԽԱԳԾՈՂ	Գ. ԱՎԵՏԻՍՅԱՆ		

Պատվիրատու՝ Վայոց Ձորի մարզպետարան

ՀՀ Վայոց ձորի մարզ, Ջերմուկ համայնքից դեպի Կարմրաշեն «Ալպյան» մարգագետիններ տանող գրունտային ճանապարհի կառուցում

ՃԱՆԱՊԱՐՀԱՇԻՆԱՐԱՐԱԿԱՆ ՄԱՍ	Փուլ	Թերթ	Թերթեր
	ԱՆ	10	133

Գեոդեզիական հանույթ

«ԱՐՇԻՆ-ՔՈՆՍԹՐԱՔՇՆ» ՍՊԸ

Ջերմուկ համայնքից դեպի Կարմրաշեն «Ալպյան» մարզագետիններ տանող գրունտային ճանապարհի գեոդեզիական հանույթ

Մ 1:500

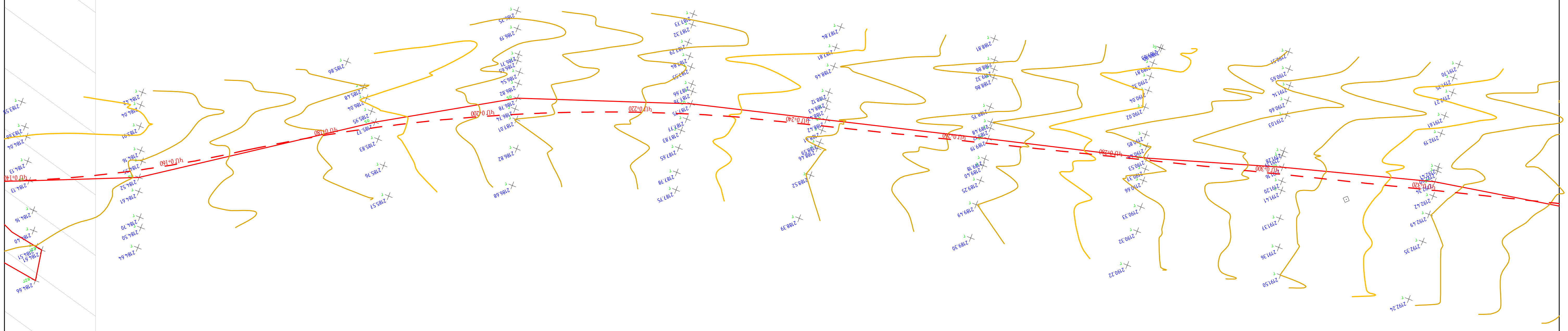

ՊԱՇՏՈՆ	Ա. ԱԶԳԱՆՈՒՆ	ՍՏՈՐԱԳ.	ԱՄՍ. ԱՄՍԹ.
ՏՆՕՐԵՆ	Ա. ՇԻՇԱՆՅԱՆ		
ՆԱԽԱԳԾՈՂ	Գ. ԱՎԵՏԻՍՅԱՆ		

Պատվիրատու՝ Վայոց Ձորի մարզպետարան

ՀՀ Վայոց ձորի մարզ, Ջերմուկ համայնքից դեպի Կարմրաշեն «Ալպյան» մարզագետիններ տանող գրունտային ճանապարհի կառուցում

ՃԱՆԱՊԱՐՀԱՇԻՆԱՐԱՐԱԿԱՆ ՄԱՍ	Փուլ	Թերթ	Թերթեր
	ԱՆ	11	133

Գեոդեզիական հանույթ

«ԱՐՇԻՆ-ՔՈՆՍԹՐԱՔՇՆ» ՍՊԸ

Ջերմուկ համայնքից դեպի Կարմրաշեն «Ալպյան» մարզագետիններ տանող գրունտային ճանապարհի գեոդեզիական հանույթ

Մ 1:500

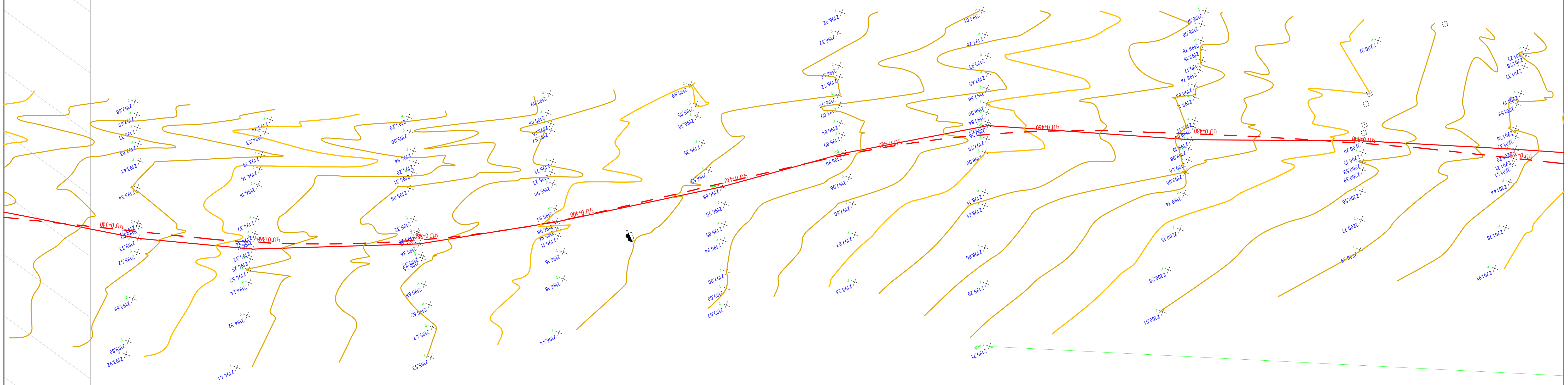

ՊԱՇՏՈՆ	Ա. ԱԶԳԱՆՈՒՆ	ՍՏՈՐԱԳ.	ԱՄՍ. ԱՄՍԹ.	Պատվիրատու՝ Վայոց Ձորի մարզպետարան		
				ՀՀ Վայոց ձորի մարզ, Ջերմուկ համայնքից դեպի Կարմրաշեն «Ալպյան» մարզագետիններ տանող գրունտային ճանապարհի կառուցում		
ՏՆՕՐԵՆ	Ա. ՇԻՇԱՆՅԱՆ			ՃԱՆԱՊԱՐՀԱՇԻՆԱՐԱՐԱԿԱՆ ՄԱՍ	Փուլ: ԱՆ	Թերթ: 12 / Թերթեր: 133
ՆԱԽԱԳԾՈՂ	Գ. ԱՎԵՏԻՍՅԱՆ			Գեոդեզիական հանույթ	«ԱՐՇԻՆ-ՔՈՆՍԹՐԱՔՇՆ» ՍՊԸ	

Ջերմուկ համայնքից դեպի Կարմրաշեն «Ալպյան» մարզագետիններ տանող գրունտային ճանապարհի գեոդեզիական հանույթ

Մ 1:500

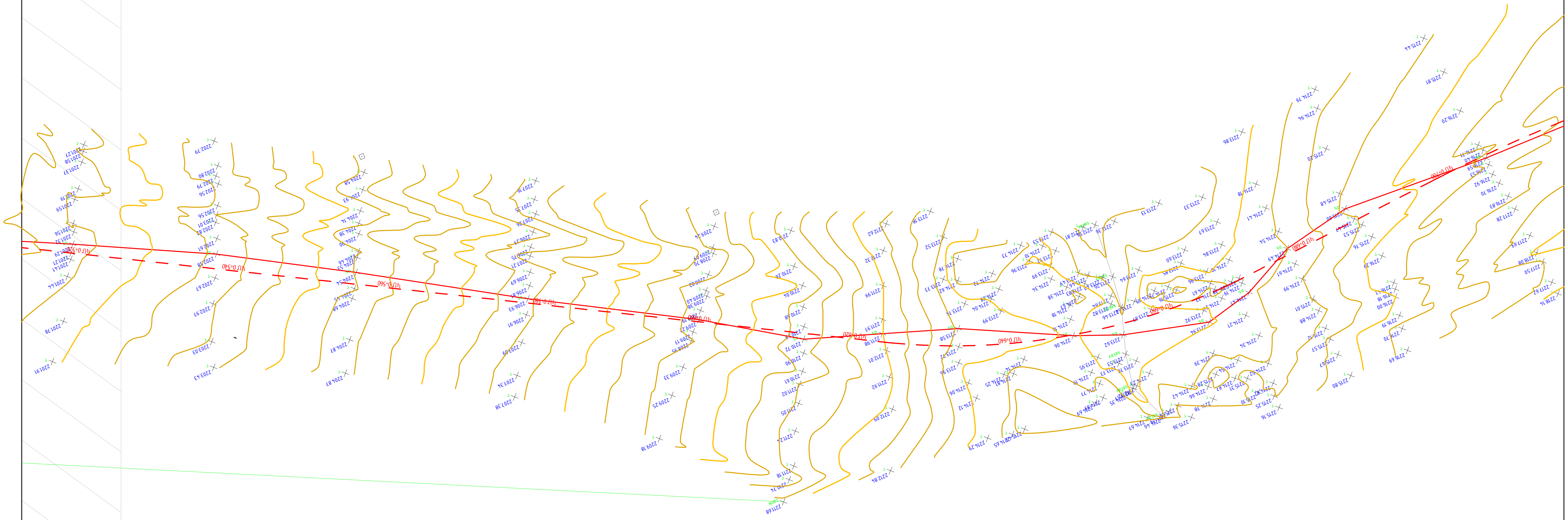

ՊԱՇՏՈՆ	Ա. ԱԶԳԱՆՈՒՆ	ՍՏՈՐԱԳ.	ԱՄՍ. ԱՄՍԹ.	Պատվիրատու՝ Վայոց Ձորի մարզպետարան		
				ՀՀ Վայոց ձորի մարզ, Ջերմուկ համայնքից դեպի Կարմրաշեն «Ալպյան» մարզագետիններ տանող գրունտային ճանապարհի կառուցում		
ՏՆՕՐԵՆ	Ա. ՇԻՇԱՆՅԱՆ	[signature]		ՃԱՆԱՊԱՐՀԱՇԻՆԱՐԱՐԱԿԱՆ ՄԱՍ	Փուլ: ԱՆ	Թերթ: 13 / Թերթեր: 133
ՆԱԽԱԳԾՈՂ	Գ. ԱՎԵՏԻՍՅԱՆ	[signature]		Գեոդեզիական հանույթ	«ԱՐՇԻՆ-ՔՈՆՍԹՐԱՔՇՆ» ՍՊԸ	

Ջերմուկ համայնքից դեպի Կարմրաշեն «Ալպյան» մարգագետիններ տանող գրունտային ճանապարհի գեոդեզիական հանույթ

Մ 1:500

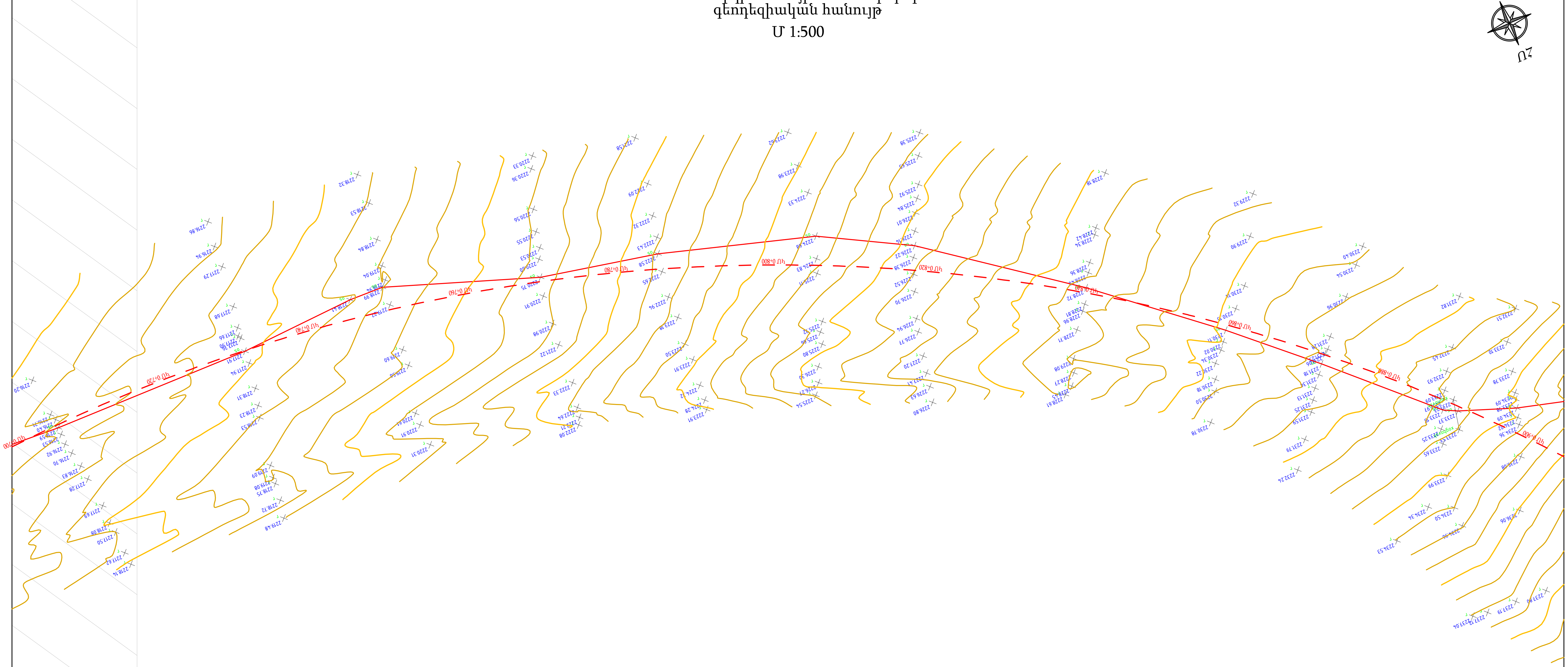

ՊԱՇՏՈՆ	Ա. ԱԶԳԱՆՈՒՆ	ՍՏՈՐԱԳ.	ԱՄՍ. ԱՄՍԹ.	Պատվիրատու՝ Վայոց Ձորի մարզպետարան		
				ՀՀ Վայոց ձորի մարզ, Ջերմուկ համայնքից դեպի Կարմրաշեն «Ալպյան» մարգագետիններ տանող գրունտային ճանապարհի կառուցում		
ՏՆՕՐԵՆ	Ա. ՇԻՇԱՆՅԱՆ			ՃԱՆԱՊԱՐՀԱՇԻՆԱՐԱՐԱԿԱՆ ՄԱՍ	Փուլ: ԱՆ	Թերթ: 14 / Թերթեր: 133
ՆԱԽԱԳԾՈՂ	Գ. ԱՎԵՏԻՍՅԱՆ			Գեոդեզիական հանույթ	«ԱՐՇԻՆ-ՔՈՆՍԹՐԱՔՇՆ» ՍՊԸ	

Ջերմուկ համայնքից դեպի Կարմրաշեն «Ալպյան» մարզագետիններ տանող գրունտային ճանապարհի գեոդեզիական հանույթ

Մ 1:500

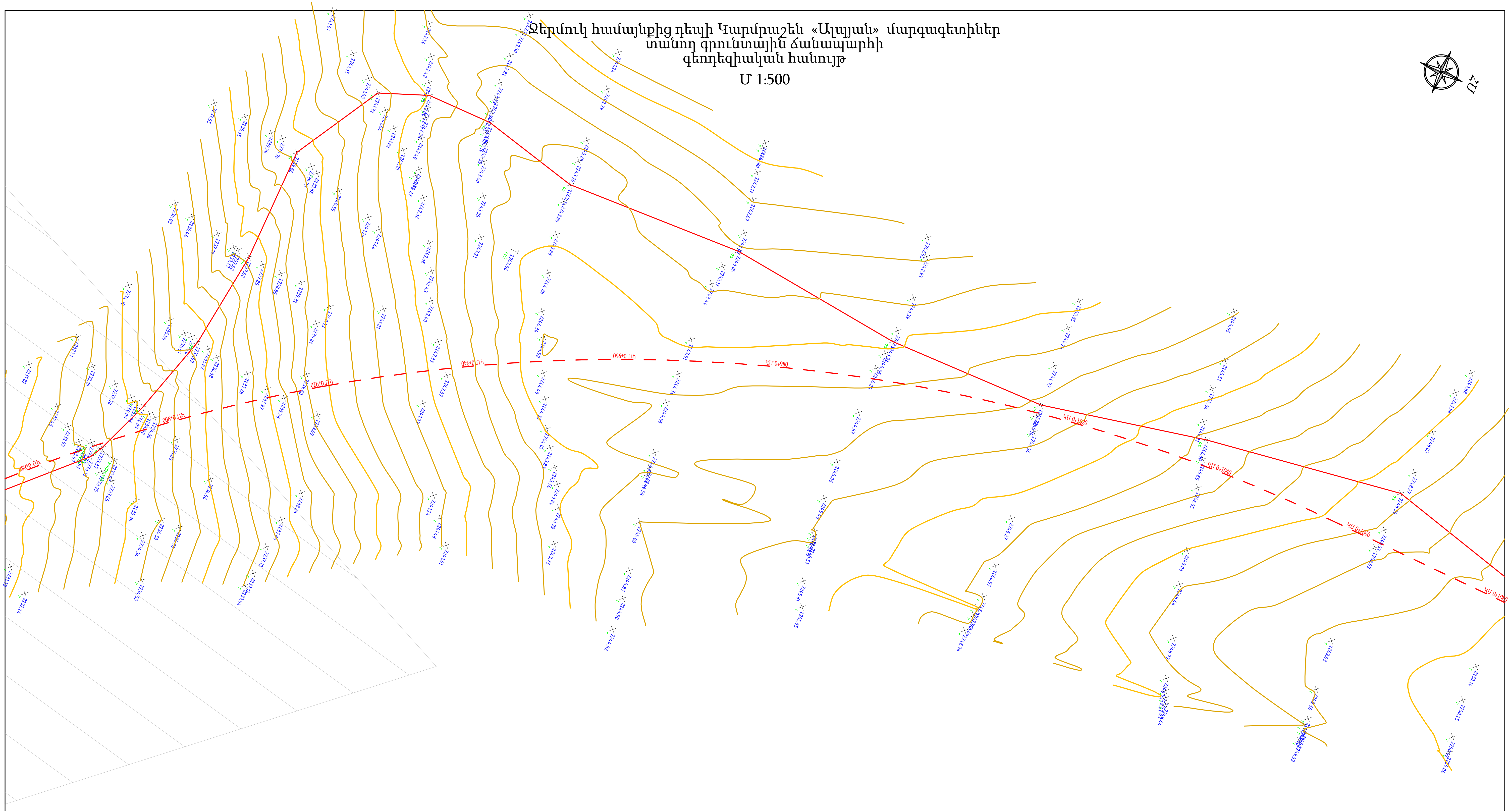

ՊԱՇՏՈՆ	Ա. ԱԶԳԱՆՈՒՆ	ՍՏՈՐԱԳ.	ԱՄՍ. ԱՄՍԹ.	Պատվիրատու՝ Վայոց Ձորի մարզպետարան		
				ՀՀ Վայոց ձորի մարզ, Ջերմուկ համայնքից դեպի Կարմրաշեն «Ալպյան» մարզագետիններ տանող գրունտային ճանապարհի կառուցում		
				ՃԱՆԱՊԱՐՀԱՇԻՆԱՐԱՐԱԿԱՆ ՄԱՍ	Փուլ	Թերթ	Թերթեր
ՏՆՕՐԵՆ	Ա. ՇԻՇԱՆՅԱՆ				ԱՆ	15	133
ՆԱԽԱԳԾՈՂ	Գ. ԱՎԵՏԻՍՅԱՆ			Գեոդեզիական հանույթ	«ԱՐՇԻՆ-ՔՈՆՍԹՐԱՔՇՆ» ՍՊԸ	

Ջերմուկ համայնքից դեպի Կարմրաշեն «Ալպյան» մարզագետիններ տանող գրունտային ճանապարհի գեոդեզիական հանույթ

Մ 1:500

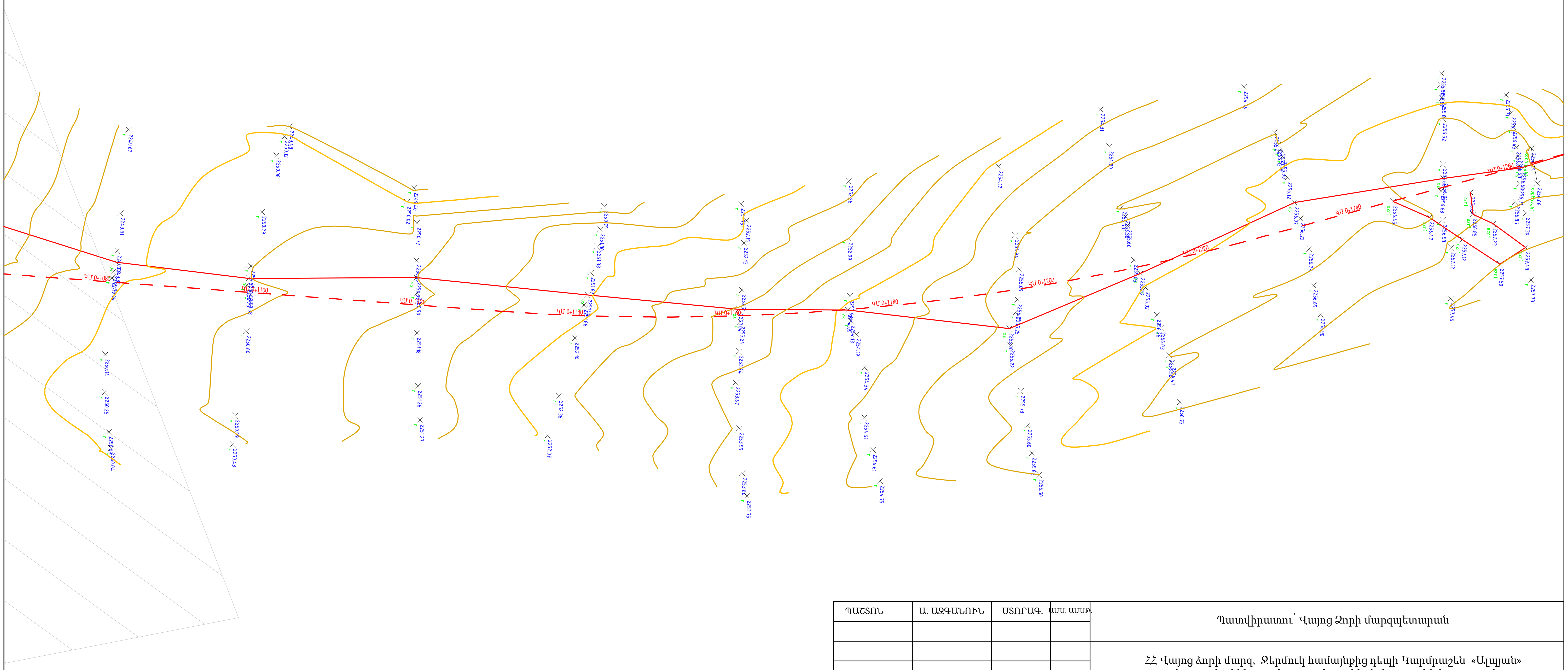

ՊԱՇՏՈՆ	Ա. ԱԶԳԱՆՈՒՆ	ՍՏՈՐԱԳ.	ԱՄՍ. ԱՄՍԹ.	Պատվիրատու՝ Վայոց Ձորի մարզպետարան		
				ՀՀ Վայոց ձորի մարզ, Ջերմուկ համայնքից դեպի Կարմրաշեն «Ալպյան» մարզագետիններ տանող գրունտային ճանապարհի կառուցում		
ՏՆՕՐԵՆ	Ա. ՇԻՇԱՆՅԱՆ			ՃԱՆԱՊԱՐՀԱՇԻՆԱՐԱՐԱԿԱՆ ՄԱՍ	Փուլ: ԱՆ	Թերթ: 16 / Թերթեր: 133
ՆԱԽԱԳԾՈՂ	Գ. ԱՎԵՏԻՍՅԱՆ			Գեոդեզիական հանույթ	«ԱՐՇԻՆ-ՔՈՆՍԹՐԱՔՇՆ» ՍՊԸ	

Ջերմուկ համայնքից դեպի Կարմրաշեն «Ալպյան» մարզագետիններ տանող գրունտային ճանապարհի գեոդեզիական հանույթ

Մ 1:500

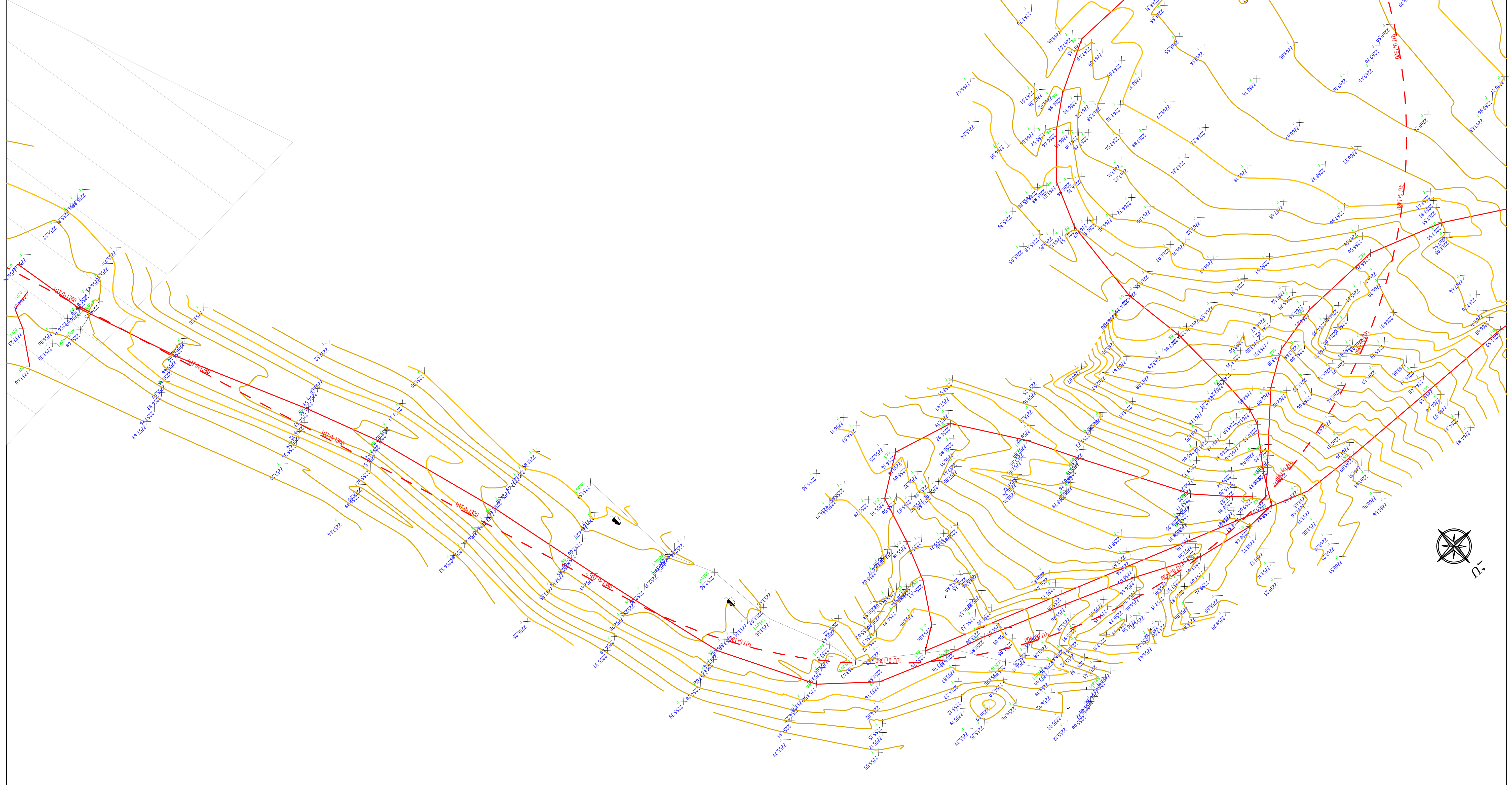

ՊԱՇՏՈՆ	Ա. ԱԶԳԱՆՈՒՆ	ՍՏՈՐԱԳ.	ԱՄՍ. ԱՄՍԹ.	Պատվիրատու՝ Վայոց Ձորի մարզպետարան		
				ՀՀ Վայոց ձորի մարզ, Ջերմուկ համայնքից դեպի Կարմրաշեն «Ալպյան» մարզագետիններ տանող գրունտային ճանապարհի կառուցում		
ՏՆՕՐԵՆ	Ա. ՇԻՇԱՆՅԱՆ			ՃԱՆԱՊԱՐՀԱՇԻՆԱՐԱՐԱԿԱՆ ՄԱՍ	Փուլ: ԱՆ	Թերթ: 17 / Թերթեր: 133
ՆԱԽԱԳԾՈՂ	Գ. ԱՎԵՏԻՍՅԱՆ			Գեոդեզիական հանույթ	«ԱՐՇԻՆ-ՔՈՆՍԹՐԱՔՇՆ» ՍՊԸ	

Ջերմուկ համայնքից դեպի Կարմրաշեն «Ալպյան» մարզագետիններ
տանող գրունտային ճանապարհի
գեոդեզիական հանույթ

Մ 1:500

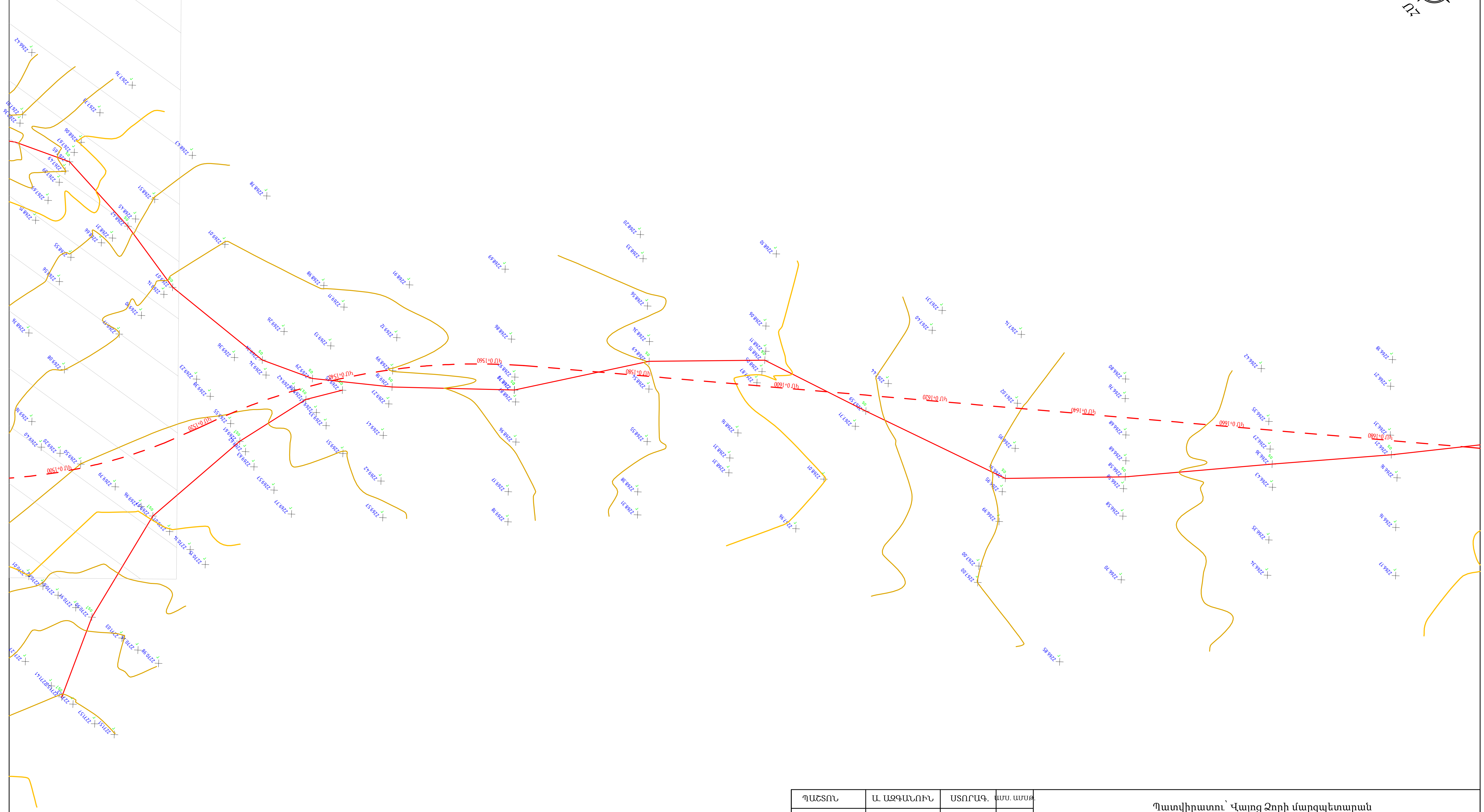

ՊԱՇՏՈՆ	Ա. ԱԶԳԱՆՈՒՆ	ՍՏՈՐԱԳ.	ԱՄՍ. ԱՄՍԹ.
ՏՆՕՐԵՆ	Ա. ՇԻՇԱՆՅԱՆ		
ՆԱԽԱԳԾՈՂ	Գ. ԱՎԵՏԻՍՅԱՆ		

Պատվիրատու՝ Վայոց Ձորի մարզպետարան

ՀՀ Վայոց ձորի մարզ, Ջերմուկ համայնքից դեպի Կարմրաշեն «Ալպյան» մարզագետիններ տանող գրունտային ճանապարհի կառուցում

ՃԱՆԱՊԱՐՀԱՇԻՆԱՐԱՐԱԿԱՆ ՄԱՍ	Փուլ	Թերթ	Թերթեր
	ԱՆ	18	133

Գեոդեզիական հանույթ

«ԱՐՇԻՆ-ՔՈՆՍԹՐԱՔՇՆ» ՍՊԸ

Ջերմուկ համայնքից դեպի Կարմրաշեն «Ալպյան» մարզագետիններ
տանող գրունտային ճանապարհի
գեոդեզիական հանույթ

Մ 1:500

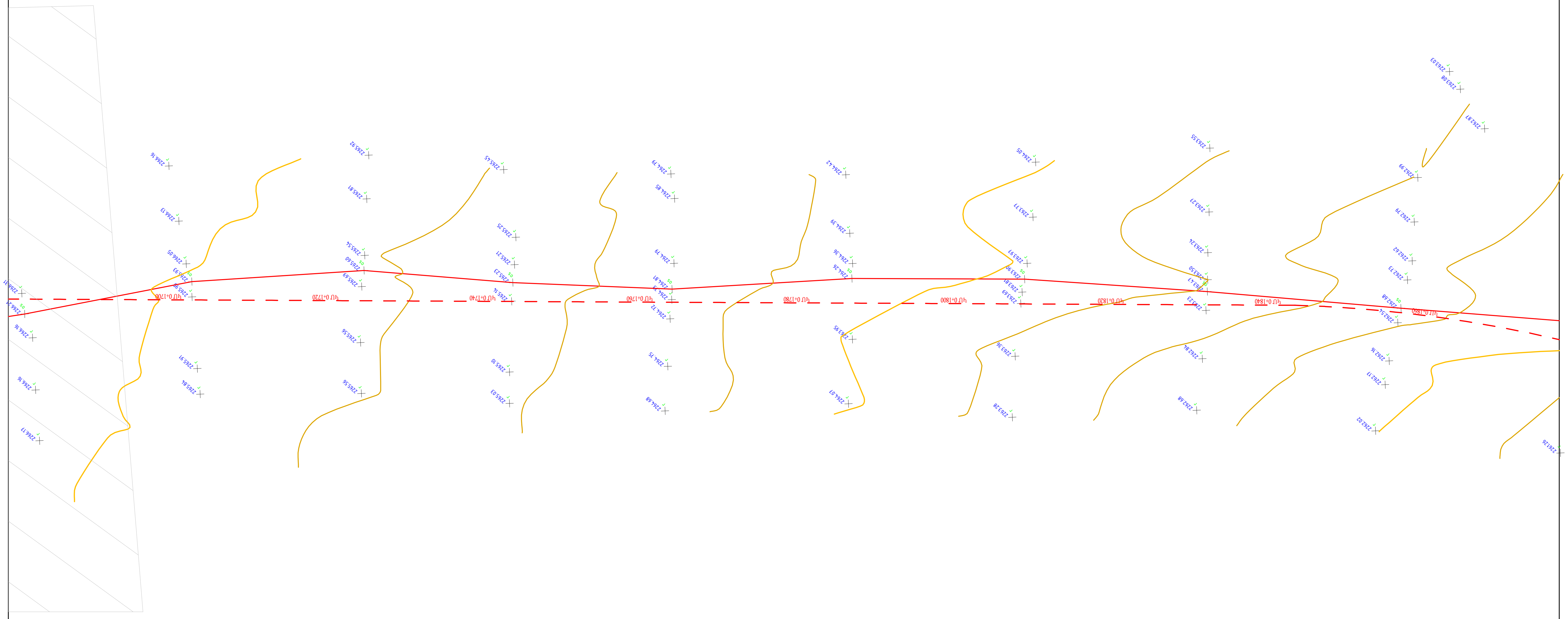

ՊԱՇՏՈՆ	Ա. ԱԶԳԱՆՈՒՆ	ՍՏՈՐԱԳ.	ԱՄՍ. ԱՄՍԹ.
ՏՆՕՐԵՆ	Ա. ՇԻՇԱՆՅԱՆ		
ՆԱԽԱԳԾՈՂ	Գ. ԱՎԵՏԻՍՅԱՆ		

Պատվիրատու՝ Վայոց Ձորի մարզպետարան

ՀՀ Վայոց ձորի մարզ, Ջերմուկ համայնքից դեպի Կարմրաշեն «Ալպյան» մարզագետիններ տանող գրունտային ճանապարհի կառուցում

ՃԱՆԱՊԱՐՀԱՇԻՆԱՐԱՐԱԿԱՆ ՄԱՍ

Փուլ	Թերթ	Թերթեր
ԱՆ	19	133

Գեոդեզիական հանույթ

«ԱՐՇԻՆ-ՔՈՆՍԹՐԱՔՇՆ» ՍՊԸ

Ջերմուկ համայնքից դեպի Կարմրաշեն «Ալպյան» մարգագետիններ տանող գրունտային ճանապարհի գեոդեզիական հանույթ

Մ 1:500

ՌՀ

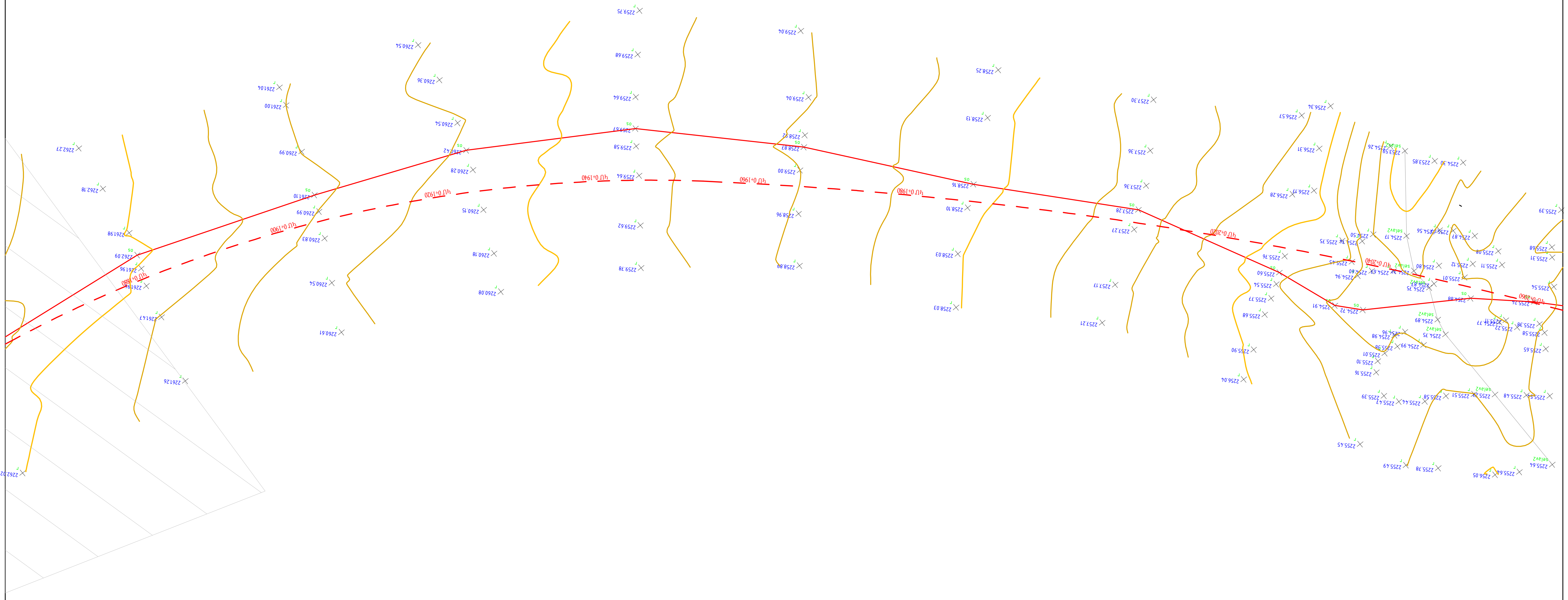

ՊԱՇՏՈՆ	Ա. ԱԶԳԱՆՈՒՆ	ՍՏՈՐԱԳ.	ԱՄՍ. ԱՄՍԹ.	Պատվիրատու՝ Վայոց Ձորի մարզպետարան		
				ՀՀ Վայոց ձորի մարզ, Ջերմուկ համայնքից դեպի Կարմրաշեն «Ալպյան» մարգագետիններ տանող գրունտային ճանապարհի կառուցում		
ՏՆՕՐԵՆ	Ա. ՇԻՇԱՆՅԱՆ	[signature]		ՃԱՆԱՊԱՐՀԱՇԻՆԱՐԱՐԱԿԱՆ ՄԱՍ	Փուլ	Թերթ
					ԱՆ	20
ՆԱԽԱԳԾՈՂ	Գ. ԱՎԵՏԻՍՅԱՆ	[signature]		Գեոդեզիական հանույթ	«ԱՐՇԻՆ-ՔՈՆՍԹՐԱՔՇՆ» ՍՊԸ	

Թերթեր: 133

Ջերմուկ համայնքից դեպի Կարմրաշեն «Ալպյան» մարզագետիններ տանող գրունտային ճանապարհի գեոդեզիական հանույթ

Մ 1:500

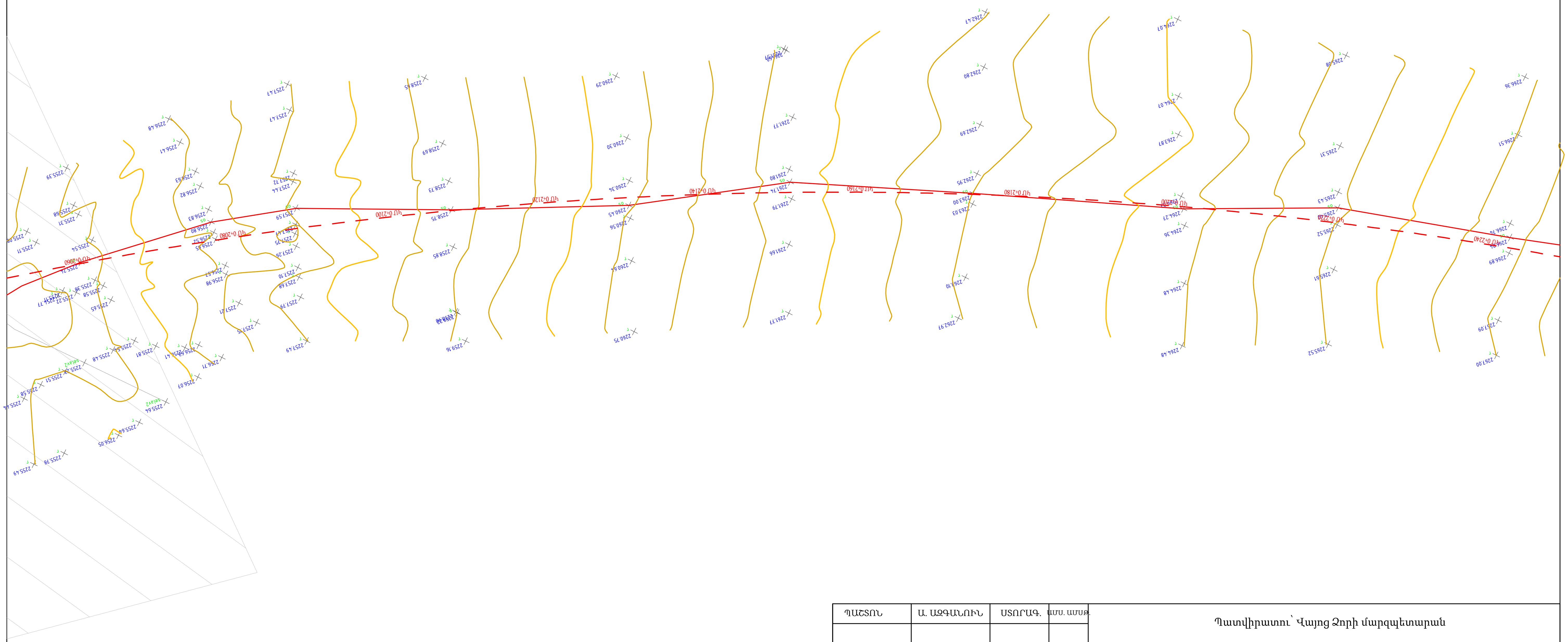

ՊԱՇՏՈՆ	Ա. ԱԶԳԱՆՈՒՆ	ՍՏՈՐԱԳ.	ԱՄՍ. ԱՄՍԹ.	Պատվիրատու՝ Վայոց Ձորի մարզպետարան			
				ՀՀ Վայոց ձորի մարզ, Ջերմուկ համայնքից դեպի Կարմրաշեն «Ալպյան» մարզագետիններ տանող գրունտային ճանապարհի կառուցում			
					Փուլ	Թերթ	Թերթեր
ՏՆՕՐԵՆ	Ա. ՇԻՇԱՆՅԱՆ			ՃԱՆԱՊԱՐՀԱՇԻՆԱՐԱՐԱԿԱՆ ՄԱՍ	ԱՆ	21	133
ՆԱԽԱԳԾՈՂ	Գ. ԱՎԵՏԻՍՅԱՆ			Գեոդեզիական հանույթ	«ԱՐՇԻՆ-ՔՈՆՍԹՐԱՔՇՆ» ՍՊԸ		

Ջերմուկ համայնքից դեպի Կարմրաշեն «Ալպյան» մարզագետիններ
տանող գրունտային ճանապարհի
գեոդեզիական հանույթ

Մ 1:500

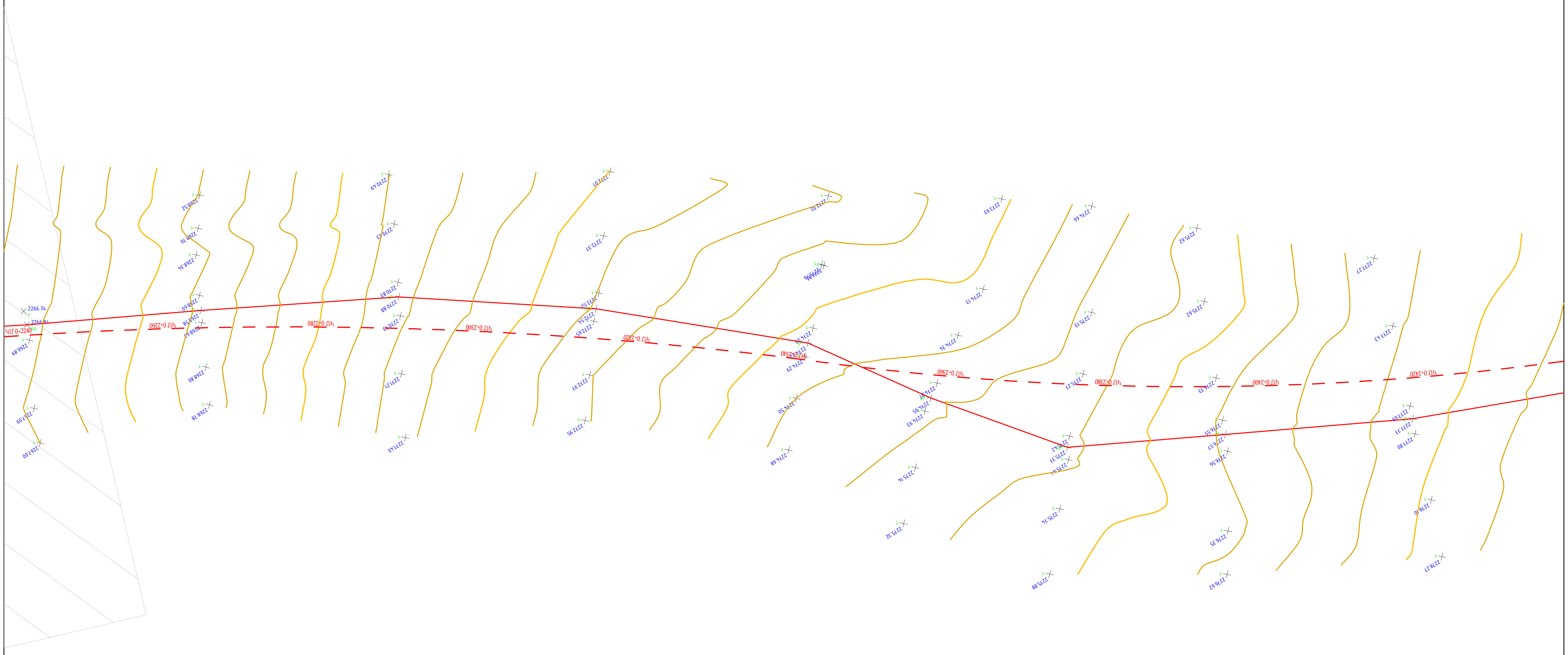

ՊԱՇՏՈՆ	Ա. ԱԶԳԱՆՈՒՆ	ՍՏՈՐԱԳ.	ԱՄՍ. ԱՄՍԹ.
ՏՆՕՐԵՆ	Ա. ՇԻՇԱՆՅԱՆ		
ՆԱԽԱԳԾՈՂ	Գ. ԱՎԵՏԻՍՅԱՆ		

Պատվիրատու՝ Վայոց Ձորի մարզպետարան

ՀՀ Վայոց ձորի մարզ, Ջերմուկ համայնքից դեպի Կարմրաշեն «Ալպյան» մարզագետիններ տանող գրունտային ճանապարհի կառուցում

ՃԱՆԱՊԱՐՀԱՇԻՆԱՐԱՐԱԿԱՆ ՄԱՍ	Փուլ	Թերթ	Թերթեր
	ԱՆ	22	133

Գեոդեզիական հանույթ

«ԱՐՇԻՆ-ՔՈՆՍԹՐԱՔՇՆ» ՍՊԸ

Ջերմուկ համայնքից դեպի Կարմրաշեն «Ալպյան» մարզագետիններ տանող գրունտային ճանապարհի գեոդեզիական հանույթ

Մ 1:500

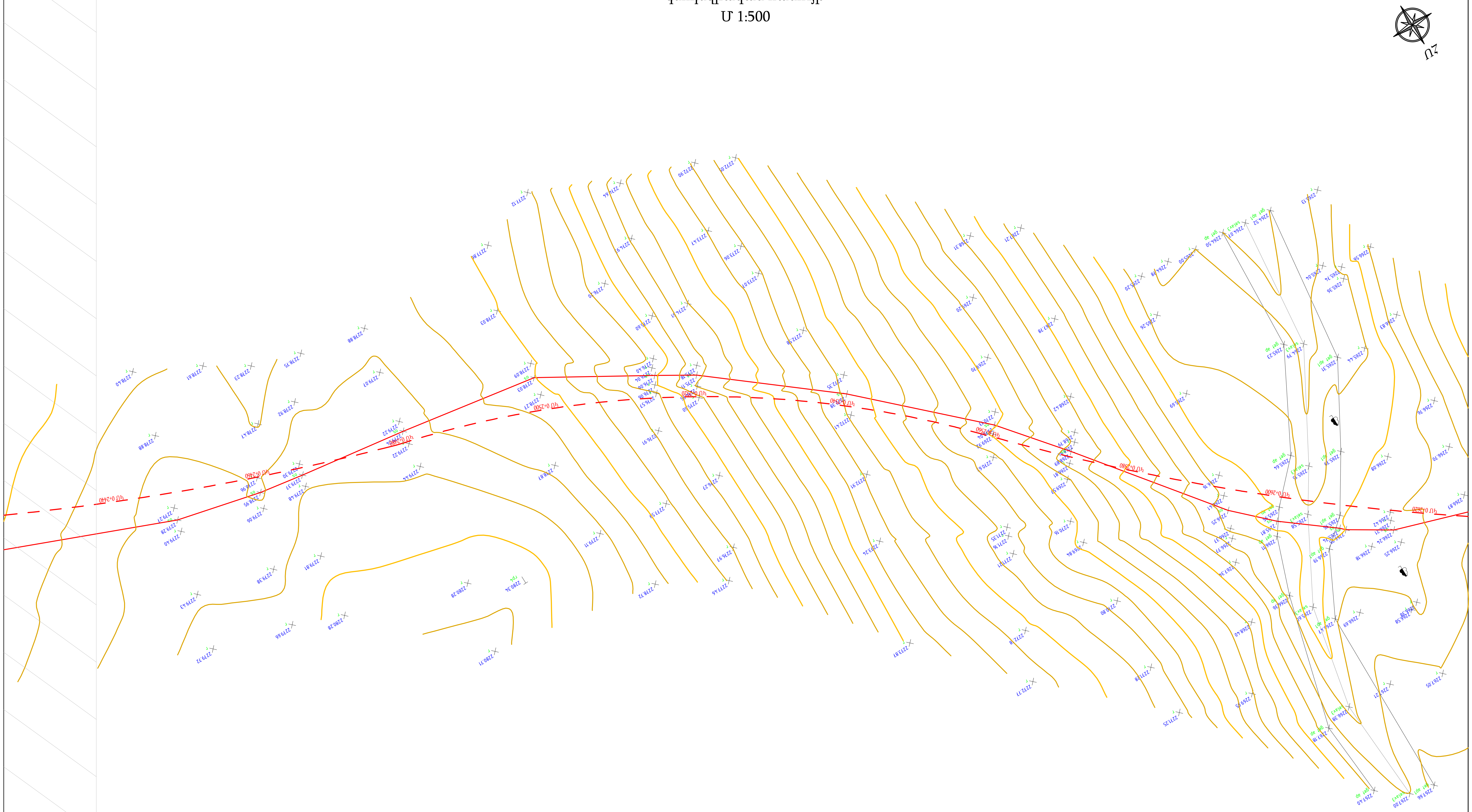

ՊԱՇՏՈՆ	Ա. ԱԶԳԱՆՈՒՆ	ՍՏՈՐԱԳ.	ԱՄՍ. ԱՄՍԹ.
ՏՆՕՐԵՆ	Ա. ՇԻՇԱՆՅԱՆ		
ՆԱԽԱԳԾՈՂ	Գ. ԱՎԵՏԻՍՅԱՆ		

Պատվիրատու՝ Վայոց Ձորի մարզպետարան

ՀՀ Վայոց ձորի մարզ, Ջերմուկ համայնքից դեպի Կարմրաշեն «Ալպյան» մարզագետիններ տանող գրունտային ճանապարհի կառուցում

ՃԱՆԱՊԱՐՀԱՇԻՆԱՐԱՐԱԿԱՆ ՄԱՍ	Փուլ	Թերթ	Թերթեր
	ԱՆ	23	133

Գեոդեզիական հանույթ

«ԱՐՇԻՆ-ՔՈՆՍԹՐԱՔՇՆ» ՍՊԸ

Ջերմուկ համայնքից դեպի Կարմրաշեն «Ալպյան» մարգագետիններ
տանող գրունտային ճանապարհի
գեոդեզիական հանույթ

Մ 1:500

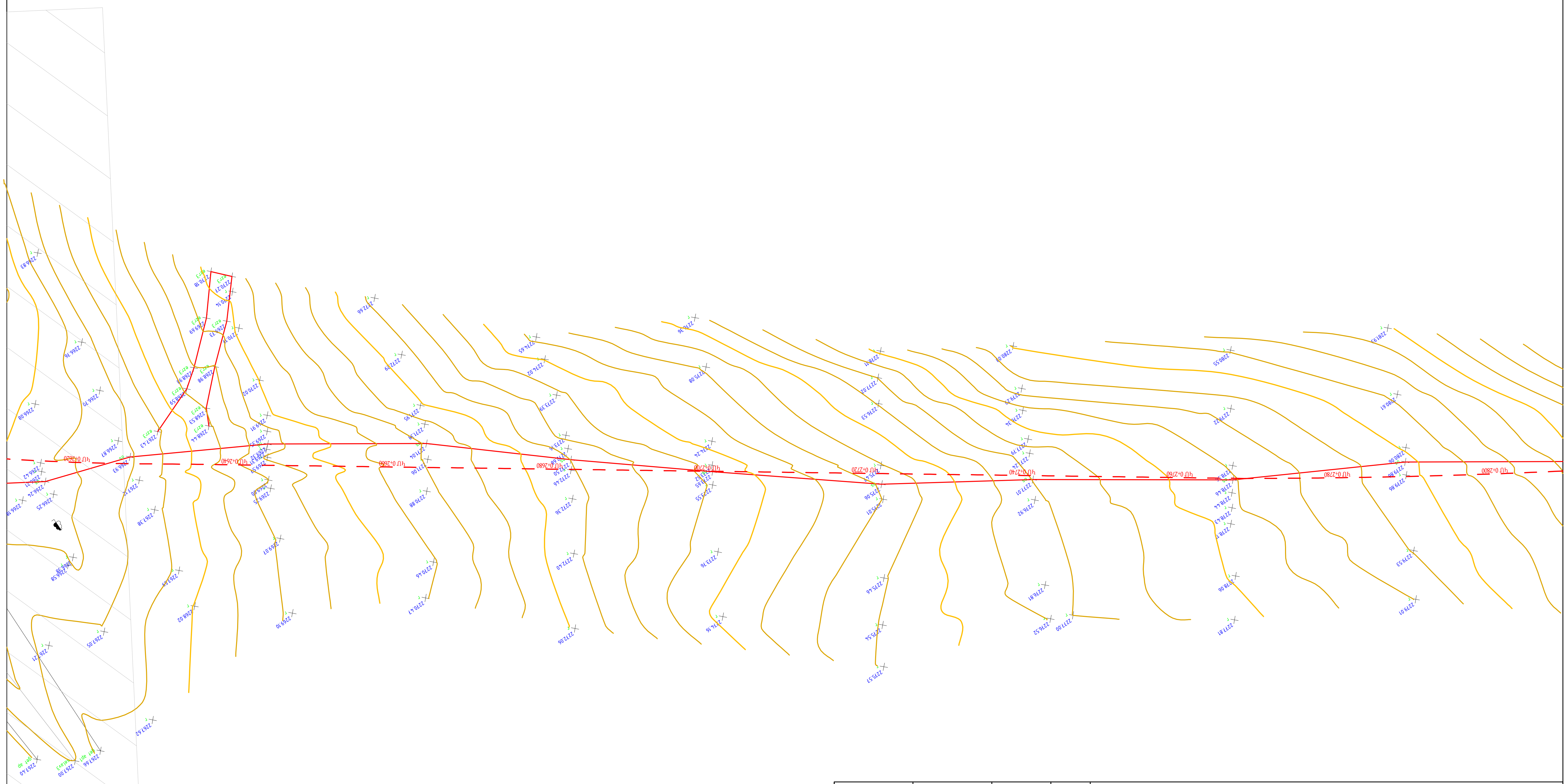

ՊԱՇՏՈՆ	Ա. ԱԶԳԱՆՈՒՆ	ՍՏՈՐԱԳ.	ԱՄՍ. ԱՄՍԹ.
ՏՆՕՐԵՆ	Ա. ՇԻՇԱՆՅԱՆ		
ՆԱԽԱԳԾՈՂ	Գ. ԱՎԵՏԻՍՅԱՆ		

Պատվիրատու՝ Վայոց Ձորի մարզպետարան

ՀՀ Վայոց ձորի մարզ, Ջերմուկ համայնքից դեպի Կարմրաշեն «Ալպյան» մարգագետիններ տանող գրունտային ճանապարհի կառուցում

ՃԱՆԱՊԱՐՀԱՇԻՆԱՐԱՐԱԿԱՆ ՄԱՍ	Փուլ	Թերթ	Թերթեր
	ԱՆ	24	133

Գեոդեզիական հանույթ

«ԱՐՇԻՆ-ՔՈՆՍԹՐԱՔՇՆ» ՍՊԸ

Ջերմուկ համայնքից դեպի Կարմրաշեն «Ալպյան» մարզագետիններ տանող գրունտային ճանապարհի գեոդեզիական հանույթ

Մ 1:500

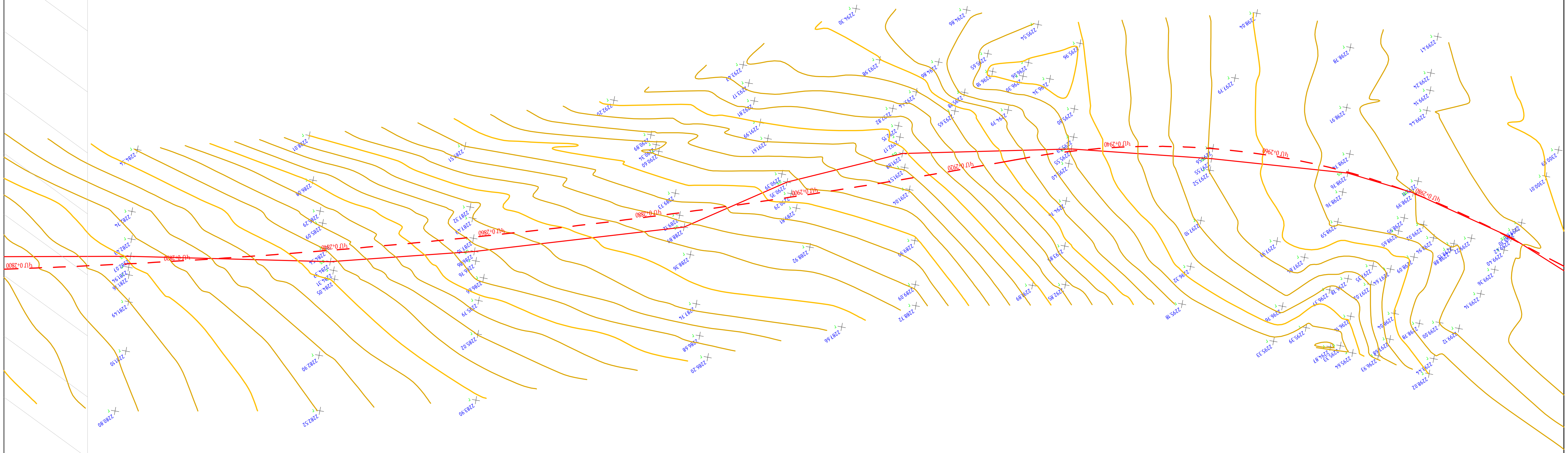

ՊԱՇՏՈՆ	Ա. ԱԶԳԱՆՈՒՆ	ՍՏՈՐԱԳ.	ԱՄՍ. ԱՄՍԹ.
ՏՆՕՐԵՆ	Ա. ՇԻՇԱՆՅԱՆ		
ՆԱԽԱԳԾՈՂ	Գ. ԱՎԵՏԻՍՅԱՆ		

Պատվիրատու՝ Վայոց Ձորի մարզպետարան

ՀՀ Վայոց ձորի մարզ, Ջերմուկ համայնքից դեպի Կարմրաշեն «Ալպյան» մարզագետիններ տանող գրունտային ճանապարհի կառուցում

ՃԱՆԱՊԱՐՀԱՇԻՆԱՐԱՐԱԿԱՆ ՄԱՍ	Փուլ	Թերթ	Թերթեր
	ԱՆ	25	133

Գեոդեզիական հանույթ

«ԱՐՇԻՆ-ՔՈՆՍԹՐԱՔՇՆ» ՍՊԸ

Ջերմուկ համայնքից դեպի Կարմրաշեն «Ալպյան» մարգագետիններ տանող գրունտային ճանապարհի գեոդեզիական հանույթ

Մ 1:500

ՀՅ

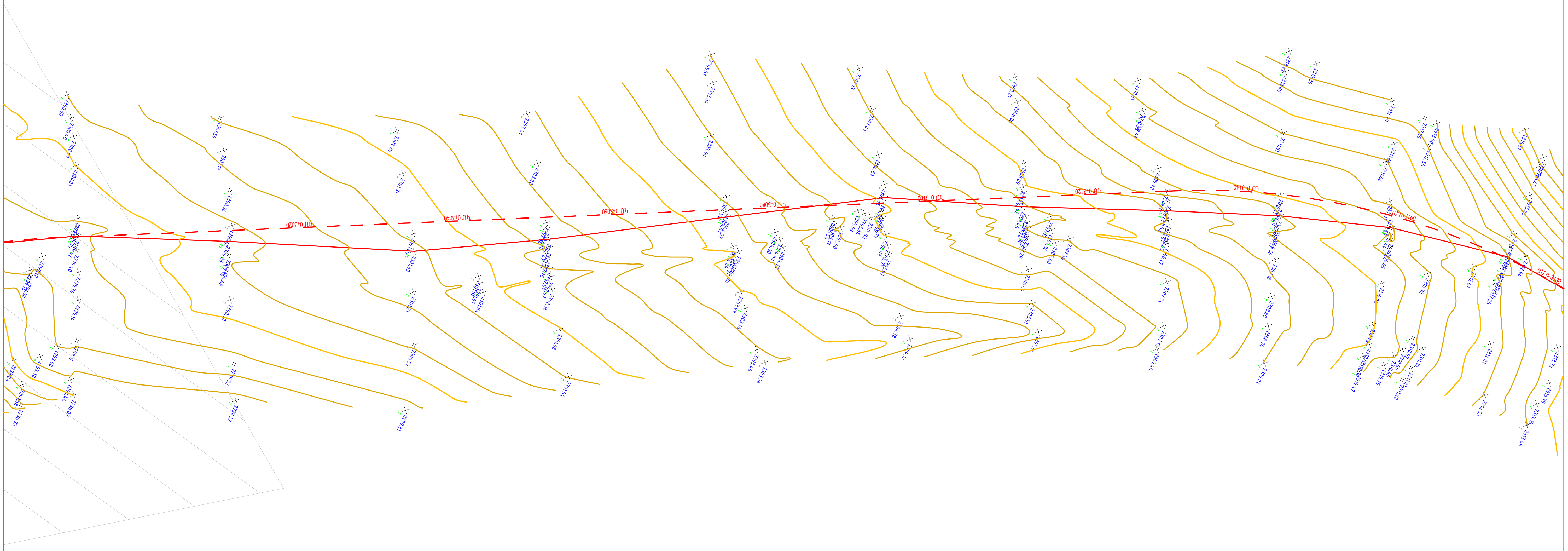

ՊԱՇՏՈՆ	Ա. ԱԶԳԱՆՈՒՆ	ՍՏՈՐԱԳ.	ԱՄՍ. ԱՄՍԹ.
ՏՆՕՐԵՆ	Ա. ՇԻՇԱՆՅԱՆ		
ՆԱԽԱԳԾՈՂ	Գ. ԱՎԵՏԻՍՅԱՆ		

Պատվիրատու՝ Վայոց Ձորի մարզպետարան

ՀՀ Վայոց ձորի մարզ, Ջերմուկ համայնքից դեպի Կարմրաշեն «Ալպյան» մարգագետիններ տանող գրունտային ճանապարհի կառուցում

ՃԱՆԱՊԱՐՀԱՇԻՆԱՐԱՐԱԿԱՆ ՄԱՍ

Փուլ	Թերթ	Թերթեր
ԱՆ	26	133

Գեոդեզիական հանույթ

«ԱՐՇԻՆ-ՔՈՆՍԹՐԱՔՇՆ» ՍՊԸ

Ջերմուկ համայնքից դեպի Կարմրաշեն «Ալպյան» մարգագետիններ տանող գրունտային ճանապարհի գեոդեզիական հանույթ

Մ 1:500

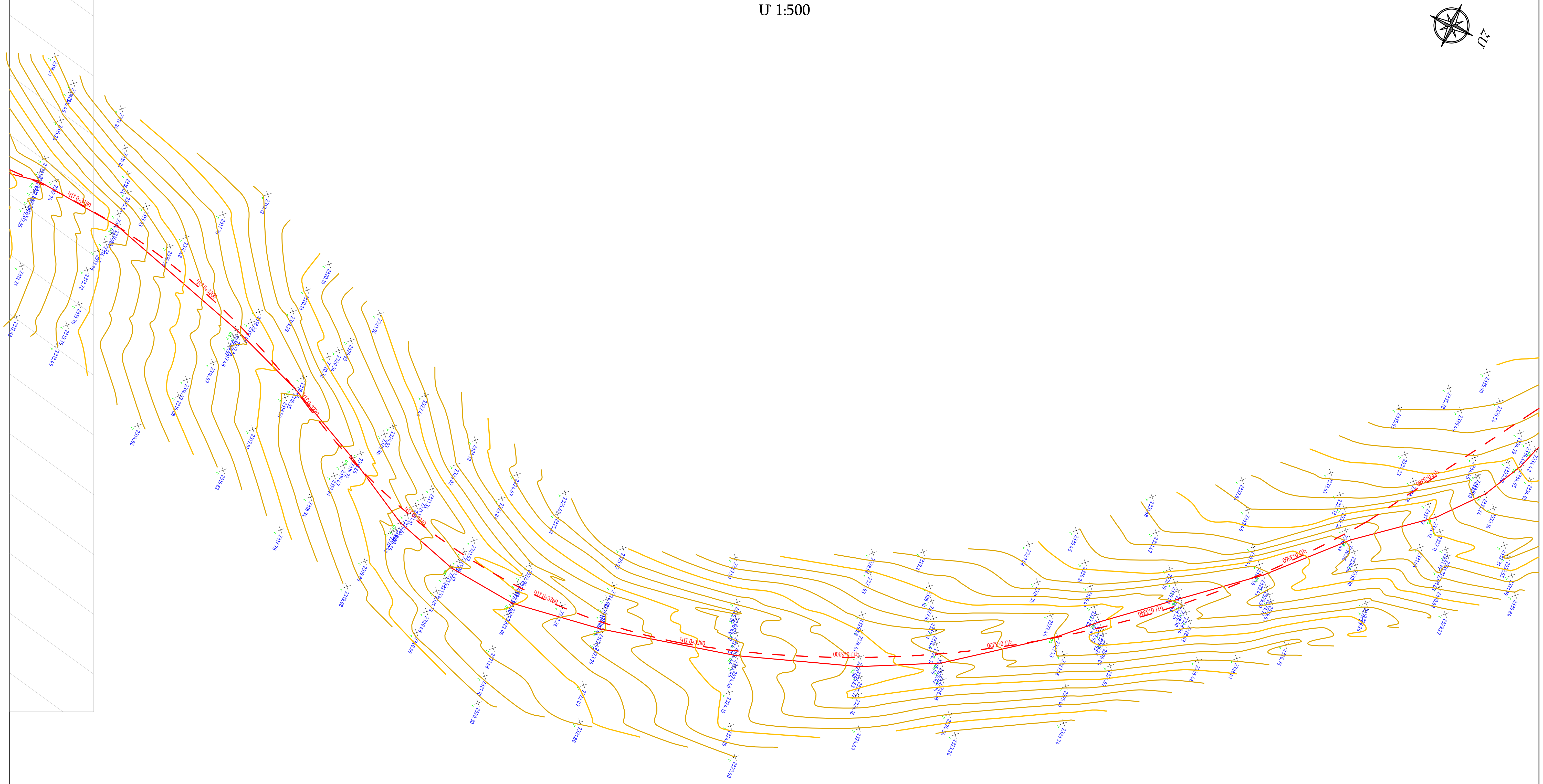

ՊԱՇՏՈՆ	Ա. ԱԶԳԱՆՈՒՆ	ՍՏՈՐԱԳ.	ԱՄՍ. ԱՄՍԹ.	Պատվիրատու՝ Վայոց Ձորի մարզպետարան		
				ՀՀ Վայոց ձորի մարզ, Ջերմուկ համայնքից դեպի Կարմրաշեն «Ալպյան» մարգագետիններ տանող գրունտային ճանապարհի կառուցում		
ՏՆՕՐԵՆ	Ա. ՇԻՇԱՆՅԱՆ			ՃԱՆԱՊԱՐՀԱՇԻՆԱՐԱՐԱԿԱՆ ՄԱՍ	Փուլ: ԱՆ	Թերթ: 27 / Թերթեր: 133
ՆԱԽԱԳԾՈՂ	Գ. ԱՎԵՏԻՍՅԱՆ			Գեոդեզիական հանույթ	«ԱՐՇԻՆ-ՔՈՆՍԹՐԱՔՇՆ» ՍՊԸ	

Ջերմուկ համայնքից դեպի Կարմրաշեն «Ալպյան» մարզագետիններ տանող գրունտային ճանապարհի գեոդեզիական հանույթ

Մ 1:500

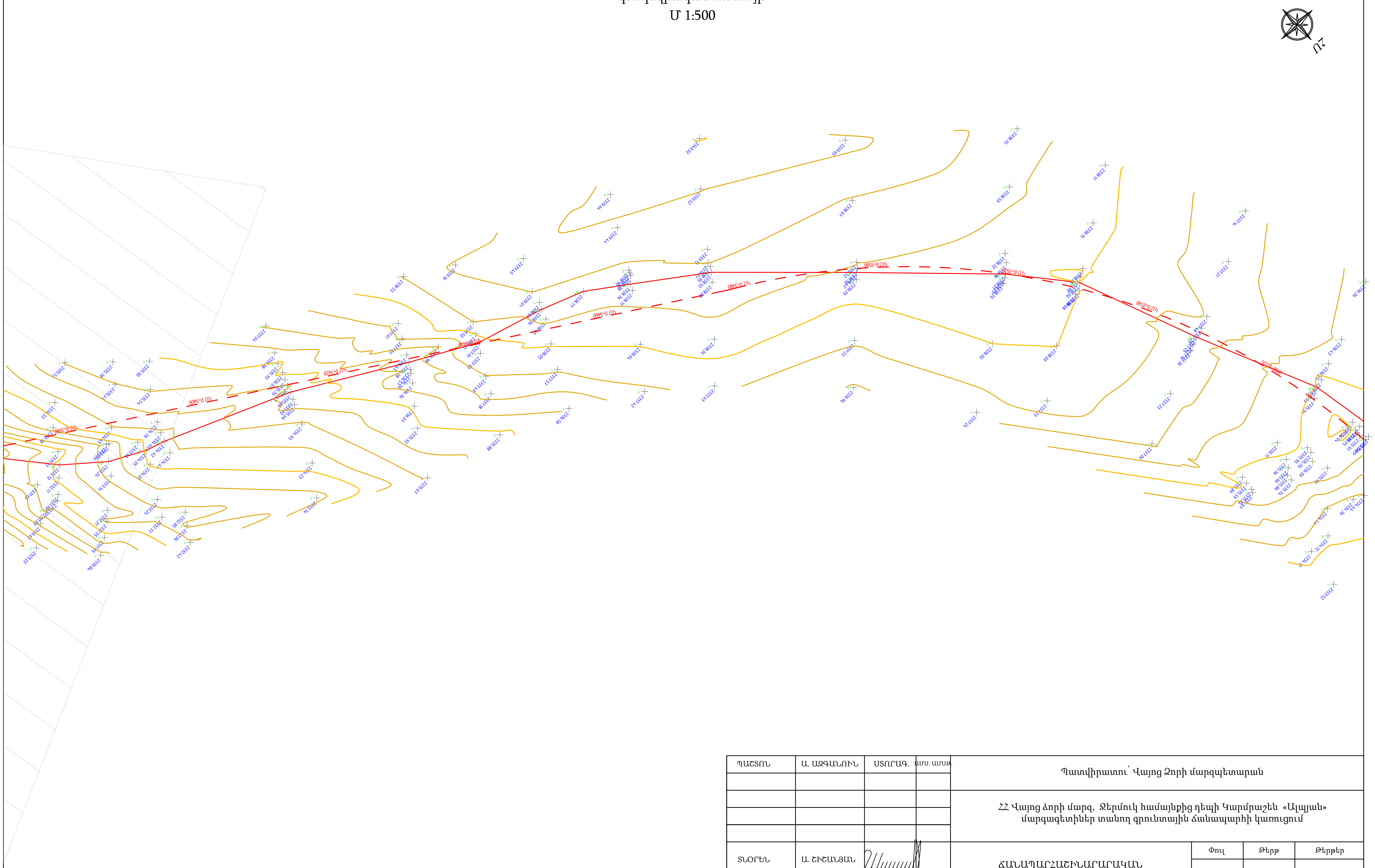

ՊԱՇՏՈՆ	Ա. ԱԶԳԱՆՈՒՆ	ՍՏՈՐԱԳ.	ԱՄՍ. ԱՄՍԹ.	Պատվիրատու՝ Վայոց Ձորի մարզպետարան		
				ՀՀ Վայոց ձորի մարզ, Ջերմուկ համայնքից դեպի Կարմրաշեն «Ալպյան» մարզագետիններ տանող գրունտային ճանապարհի կառուցում		
ՏՆՕՐԵՆ	Ա. ՇԻՇԱՆՅԱՆ			ՃԱՆԱՊԱՐՀԱՇԻՆԱՐԱՐԱԿԱՆ ՄԱՍ	Փուլ: ԱՆ	Թերթ: 28 / Թերթեր: 133
ՆԱԽԱԳԾՈՂ	Գ. ԱՎԵՏԻՍՅԱՆ			Գեոդեզիական հանույթ	«ԱՐՇԻՆ-ՔՈՆՍԹՐԱՔՇՆ» ՍՊԸ	

Ջերմուկ համայնքից դեպի Կարմրաշեն «Ալպյան» մարզագետիններ տանող գրունտային ճանապարհի գեոդեզիական հանույթ

Մ 1:500

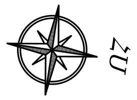

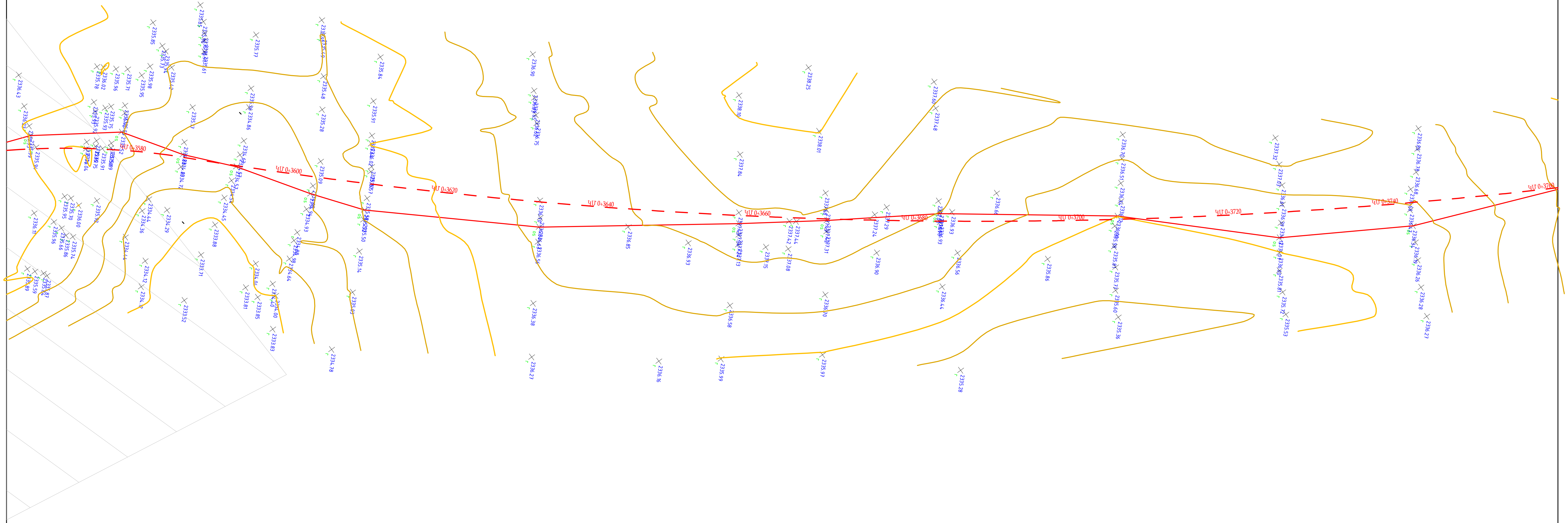

ՊԱՇՏՈՆ	Ա. ԱԶԳԱՆՈՒՆ	ՍՏՈՐԱԳ.	ԱՄՍ. ԱՄՍԹ.	Պատվիրատու՝ Վայոց Ձորի մարզպետարան		
				ՀՀ Վայոց ձորի մարզ, Ջերմուկ համայնքից դեպի Կարմրաշեն «Ալպյան» մարզագետիններ տանող գրունտային ճանապարհի կառուցում		
ՏՆՕՐԵՆ	Ա. ՇԻՇԱՆՅԱՆ			ՃԱՆԱՊԱՐՀԱՇԻՆԱՐԱՐԱԿԱՆ ՄԱՍ	Փուլ	Թերթ	Թերթեր
					ԱՆ	29	133
ՆԱԽԱԳԾՈՂ	Գ. ԱՎԵՏԻՍՅԱՆ			Գեոդեզիական հանույթ	«ԱՐՇԻՆ-ՔՈՆՍԹՐԱՔՇՆ» ՍՊԸ	

Ջերմուկ համայնքից դեպի Կարմրաշեն «Ալպյան» մարզագետիններ տանող գրունտային ճանապարհի գեոդեզիական հանույթ

Մ 1:500

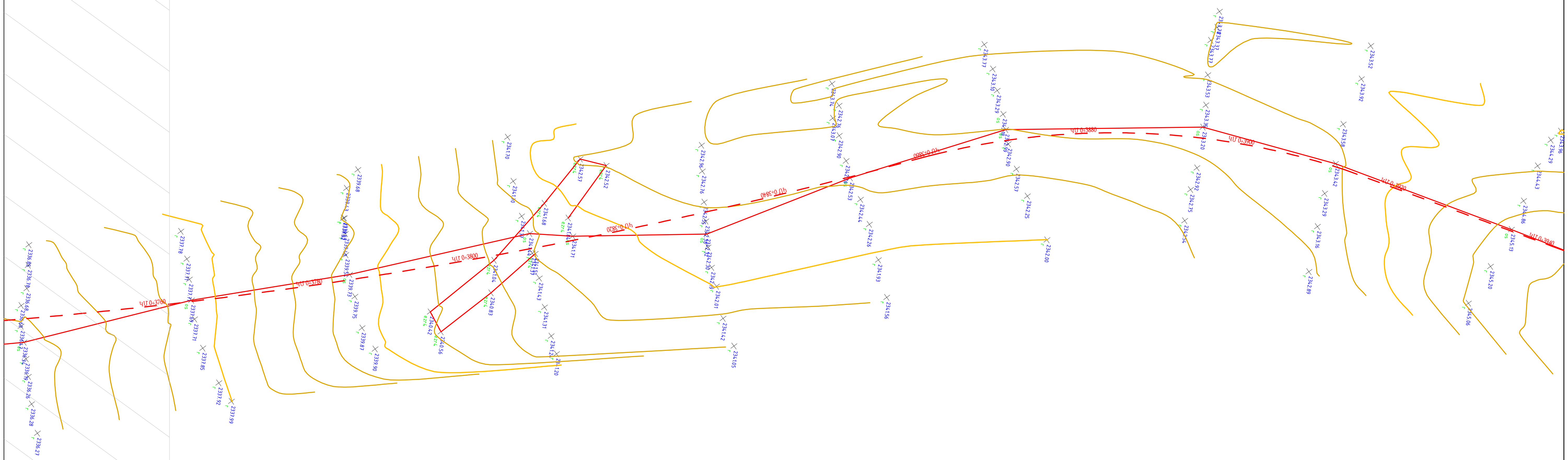

ՊԱՇՏՈՆ	Ա. ԱԶԳԱՆՈՒՆ	ՍՏՈՐԱԳ.	ԱՄՍ. ԱՄՍԹ.	Պատվիրատու՝ Վայոց Ձորի մարզպետարան		
				ՀՀ Վայոց ձորի մարզ, Ջերմուկ համայնքից դեպի Կարմրաշեն «Ալպյան» մարզագետիններ տանող գրունտային ճանապարհի կառուցում		
ՏՆՕՐԵՆ	Ա. ՇԻՇԱՆՅԱՆ			ՃԱՆԱՊԱՐՀԱՇԻՆԱՐԱՐԱԿԱՆ ՄԱՍ	Փուլ	Թերթ	Թերթեր
ՆԱԽԱԳԾՈՂ	Գ. ԱՎԵՏԻՍՅԱՆ				ԱՆ	30	133
				Գեոդեզիական հանույթ	«ԱՐՇԻՆ-ՔՈՆՍԹՐԱՔՇՆ» ՍՊԸ		

Ջերմուկ համայնքից դեպի Կարմրաշեն «Ալպյան» մարզագետիններ տանող գրունտային ճանապարհի գեոդեզիական հանույթ

Մ 1:500

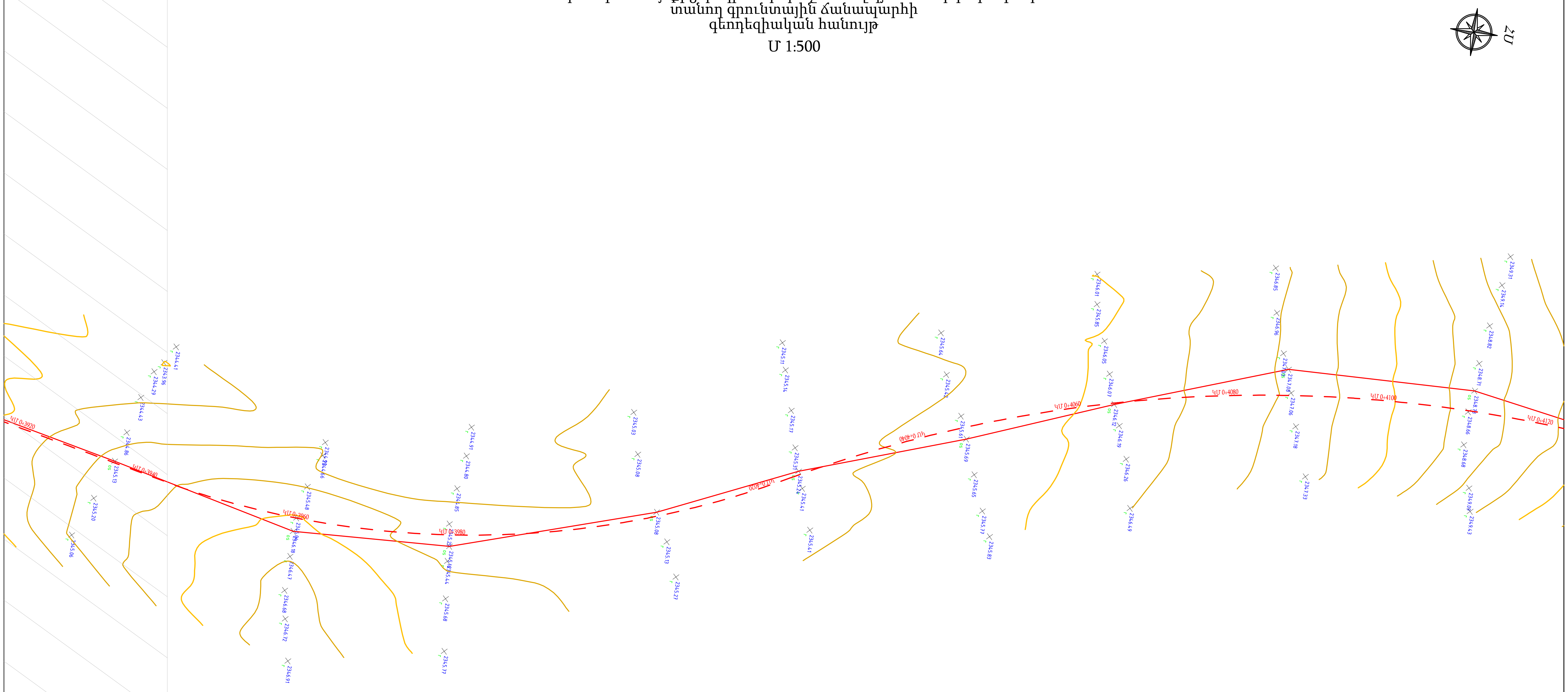

ՊԱՇՏՈՆ	Ա. ԱԶԳԱՆՈՒՆ	ՍՏՈՐԱԳ.	ԱՄՍ. ԱՄՍԹ.
ՏՆՕՐԵՆ	Ա. ՇԻՇԱՆՅԱՆ		
ՆԱԽԱԳԾՈՂ	Գ. ԱՎԵՏԻՍՅԱՆ		

Պատվիրատու՝ Վայոց Ձորի մարզպետարան

ՀՀ Վայոց ձորի մարզ, Ջերմուկ համայնքից դեպի Կարմրաշեն «Ալպյան» մարզագետիններ տանող գրունտային ճանապարհի կառուցում

ՃԱՆԱՊԱՐՀԱՇԻՆԱՐԱՐԱԿԱՆ ՄԱՍ

Փուլ	Թերթ	Թերթեր
ԱՆ	31	133

Գեոդեզիական հանույթ

«ԱՐՇԻՆ-ՔՈՆՍԹՐԱՔՇՆ» ՍՊԸ

Ջերմուկ համայնքից դեպի Կարմրաշեն «Ալպյան» մարզագետիններ տանող գրունտային ճանապարհի գեոդեզիական հանույթ

Մ 1:500

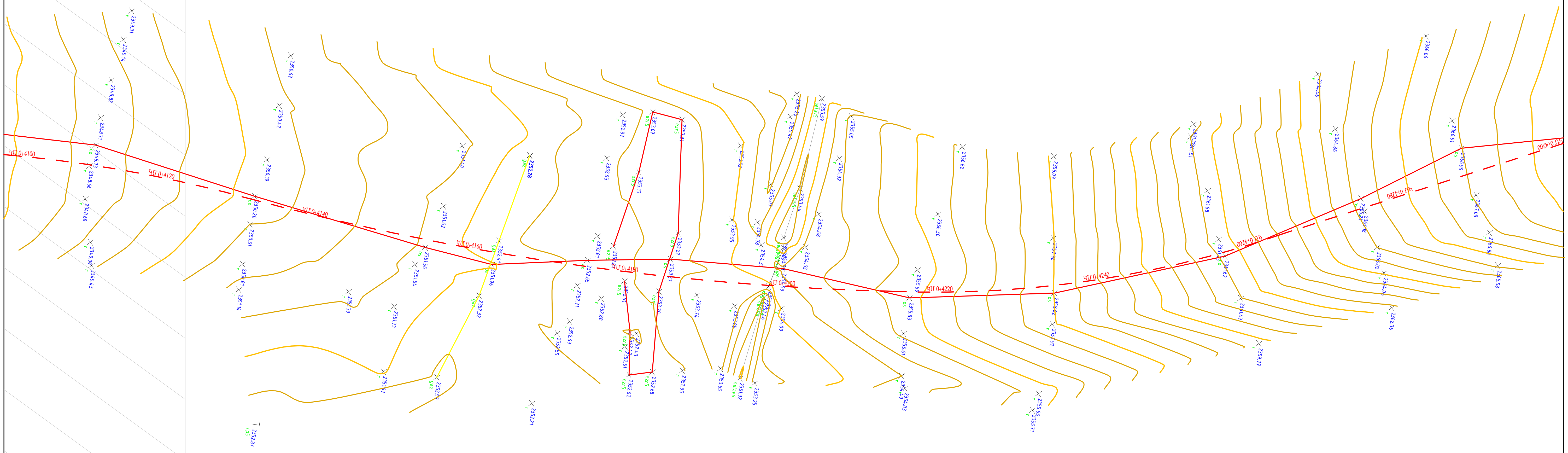

ՊԱՇՏՈՆ	Ա. ԱԶԳԱՆՈՒՆ	ՍՏՈՐԱԳ.	ԱՄՍ. ԱՄՍԹ.	Պատվիրատու՝ Վայոց Ձորի մարզպետարան		
				ՀՀ Վայոց ձորի մարզ, Ջերմուկ համայնքից դեպի Կարմրաշեն «Ալպյան» մարզագետիններ տանող գրունտային ճանապարհի կառուցում		
				ՃԱՆԱՊԱՐՀԱՇԻՆԱՐԱՐԱԿԱՆ ՄԱՍ	Փուլ	Թերթ / Թերթեր
ՏՆՕՐԵՆ	Ա. ՇԻՇԱՆՅԱՆ				ԱՆ	32 / 133
ՆԱԽԱԳԾՈՂ	Գ. ԱՎԵՏԻՍՅԱՆ			Գեոդեզիական հանույթ	«ԱՐՇԻՆ-ՔՈՆՍԹՐԱՔՇՆ» ՍՊԸ	

Ջերմուկ համայնքից դեպի Կարմրաշեն «Ալպյան» մարզագետիններ տանող գրունտային ճանապարհի գեոդեզիական հանույթ

Մ 1:500

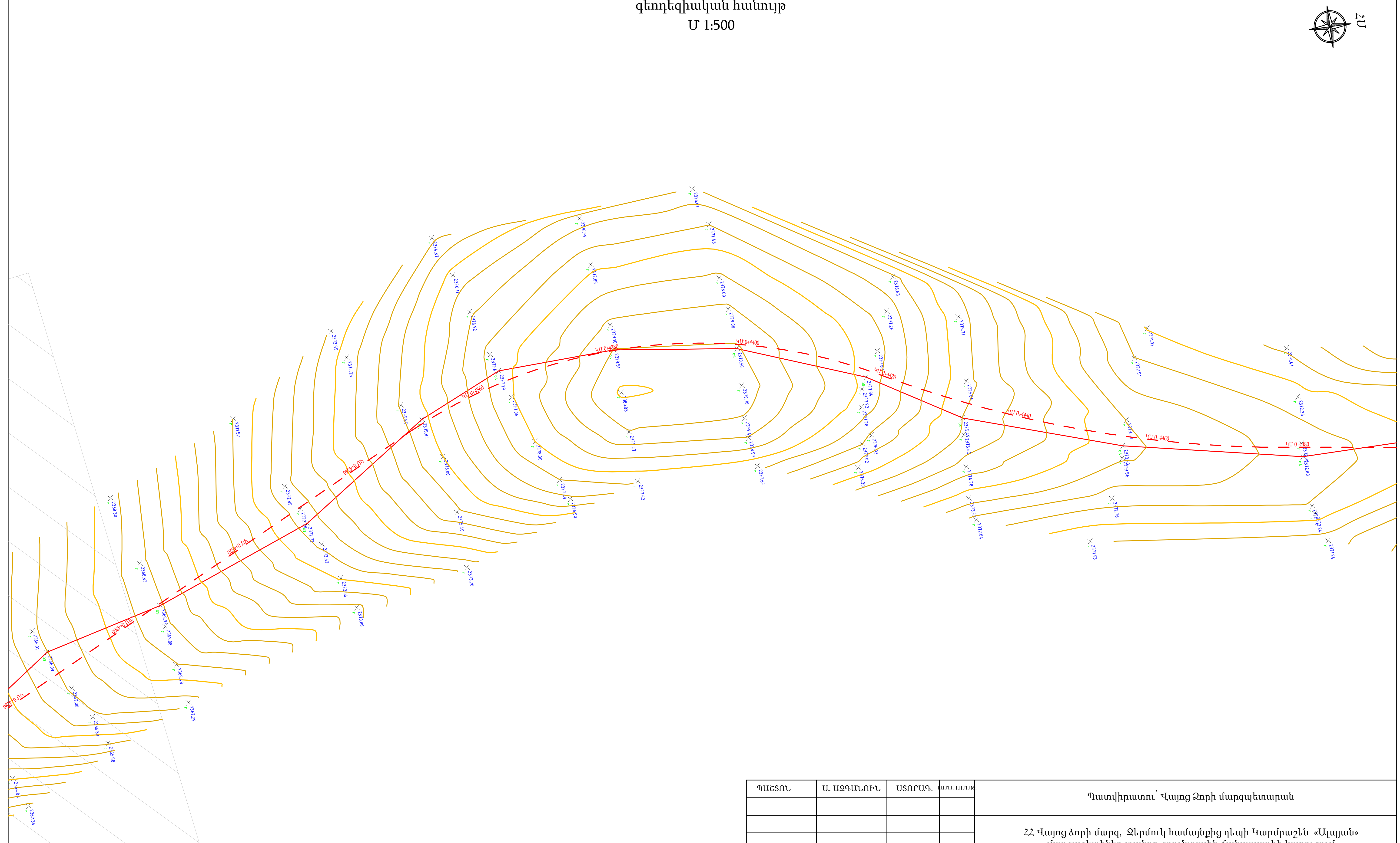

ՊԱՇՏՈՆ	Ա. ԱԶԳԱՆՈՒՆ	ՍՏՈՐԱԳ.	ԱՄՍ. ԱՄՍԹ.	Պատվիրատու՝ Վայոց Ձորի մարզպետարան		
				ՀՀ Վայոց ձորի մարզ, Ջերմուկ համայնքից դեպի Կարմրաշեն «Ալպյան» մարզագետիններ տանող գրունտային ճանապարհի կառուցում		
ՏՆՕՐԵՆ	Ա. ՇԻՇՄԱՆՅԱՆ	[signature]		ՃԱՆԱՊԱՐՀԱՇԻՆԱՐԱՐԱԿԱՆ ՄԱՍ	Փուլ: ԱՆ	Թերթ: 33 / Թերթեր: 133
ՆԱԽԱԳԾՈՂ	Գ. ԱՎԵՏԻՍՅԱՆ	[signature]		Գեոդեզիական հանույթ	«ԱՐՇԻՆ-ՔՈՆՍԹՐԱՔՇՆ» ՍՊԸ	

Ջերմուկ համայնքից դեպի Կարմրաշեն «Ալպյան» մարգագետիններ տանող գրունտային ճանապարհի գեոդեզիական հանույթ

Մ 1:500

ՀՍ

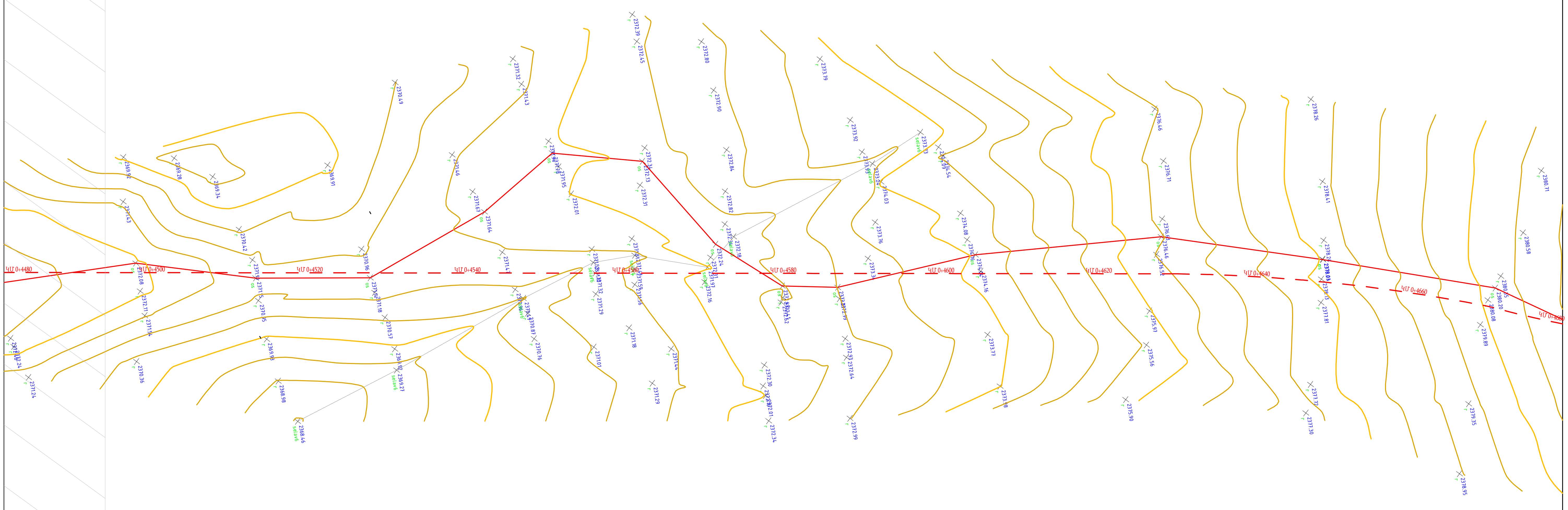

ՊԱՇՏՈՆ	Ա. ԱԶԳԱՆՈՒՆ	ՍՏՈՐԱԳ.	ԱՄՍ. ԱՄՍԹ.
ՏՆՕՐԵՆ	Ա. ՇԻՇԱՆՅԱՆ		
ՆԱԽԱԳԾՈՂ	Գ. ԱՎԵՏԻՍՅԱՆ		

Պատվիրատու՝ Վայոց Ձորի մարզպետարան

ՀՀ Վայոց ձորի մարզ, Ջերմուկ համայնքից դեպի Կարմրաշեն «Ալպյան» մարգագետիններ տանող գրունտային ճանապարհի կառուցում

ՃԱՆԱՊԱՐՀԱՇԻՆԱՐԱՐԱԿԱՆ ՄԱՍ

Փուլ	Թերթ	Թերթեր
ԱՆ	34	133

Գեոդեզիական հանույթ

«ԱՐՇԻՆ-ՔՈՆՍԹՐԱՔՇՆ» ՍՊԸ

Ջերմուկ համայնքից դեպի Կարմրաշեն «Ալպյան» մարզագետիններ տանող գրունտային ճանապարհի գեոդեզիական հանույթ

Մ 1:500

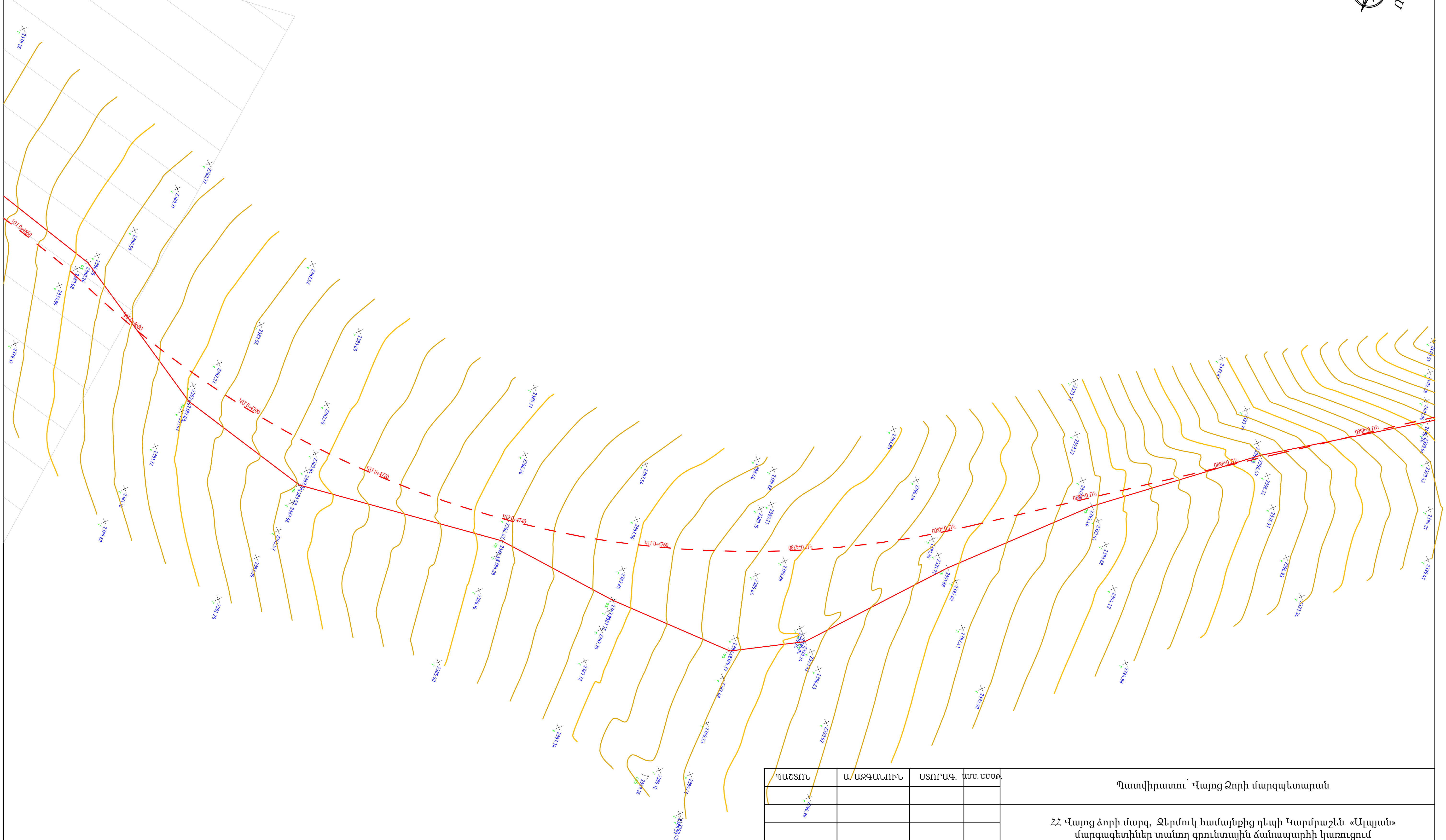

ՊԱՇՏՈՆ	Ա. ԱԶԳԱՆՈՒՆ	ՍՏՈՐԱԳ.	ԱՄՍ. ԱՄՍԹ.
ՏՆՕՐԵՆ	Ա. ՇԻՇՄԱՆՅԱՆ		
ՆԱԽԱԳԾՈՂ	Գ. ԱՎԵՏԻՍՅԱՆ		

Պատվիրատու` Վայոց Ձորի մարզպետարան

ՀՀ Վայոց ձորի մարզ, Ջերմուկ համայնքից դեպի Կարմրաշեն «Ալպյան» մարզագետիններ տանող գրունտային ճանապարհի կառուցում

ՃԱՆԱՊԱՐՀԱՇԻՆԱՐԱՐԱԿԱՆ ՄԱՍ	Փուլ	Թերթ	Թերթեր
	ԱՆ	35	133

Գեոդեզիական հանույթ	«ԱՐՇԻՆ-ՔՈՆՍԹՐԱՔՇՆ» ՍՊԸ

Ջերմուկ համայնքից դեպի Կարմրաշեն «Ալպյան» մարզագետիններ տանող գրունտային ճանապարհի գեոդեզիական հանույթ

Մ 1:500

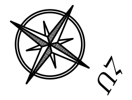

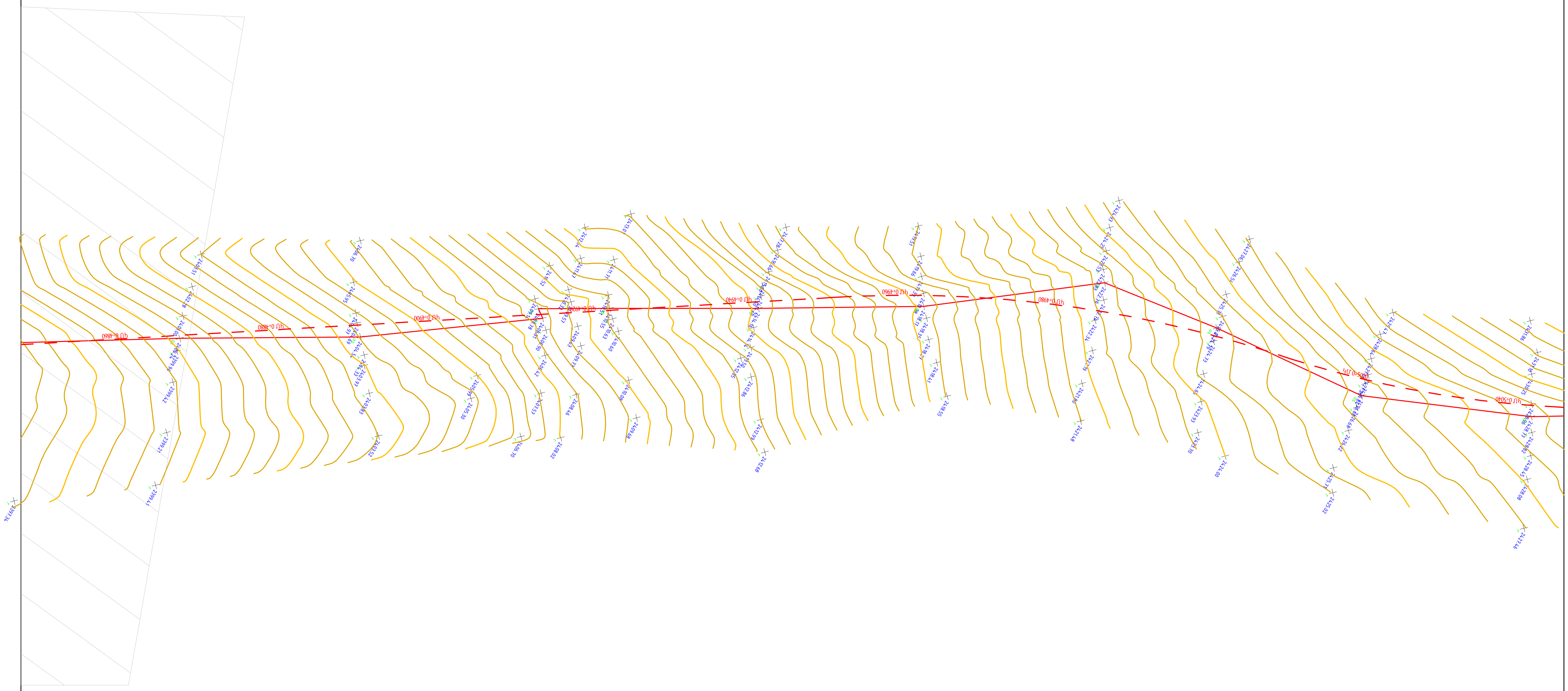

ՊԱՇՏՈՆ	Ա. ԱԶԳԱՆՈՒՆ	ՍՏՈՐԱԳ.	ԱՄՍ. ԱՄՍԹ.	Պատվիրատու՝ Վայոց Ձորի մարզպետարան		
				ՀՀ Վայոց ձորի մարզ, Ջերմուկ համայնքից դեպի Կարմրաշեն «Ալպյան» մարզագետիններ տանող գրունտային ճանապարհի կառուցում		
ՏՆՕՐԵՆ	Ա. ՇԻՇԱՆՅԱՆ			ՃԱՆԱՊԱՐՀԱՇԻՆԱՐԱՐԱԿԱՆ ՄԱՍ	Փուլ: ԱՆ	Թերթ: 36 / Թերթեր: 133
ՆԱԽԱԳԾՈՂ	Գ. ԱՎԵՏԻՍՅԱՆ			Գեոդեզիական հանույթ	«ԱՐՇԻՆ-ՔՈՆՍԹՐԱՔՇՆ» ՍՊԸ	

Ջերմուկ համայնքից դեպի Կարմրաշեն «Ալպյան» մարգագետիններ տանող գրունտային ճանապարհի գեոդեզիական հանույթ

Մ 1:500

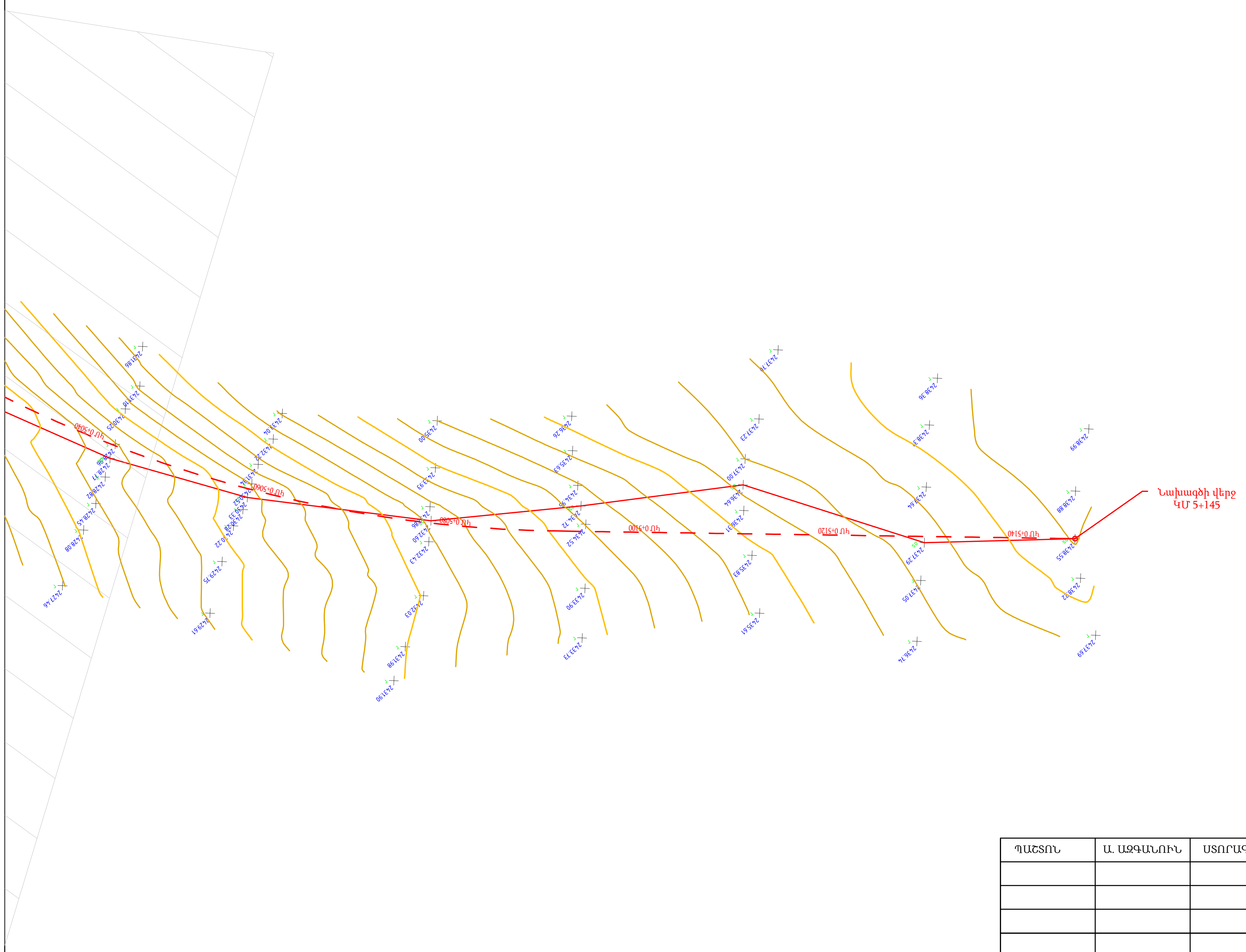

ՊԱՇՏՈՆ	Ա. ԱԶԳԱՆՈՒՆ	ՍՏՈՐԱԳ.	ԱՄՍ. ԱՄՍԹ.
ՏՆՕՐԵՆ	Ա. ՇԻՇՄԱՆՅԱՆ		
ՆԱԽԱԳԾՈՂ	Գ. ԱՎԵՏԻՍՅԱՆ		

Պատվիրատու՝ Վայոց Ձորի մարզպետարան

ՀՀ Վայոց ձորի մարզ, Ջերմուկ համայնքից դեպի Կարմրաշեն «Ալպյան» մարգագետիններ տանող գրունտային ճանապարհի կառուցում

ՃԱՆԱՊԱՐՀԱՇԻՆԱՐԱՐԱԿԱՆ ՄԱՍ

Փուլ	Թերթ	Թերթեր
ԱՆ	37	133

Գեոդեզիական հանույթ

«ԱՐՇԻՆ-ՔՈՆՍԹՐԱՔՇՆ» ՍՊԸ

Ջերմուկ համայնքից դեպի Կարմրաշեն «Ալպյան» մարգագետիններ տանող գրունտային ճանապարհի կառուցման հատակագիծ

Մ 1:500

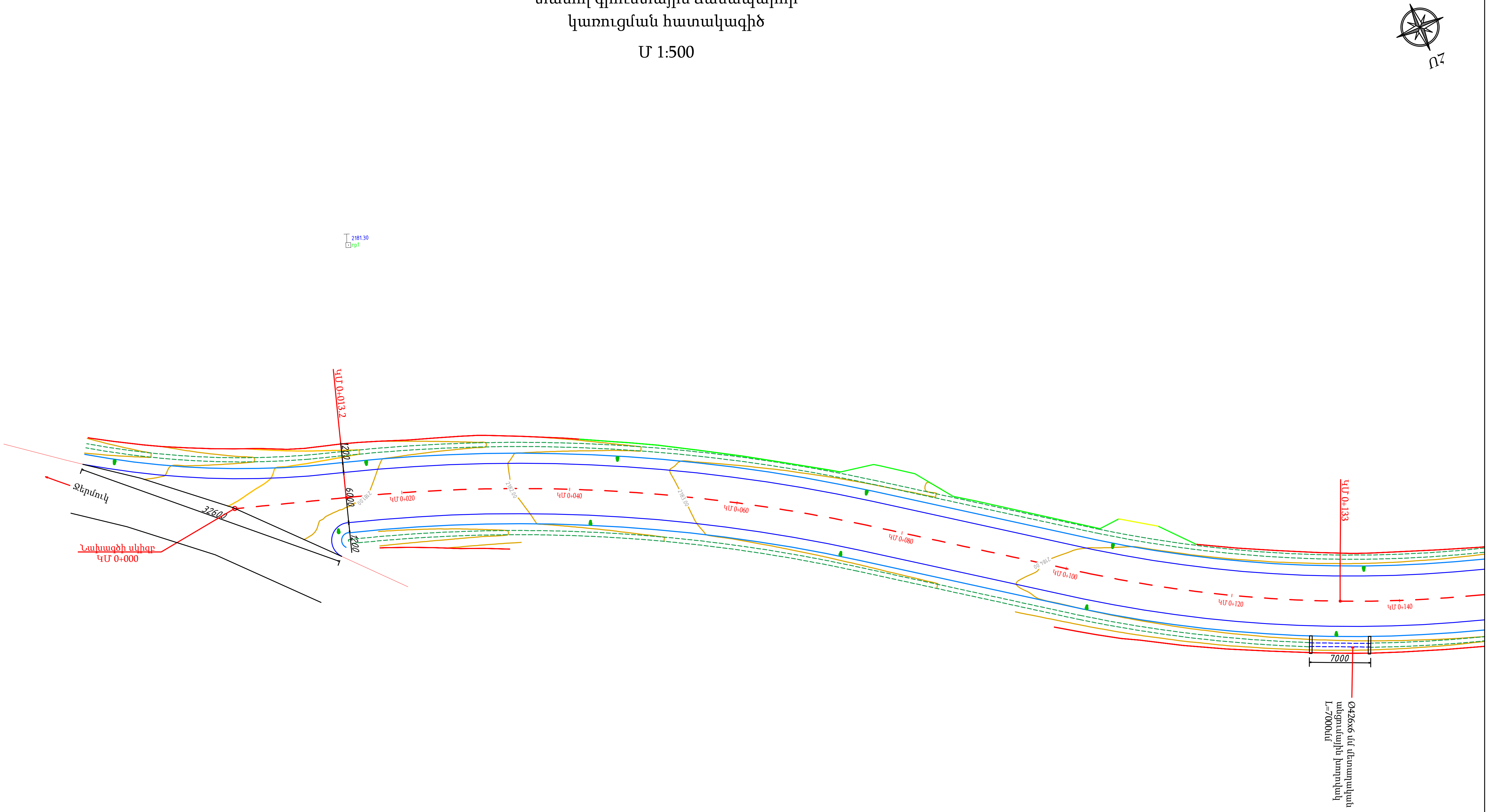

ՊԱՇՏՈՆ	Ա. ԱԶԳԱՆՈՒՆ	ՍՏՈՐԱԳ.	ԱՄՍ. ԱՄՍԹ.	Պատվիրատու՝ Վայոց Ձորի մարզպետարան		
				ՀՀ Վայոց ձորի մարզ, Ջերմուկ համայնքից դեպի Կարմրաշեն «Ալպյան» մարգագետիններ տանող գրունտային ճանապարհի կառուցում		
ՏՆՕՐԵՆ	Ա. ՇԻՇԱՆՅԱՆ	[signature]		ՃԱՆԱՊԱՐՀԱՇԻՆԱՐԱՐԱԿԱՆ ՄԱՍ	Փուլ / ԱՆ	Թերթ / 38	Թերթեր / 133
ՆԱԽԱԳԾՈՂ	Գ. ԱՎԵՏԻՍՅԱՆ	[signature]				
				Կառուցման հատակագիծ	«ԱՐՇԻՆ-ՔՈՆՍԹՐԱՔՇՆ» ՍՊԸ	

Ջերմուկ համայնքից դեպի Կարմրաշեն «Ալպյան» մարզագետիններ
տանող գրունտային ճանապարհի
կառուցման հատակագիծ

Մ 1:500

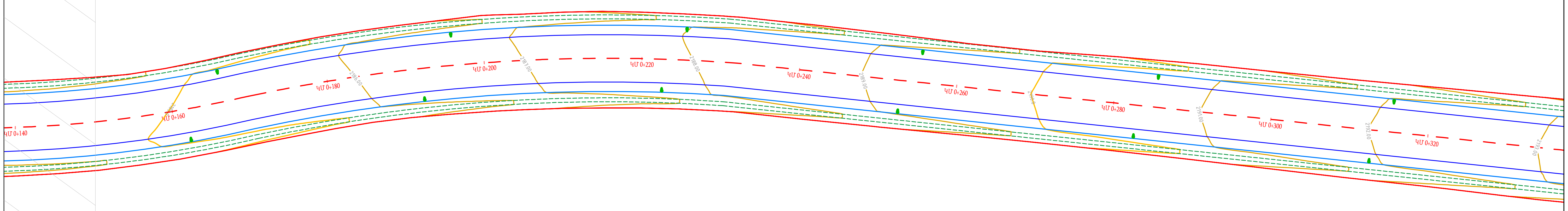

ՊԱՇՏՈՆ	Ա. ԱԶԳԱՆՈՒՆ	ՍՏՈՐԱԳ.	ԱՄՍ. ԱՄՍԹ.	Պատվիրատու՝ Վայոց Ձորի մարզպետարան		
				ՀՀ Վայոց ձորի մարզ, Ջերմուկ համայնքից դեպի Կարմրաշեն «Ալպյան» մարզագետիններ տանող գրունտային ճանապարհի կառուցում		
ՏՆՕՐԵՆ	Ա. ՇԻՇԱՆՅԱՆ			ՃԱՆԱՊԱՐՀԱՇԻՆԱՐԱՐԱԿԱՆ ՄԱՍ	Փուլ / ԱՆ	Թերթ / 39	Թերթեր / 133
ՆԱԽԱԳԾՈՂ	Գ. ԱՎԵՏԻՍՅԱՆ			Կառուցման հատակագիծ	«ԱՐՇԻՆ-ՔՈՆՍԹՐԱՔՇՆ» ՍՊԸ	

Ջերմուկ համայնքից դեպի Կարմրաշեն «Ալպյան» մարզագետիններ տանող գրունտային ճանապարհի կառուցման հատակագիծ

Մ 1:500

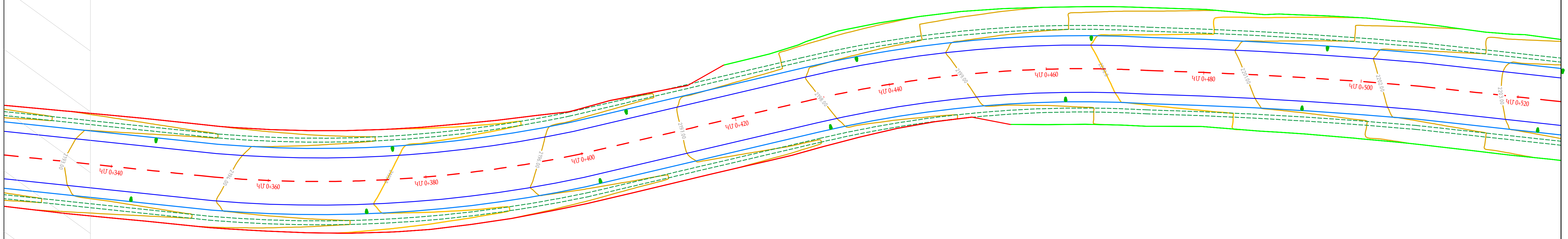

ՊԱՇՏՈՆ	Ա. ԱԶԳԱՆՈՒՆ	ՍՏՈՐԱԳ.	ԱՄՍ. ԱՄՍԹ.	Պատվիրատու` Վայոց Ձորի մարզպետարան		
				ՀՀ Վայոց ձորի մարզ, Ջերմուկ համայնքից դեպի Կարմրաշեն «Ալպյան» մարզագետիններ տանող գրունտային ճանապարհի կառուցում		
ՏՆՕՐԵՆ	Ա. ՇԻՇԱՆՅԱՆ	[signature]		ՃԱՆԱՊԱՐՀԱՇԻՆԱՐԱՐԱԿԱՆ ՄԱՍ	Փուլ: ԱՆ	Թերթ: 40 / Թերթեր: 133
ՆԱԽԱԳԾՈՂ	Գ. ԱՎԵՏԻՍՅԱՆ	[signature]		Կառուցման հատակագիծ	«ԱՐՇԻՆ-ՔՈՆՍԹՐԱՔՇՆ» ՍՊԸ	

Ջերմուկ համայնքից դեպի Կարմրաշեն «Ալպյան» մարզագետիններ
տանող գրունտային ճանապարհի
կառուցման հատակագիծ

Մ 1:500

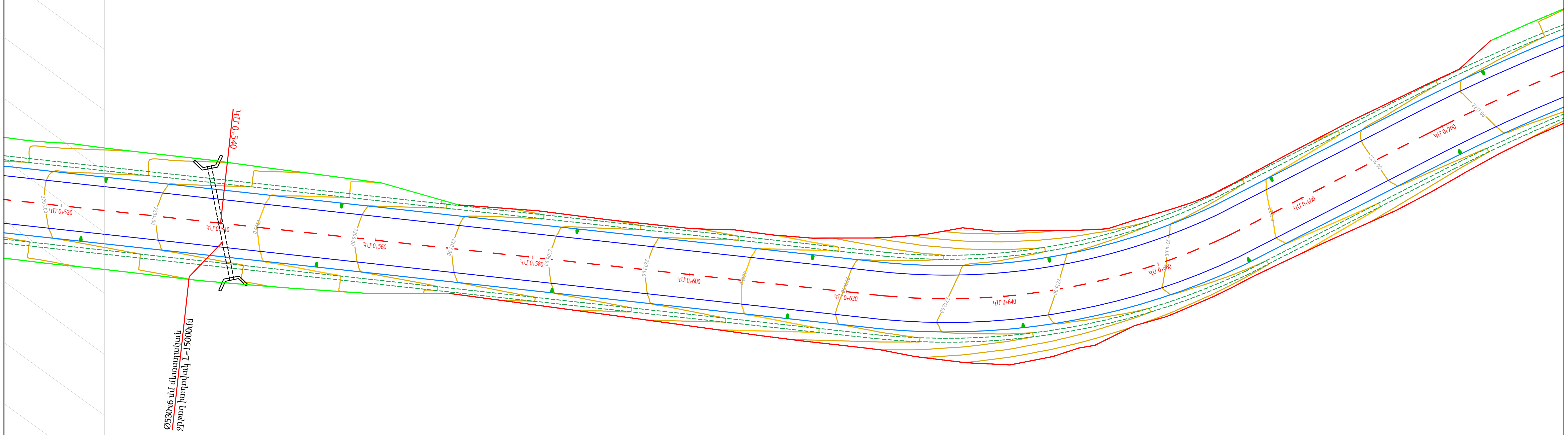

ՊԱՇՏՈՆ	Ա. ԱԶԳԱՆՈՒՆ	ՍՏՈՐԱԳ.	ԱՄՍ. ԱՄՍԹ.	Պատվիրատու՝ Վայոց Ձորի մարզպետարան		
				ՀՀ Վայոց ձորի մարզ, Ջերմուկ համայնքից դեպի Կարմրաշեն «Ալպյան» մարզագետիններ տանող գրունտային ճանապարհի կառուցում		
ՏՆՕՐԵՆ	Ա. ՇԻՇԱՆՅԱՆ	[signature]		ՃԱՆԱՊԱՐՀԱՇԻՆԱՐԱՐԱԿԱՆ ՄԱՍ	Փուլ: ԱՆ	Թերթ: 41 / Թերթեր: 133
ՆԱԽԱԳԾՈՂ	Գ. ԱՎԵՏԻՍՅԱՆ	[signature]		Կառուցման հատակագիծ	«ԱՐՇԻՆ-ՔՈՆՍԹՐԱՔՇՆ» ՍՊԸ	

Ջերմուկ համայնքից դեպի Կարմրաշեն «Ալպյան» մարզագետիններ
տանող գրունտային ճանապարհի
կառուցման հատակագիծ

Մ 1:500

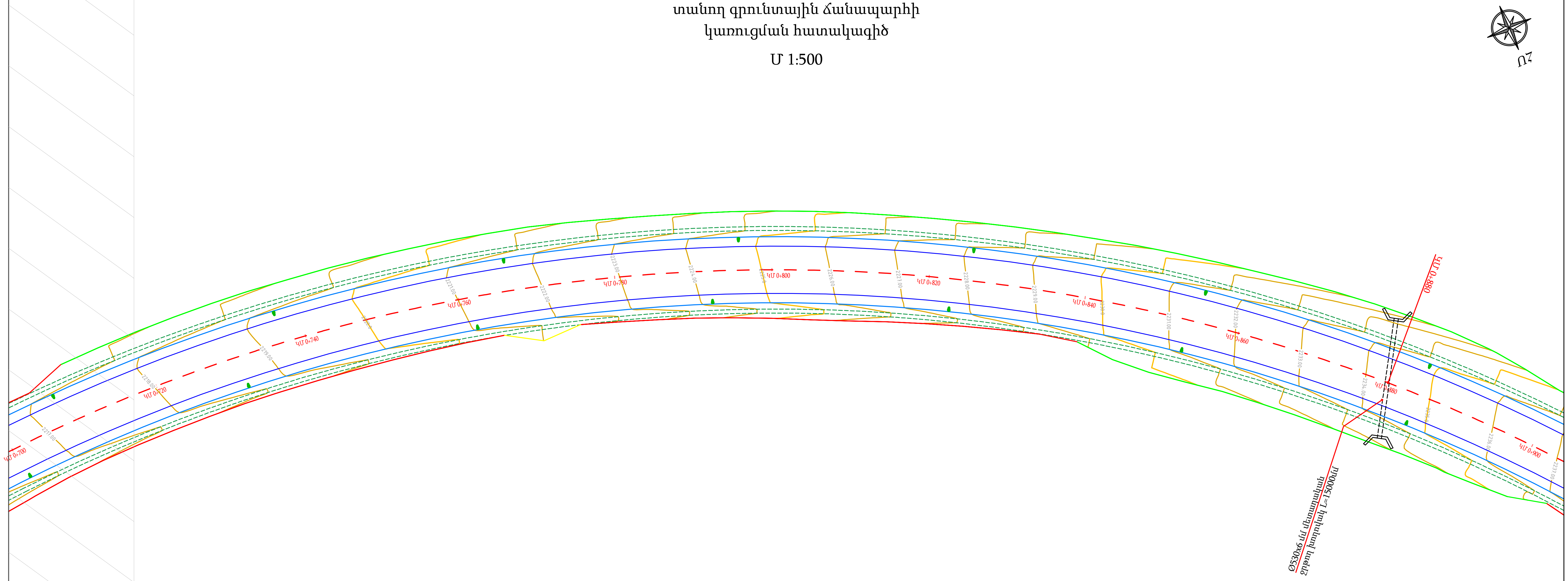

ՊԱՇՏՈՆ	Ա. ԱԶԳԱՆՈՒՆ	ՍՏՈՐԱԳ.	ԱՄՍ. ԱՄՍԹ.	Պատվիրատու՝ Վայոց Ձորի մարզպետարան		
				ՀՀ Վայոց ձորի մարզ, Ջերմուկ համայնքից դեպի Կարմրաշեն «Ալպյան» մարզագետիններ տանող գրունտային ճանապարհի կառուցում		
ՏՆՕՐԵՆ	Ա. ՇԻՇԱՆՅԱՆ			ՃԱՆԱՊԱՐՀԱՇԻՆԱՐԱՐԱԿԱՆ ՄԱՍ	Փուլ	Թերթ	Թերթեր
ՆԱԽԱԳԾՈՂ	Գ. ԱՎԵՏԻՍՅԱՆ				ԱՆ	42	133
				Կառուցման հատակագիծ	«ԱՐՇԻՆ-ՔՈՆՍԹՐԱՔՇՆ» ՍՊԸ	

Ջերմուկ համայնքից դեպի Կարմրաշեն «Ալպյան» մարզագետիններ
տանող գրունտային ճանապարհի
կառուցման հատակագիծ

Մ 1:500

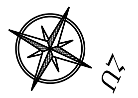

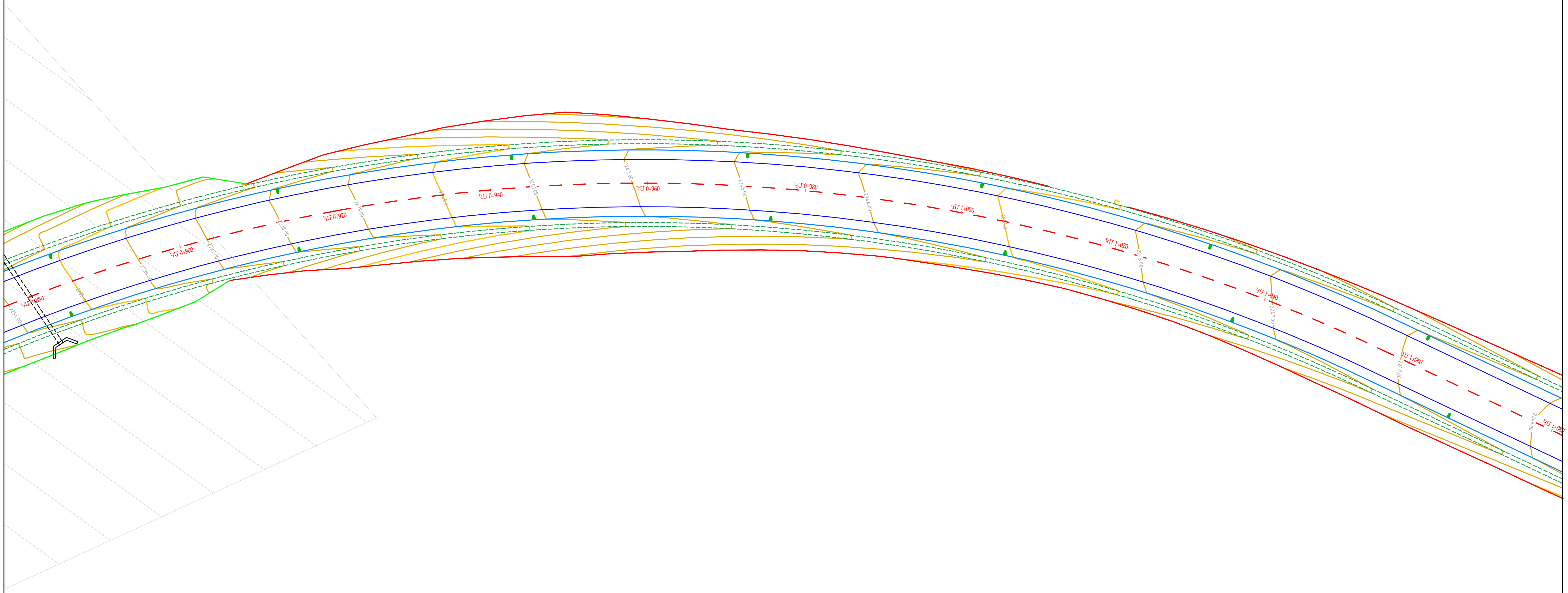

ՊԱՇՏՈՆ	Ա. ԱԶԳԱՆՈՒՆ	ՍՏՈՐԱԳ.	ԱՄՍ. ԱՄՍԹ.	Պատվիրատու՝ Վայոց Ձորի մարզպետարան		
				ՀՀ Վայոց ձորի մարզ, Ջերմուկ համայնքից դեպի Կարմրաշեն «Ալպյան» մարզագետիններ տանող գրունտային ճանապարհի կառուցում		
ՏՆՕՐԵՆ	Ա. ՇԻՇԱՆՅԱՆ			ՃԱՆԱՊԱՐՀԱՇԻՆԱՐԱՐԱԿԱՆ ՄԱՍ	Փուլ: ԱՆ	Թերթ: 43 / Թերթեր: 133
ՆԱԽԱԳԾՈՂ	Գ. ԱՎԵՏԻՍՅԱՆ			Կառուցման հատակագիծ	«ԱՐՇԻՆ-ՔՈՆՍԹՐԱՔՇՆ» ՍՊԸ	

Ջերմուկ համայնքից դեպի Կարմրաշեն «Ալպյան» մարզագետիններ
տանող գրունտային ճանապարհի
կառուցման հատակագիծ

Մ 1:500

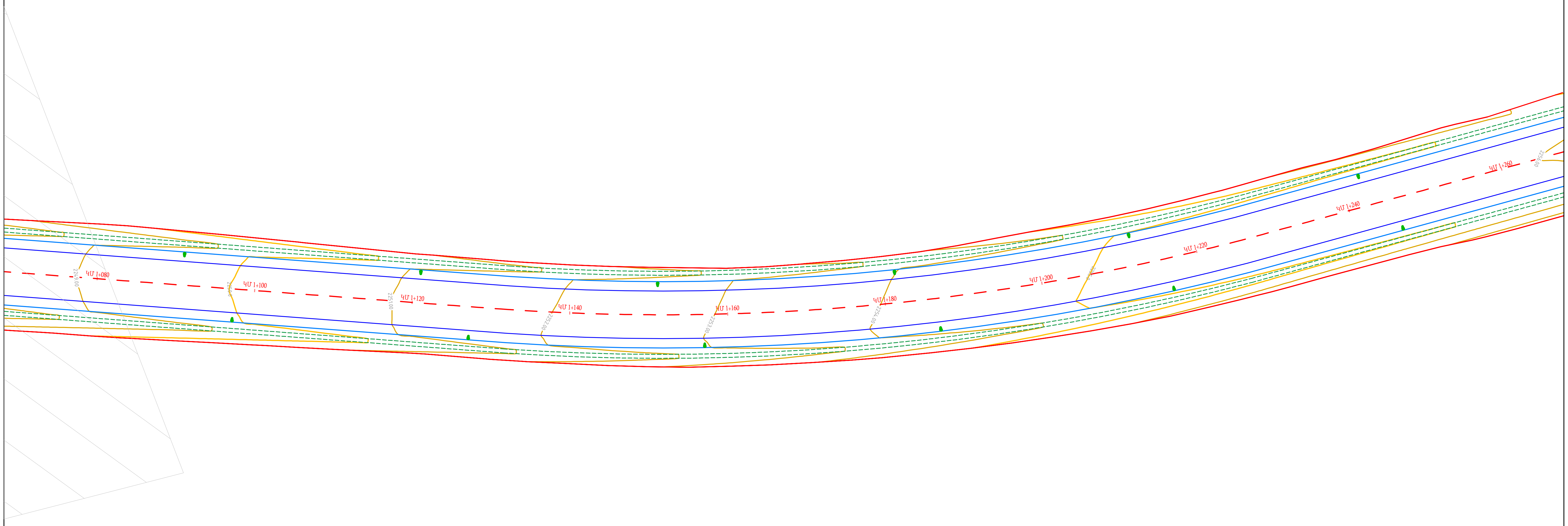

ՊԱՇՏՈՆ	Ա. ԱԶԳԱՆՈՒՆ	ՍՏՈՐԱԳ.	ԱՄՍ. ԱՄՍԹ.	Պատվիրատու՝ Վայոց Ձորի մարզպետարան		
				ՀՀ Վայոց ձորի մարզ, Ջերմուկ համայնքից դեպի Կարմրաշեն «Ալպյան» մարզագետիններ տանող գրունտային ճանապարհի կառուցում		
ՏՆՕՐԵՆ	Ա. ՇԻՇԱՆՅԱՆ			ՃԱՆԱՊԱՐՀԱՇԻՆԱՐԱՐԱԿԱՆ ՄԱՍ	Փուլ / ԱՆ	Թերթ / 44	Թերթեր / 133
ՆԱԽԱԳԾՈՂ	Գ. ԱՎԵՏԻՍՅԱՆ			Կառուցման հատակագիծ	«ԱՐՇԻՆ-ՔՈՆՍԹՐԱՔՇՆ» ՍՊԸ	

Ջերմուկ համայնքից դեպի Կարմրաշեն «Ալյյան» մարգագետիններ
տանող գրունտային ճանապարհի
կառուցման հատակագիծ

Մ 1:500

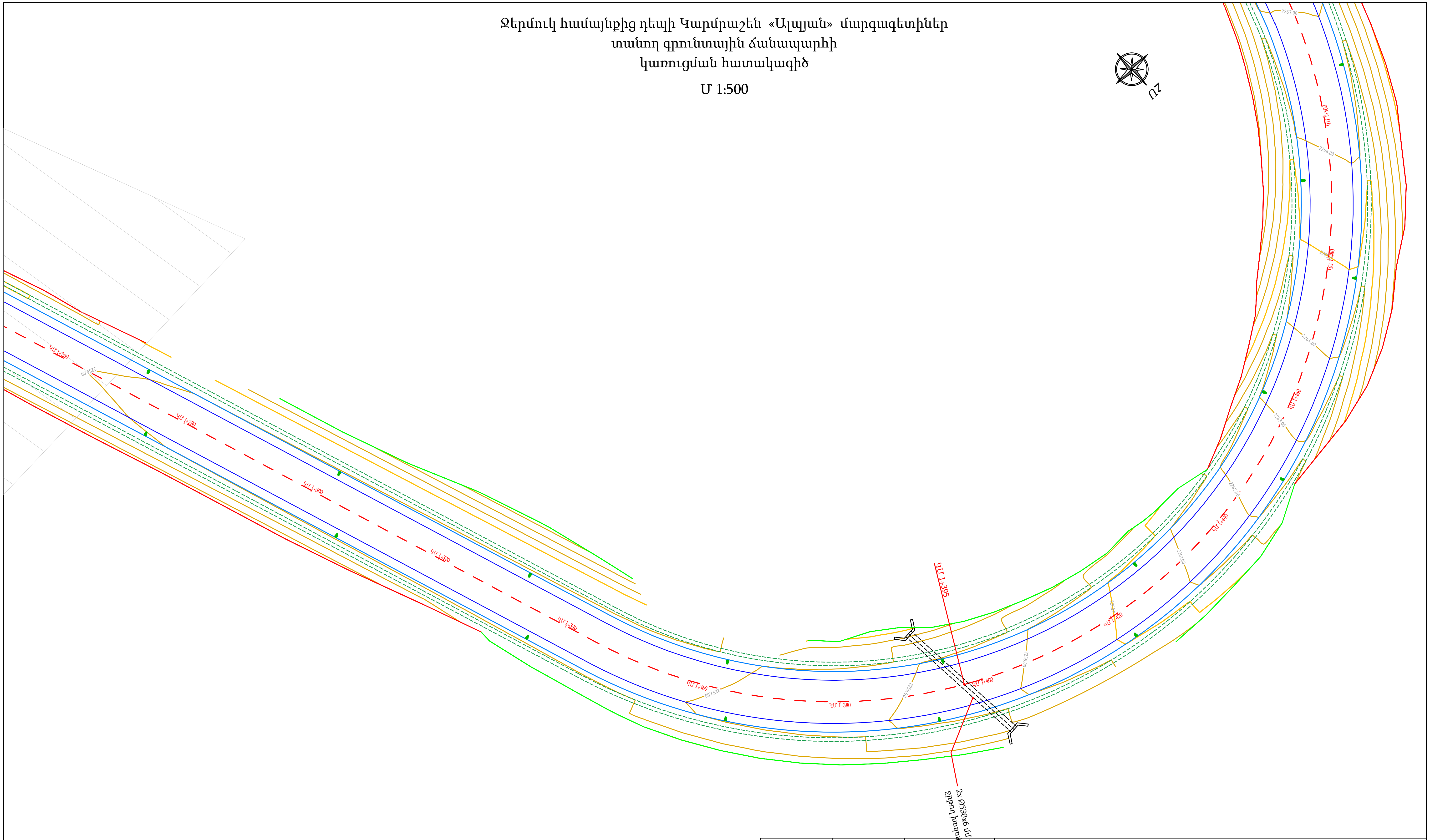

ՊԱՇՏՈՆ	Ա. ԱԶԳԱՆՈՒՆ	ՍՏՈՐԱԳ.	ԱՄՍԹ.	Պատվիրատու՝ Վայոց Ձորի մարզպետարան		
				ՀՀ Վայոց ձորի մարզ, Ջերմուկ համայնքից դեպի Կարմրաշեն «Ալյյան» մարգագետիններ տանող գրունտային ճանապարհի կառուցում		
				ՃԱՆԱՊԱՐՀԱՇԻՆԱՐԱՐԱԿԱՆ ՄԱՍ	Փուլ	Թերթ	Թերթեր
ՏՆՕՐԵՆ	Ա. ՇԻՇՄԱՆՅԱՆ				ԱՆ	45	133
ՆԱԽԱԳԾՈՂ	Գ. ԱՎԵՏԻՍՅԱՆ			Կառուցման հատակագիծ	«ԱՐՇԻՆ-ՔՈՆՍԹՐԱՔՇՆ» ՍՊԸ	

Ջերմուկ համայնքից դեպի Կարմրաշեն «Ալպյան» մարզագետիններ
տանող գրունտային ճանապարհի
կառուցման հատակագիծ

Մ 1:500

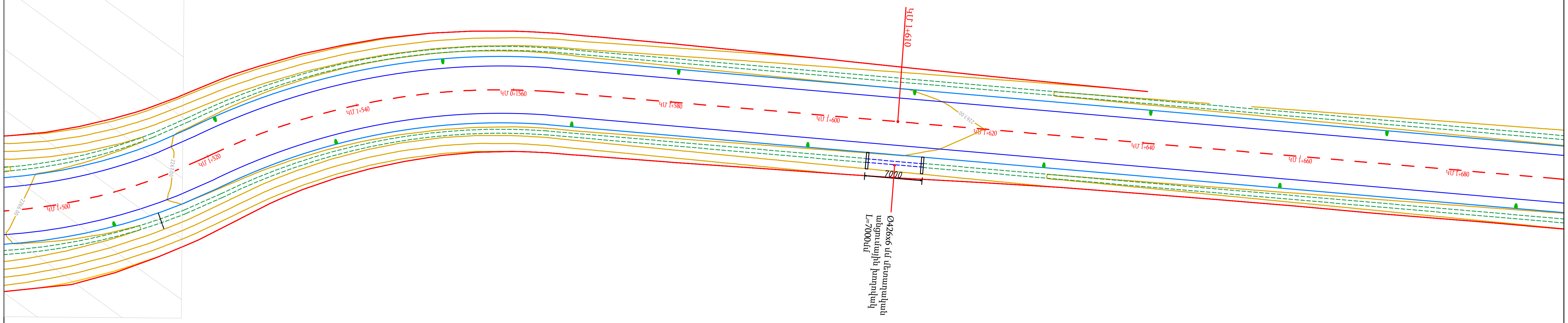

ՊԱՇՏՈՆ	Ա. ԱԶԳԱՆՈՒՆ	ՍՏՈՐԱԳ.	ԱՄՍ. ԱՄՍԹ.	Պատվիրատու՝ Վայոց Ձորի մարզպետարան		
				ՀՀ Վայոց ձորի մարզ, Ջերմուկ համայնքից դեպի Կարմրաշեն «Ալպյան» մարզագետիններ տանող գրունտային ճանապարհի կառուցում		
					Փուլ	Թերթ	Թերթեր
ՏՆՕՐԵՆ	Ա. ՇԻՇԱՆՅԱՆ			ՃԱՆԱՊԱՐՀԱՇԻՆԱՐԱՐԱԿԱՆ ՄԱՍ	ԱՆ	46	133
ՆԱԽԱԳԾՈՂ	Գ. ԱՎԵՏԻՍՅԱՆ			Կառուցման հատակագիծ	«ԱՐՇԻՆ-ՔՈՆՍԹՐԱՔՇՆ» ՍՊԸ		

Ջերմուկ համայնքից դեպի Կարմրաշեն «Ալպյան» մարզագետիններ տանող գրունտային ճանապարհի կառուցման հատակագիծ

Մ 1:500

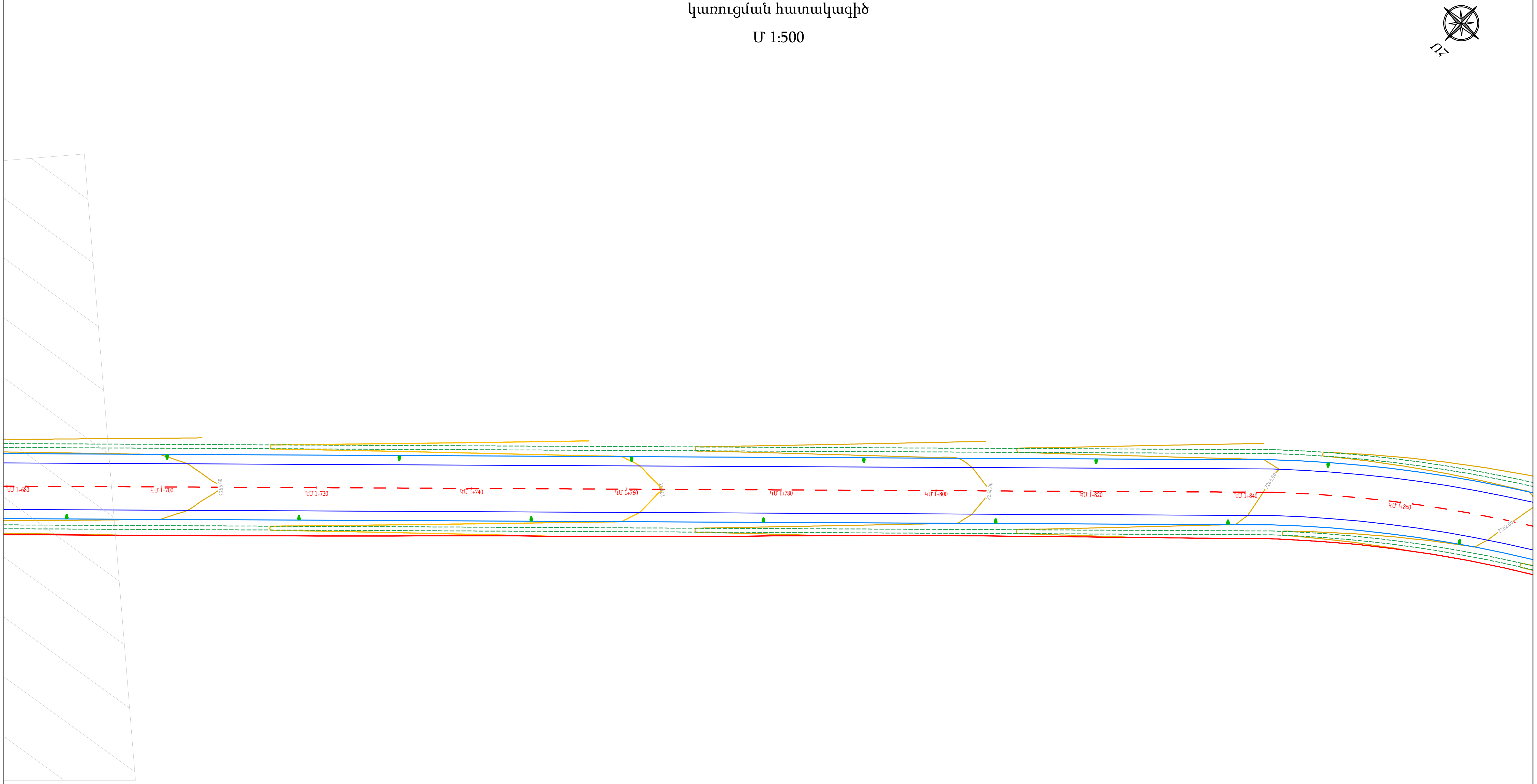

ՊԱՇՏՈՆ	Ա. ԱԶԳԱՆՈՒՆ	ՍՏՈՐԱԳ.	ԱՄՍ. ԱՄՍԹ.	Պատվիրատու՝ Վայոց Ձորի մարզպետարան		
				ՀՀ Վայոց ձորի մարզ, Ջերմուկ համայնքից դեպի Կարմրաշեն «Ալպյան» մարզագետիններ տանող գրունտային ճանապարհի կառուցում		
ՏՆՕՐԵՆ	Ա. ՇԻՇԱՆՅԱՆ			ՃԱՆԱՊԱՐՀԱՇԻՆԱՐԱՐԱԿԱՆ ՄԱՍ	Փուլ: ԱՆ	Թերթ: 47 / Թերթեր: 133
ՆԱԽԱԳԾՈՂ	Գ. ԱՎԵՏԻՍՅԱՆ			Կառուցման հատակագիծ	«ԱՐՇԻՆ-ՔՈՆՍԹՐԱՔՇՆ» ՍՊԸ	

Ջերմուկ համայնքից դեպի Կարմրաշեն «Ալպյան» մարզագետիններ
տանող գրունտային ճանապարհի
կառուցման հատակագիծ

Մ 1:500

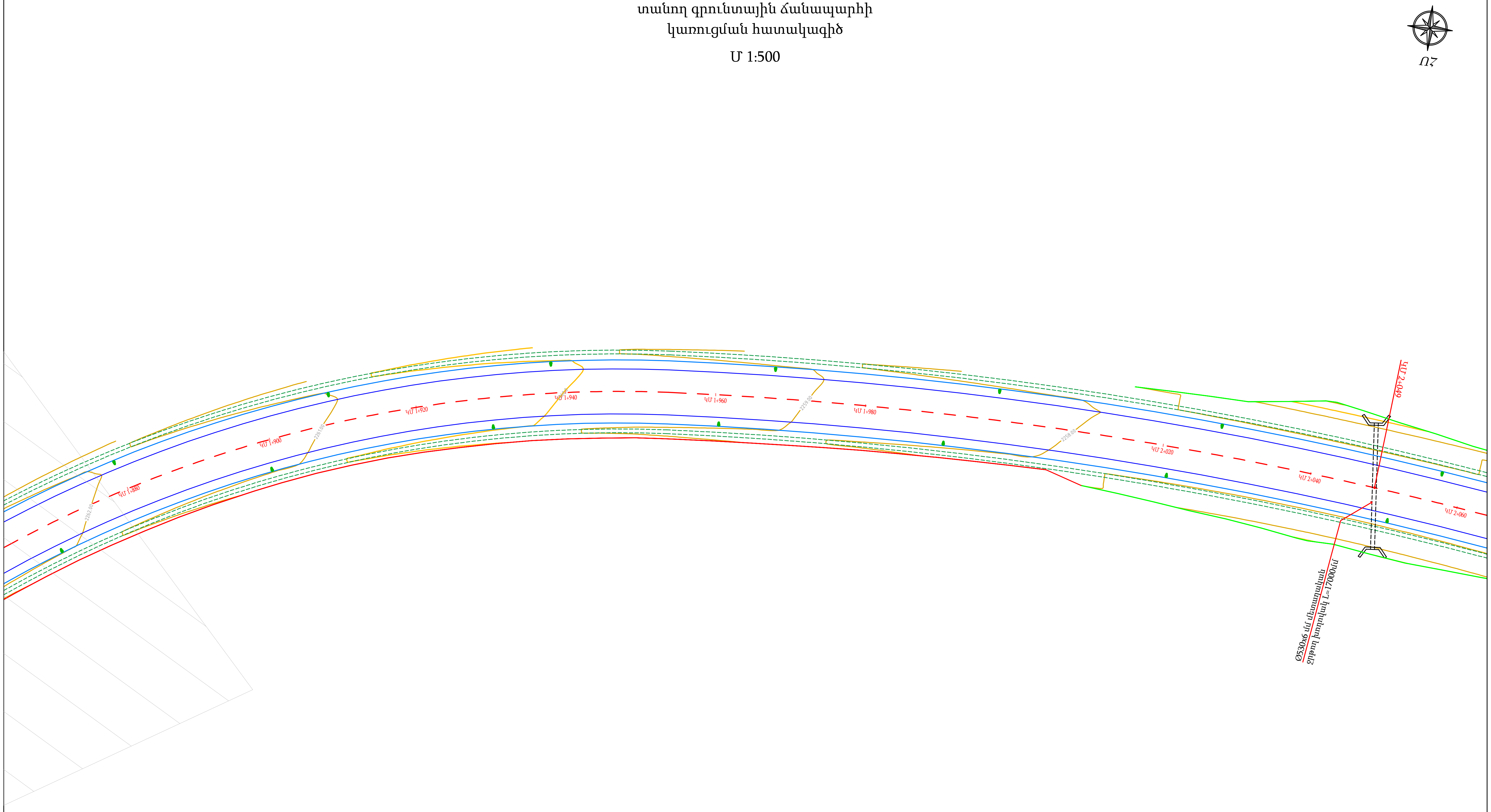

ՊԱՇՏՈՆ	Ա. ԱԶԳԱՆՈՒՆ	ՍՏՈՐԱԳ.	ԱՄՍ. ԱՄՍԹ.	Պատվիրատու՝ Վայոց Ձորի մարզպետարան		
				ՀՀ Վայոց ձորի մարզ, Ջերմուկ համայնքից դեպի Կարմրաշեն «Ալպյան» մարզագետիններ տանող գրունտային ճանապարհի կառուցում		
ՏՆՕՐԵՆ	Ա. ՇԻՇԱՆՅԱՆ			ՃԱՆԱՊԱՐՀԱՇԻՆԱՐԱՐԱԿԱՆ ՄԱՍ	Փուլ / Թերթ / Թերթեր	
					ԱՆ	48 / 133
ՆԱԽԱԳԾՈՂ	Գ. ԱՎԵՏԻՍՅԱՆ			Կառուցման հատակագիծ	«ԱՐՇԻՆ-ՔՈՆՍԹՐԱՔՇՆ» ՍՊԸ	

Ջերմուկ համայնքից դեպի Կարմրաշեն «Ալպյան» մարզագետիններ տանող գրունտային ճանապարհի կառուցման հատակագիծ

Մ 1:500

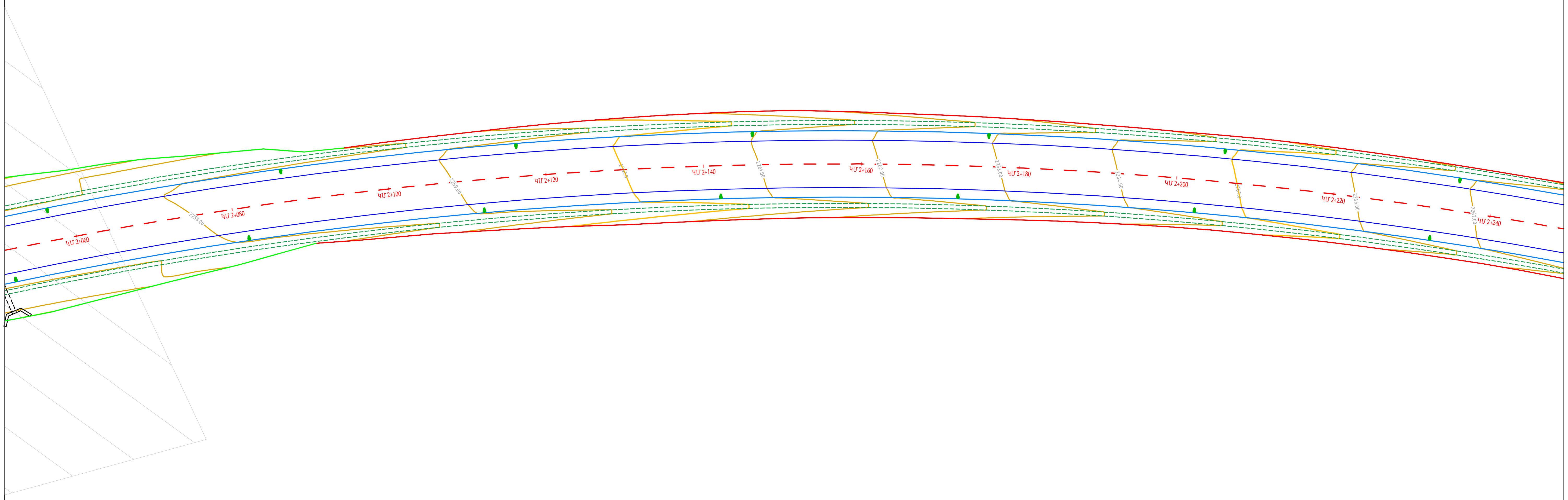

ՊԱՇՏՈՆ	Ա. ԱԶԳԱՆՈՒՆ	ՍՏՈՐԱԳ.	ԱՄՍ. ԱՄՍԹ.	Պատվիրատու՝ Վայոց Ձորի մարզպետարան		
				ՀՀ Վայոց ձորի մարզ, Ջերմուկ համայնքից դեպի Կարմրաշեն «Ալպյան» մարզագետիններ տանող գրունտային ճանապարհի կառուցում		
ՏՆՕՐԵՆ	Ա. ՇԻՇԱՆՅԱՆ			ՃԱՆԱՊԱՐՀԱՇԻՆԱՐԱՐԱԿԱՆ ՄԱՍ	Փուլ: ԱՆ	Թերթ: 49 / Թերթեր: 133
ՆԱԽԱԳԾՈՂ	Գ. ԱՎԵՏԻՍՅԱՆ			Կառուցման հատակագիծ	«ԱՐՇԻՆ-ՔՈՆՍԹՐԱՔՇՆ» ՍՊԸ	

Ջերմուկ համայնքից դեպի Կարմրաշեն «Ալպյան» մարզագետիններ տանող գրունտային ճանապարհի կառուցման հատակագիծ

Մ 1:500

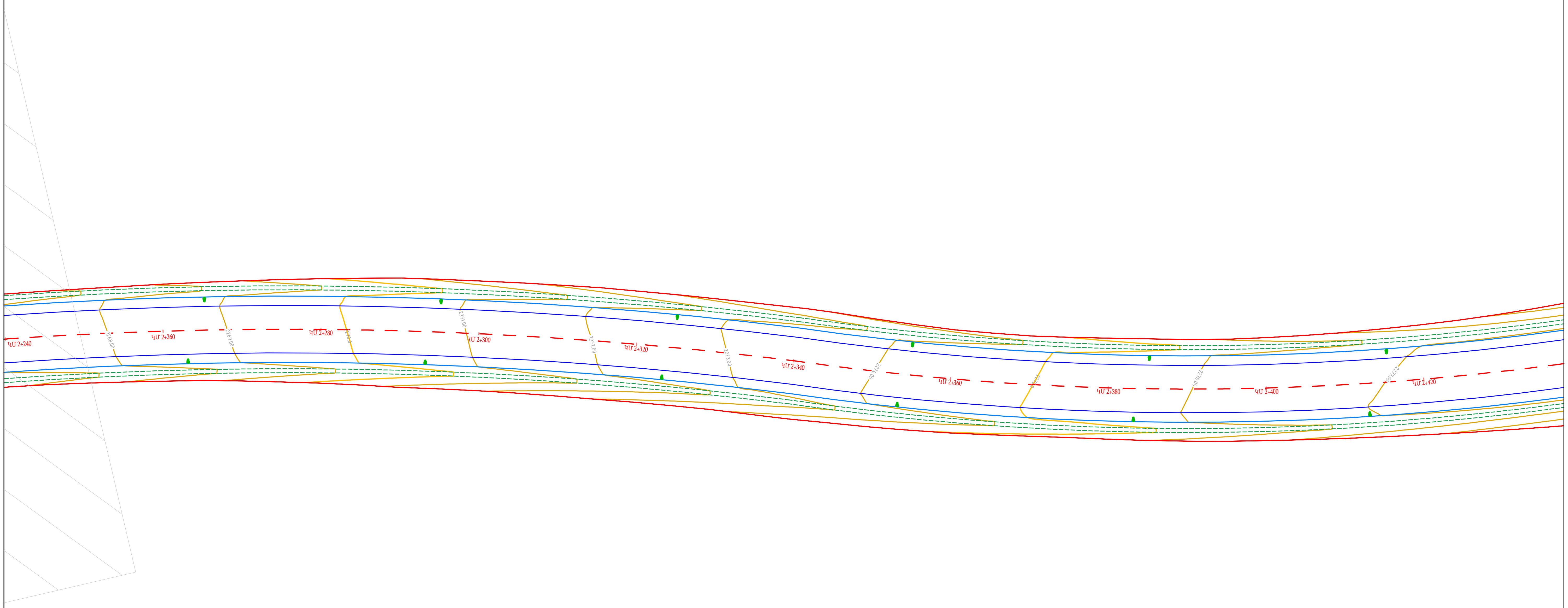

ՊԱՇՏՈՆ	Ա. ԱԶԳԱՆՈՒՆ	ՍՏՈՐԱԳ.	ԱՄՍ. ԱՄՍԹ.	Պատվիրատու՝ Վայոց Ձորի մարզպետարան		
				ՀՀ Վայոց ձորի մարզ, Ջերմուկ համայնքից դեպի Կարմրաշեն «Ալպյան» մարզագետիններ տանող գրունտային ճանապարհի կառուցում		
ՏՆՕՐԵՆ	Ա. ՇԻՇԱՆՅԱՆ			ՃԱՆԱՊԱՐՀԱՇԻՆԱՐԱՐԱԿԱՆ ՄԱՍ	Փուլ: ԱՆ	Թերթ: 50 / Թերթեր: 133
ՆԱԽԱԳԾՈՂ	Գ. ԱՎԵՏԻՍՅԱՆ			Կառուցման հատակագիծ	«ԱՐՇԻՆ-ՔՈՆՍԹՐԱՔՇՆ» ՍՊԸ	

Ջերմուկ համայնքից դեպի Կարմրաշեն «Ալպյան» մարզագետիններ
տանող գրունտային ճանապարհի
կառուցման հատակագիծ

Մ 1:500

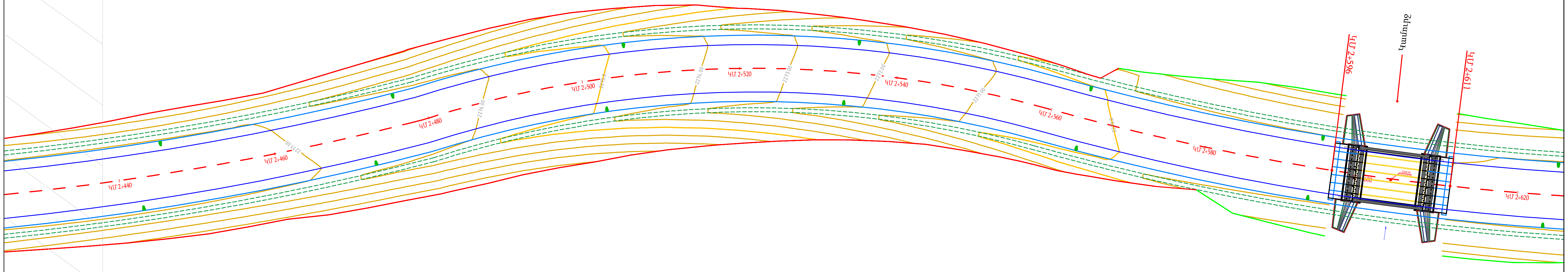

ՊԱՇՏՈՆ	Ա. ԱԶԳԱՆՈՒՆ	ՍՏՈՐԱԳ.	ԱՄՍ. ԱՄՍԹ.	Պատվիրատու՝ Վայոց Ձորի մարզպետարան		
				ՀՀ Վայոց ձորի մարզ, Ջերմուկ համայնքից դեպի Կարմրաշեն «Ալպյան» մարզագետիններ տանող գրունտային ճանապարհի կառուցում		
ՏՆՕՐԵՆ	Ա. ՇԻՇԱՆՅԱՆ			ՃԱՆԱՊԱՐՀԱՇԻՆԱՐԱՐԱԿԱՆ ՄԱՍ	Փուլ: ԱՆ	Թերթ: 51 / Թերթեր: 133
ՆԱԽԱԳԾՈՂ	Գ. ԱՎԵՏԻՍՅԱՆ			Կառուցման հատակագիծ	«ԱՐՇԻՆ-ՔՈՆՍԹՐԱՔՇՆ» ՍՊԸ	

Ջերմուկ համայնքից դեպի Կարմրաշեն «Ալպյան» մարզագետիններ
տանող գրունտային ճանապարհի
կառուցման հատակագիծ

Մ 1:500

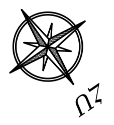

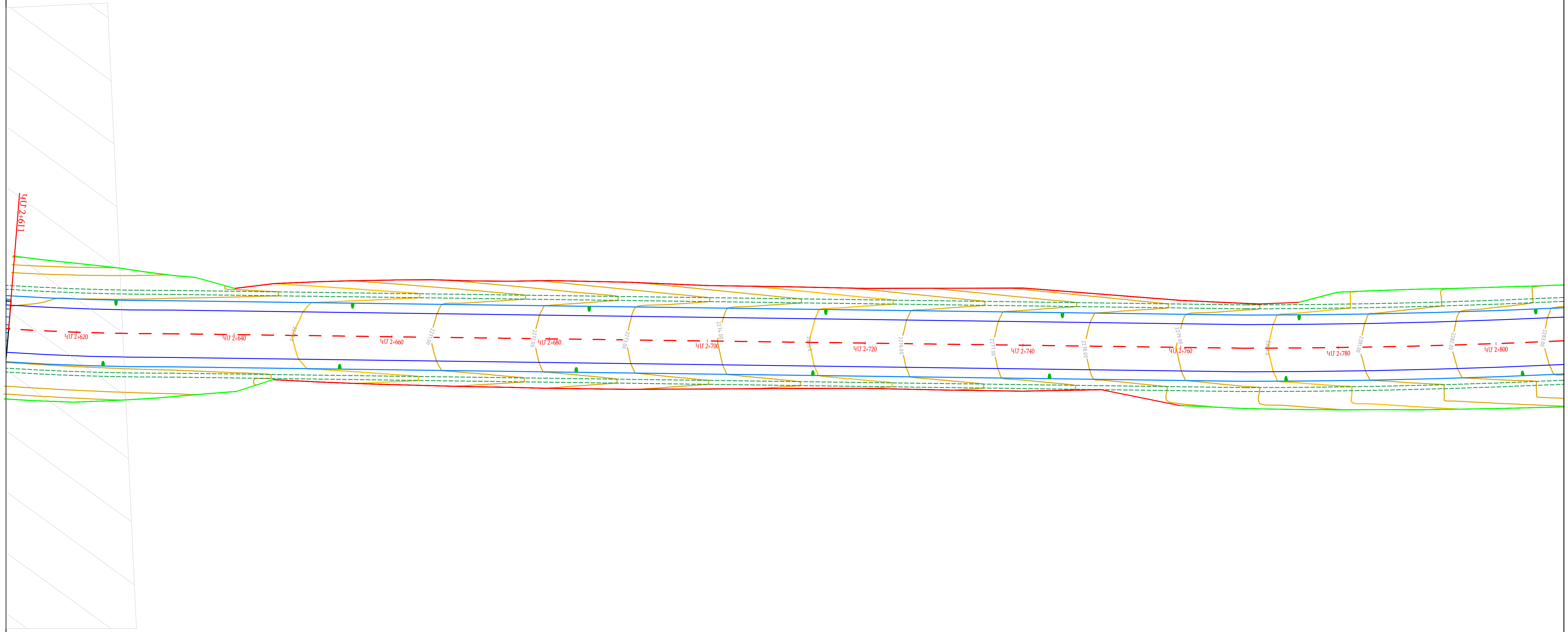

ՊԱՇՏՈՆ	Ա. ԱԶԳԱՆՈՒՆ	ՍՏՈՐԱԳ.	ԱՄՍ. ԱՄՍԹ.	Պատվիրատու՝ Վայոց Ձորի մարզպետարան		
				ՀՀ Վայոց ձորի մարզ, Ջերմուկ համայնքից դեպի Կարմրաշեն «Ալպյան» մարզագետիններ տանող գրունտային ճանապարհի կառուցում		
ՏՆՕՐԵՆ	Ա. ՇԻՇԱՆՅԱՆ			ՃԱՆԱՊԱՐՀԱՇԻՆԱՐԱՐԱԿԱՆ ՄԱՍ	Փուլ: ԱՆ	Թերթ: 52 / Թերթեր: 133
ՆԱԽԱԳԾՈՂ	Գ. ԱՎԵՏԻՍՅԱՆ			Կառուցման հատակագիծ	«ԱՐՇԻՆ-ՔՈՆՍԹՐԱՔՇՆ» ՍՊԸ	

Ջերմուկ համայնքից դեպի Կարմրաշեն «Ալպյան» մարզագետիններ
տանող գրունտային ճանապարհի
կառուցման հատակագիծ

Մ 1:500

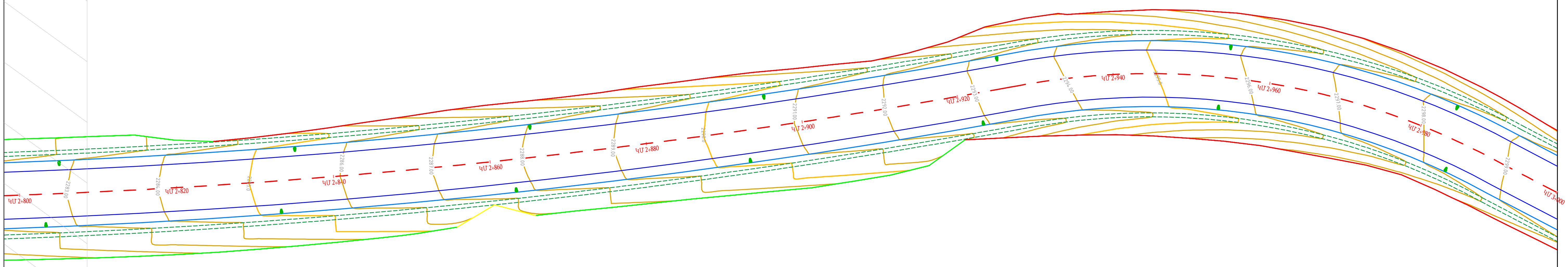

ՊԱՇՏՈՆ	Ա. ԱԶԳԱՆՈՒՆ	ՍՏՈՐԱԳ.	ԱՄՍ. ԱՄՍԹ.
ՏՆՕՐԵՆ	Ա. ՇԻՇԱՆՅԱՆ		
ՆԱԽԱԳԾՈՂ	Գ. ԱՎԵՏԻՍՅԱՆ		

Պատվիրատու՝ Վայոց Ձորի մարզպետարան

ՀՀ Վայոց ձորի մարզ, Ջերմուկ համայնքից դեպի Կարմրաշեն «Ալպյան» մարզագետիններ տանող գրունտային ճանապարհի կառուցում

ՃԱՆԱՊԱՐՀԱՇԻՆԱՐԱՐԱԿԱՆ ՄԱՍ	Փուլ	Թերթ	Թերթեր
	ԱՆ	53	133

Կառուցման հատակագիծ

«ԱՐՇԻՆ-ՔՈՆՍԹՐԱՔՇՆ» ՍՊԸ

Ջերմուկ համայնքից դեպի Կարմրաշեն «Ալպյան» մարգագետիններ
տանող գրունտային ճանապարհի
կառուցման հատակագիծ

Մ 1:500

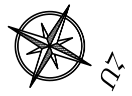

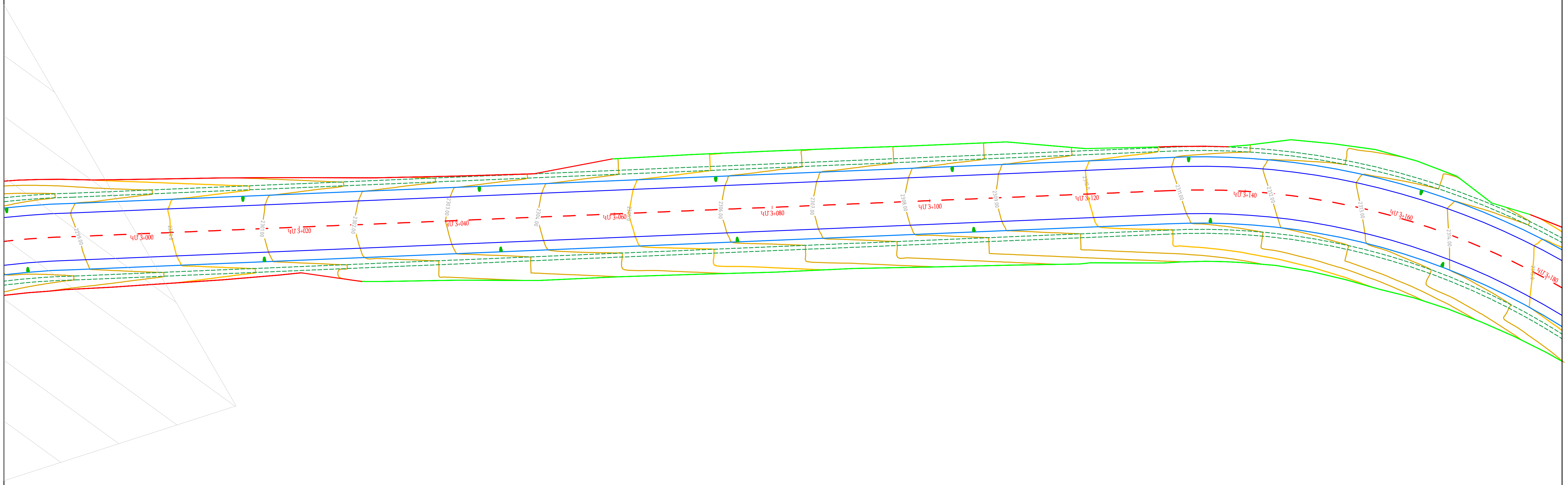

ՊԱՇՏՈՆ	Ա. ԱԶԳԱՆՈՒՆ	ՍՏՈՐԱԳ.	ԱՄՍ. ԱՄՍԹ.	Պատվիրատու՝ Վայոց Ձորի մարզպետարան		
				ՀՀ Վայոց ձորի մարզ, Ջերմուկ համայնքից դեպի Կարմրաշեն «Ալպյան» մարգագետիններ տանող գրունտային ճանապարհի կառուցում		
ՏՆՕՐԵՆ	Ա. ՇԻՇԱՆՅԱՆ			ՃԱՆԱՊԱՐՀԱՇԻՆԱՐԱՐԱԿԱՆ ՄԱՍ	Փուլ	Թերթ	Թերթեր
ՆԱԽԱԳԾՈՂ	Գ. ԱՎԵՏԻՍՅԱՆ				ԱՆ	54	133
				Կառուցման հատակագիծ	«ԱՐՇԻՆ-ՔՈՆՍԹՐԱՔՇՆ» ՍՊԸ		

Ջերմուկ համայնքից դեպի Կարմրաշեն «Ալպյան» մարզագետիններ
տանող գրունտային ճանապարհի
կառուցման հատակագիծ

Մ 1:500

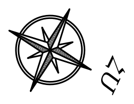

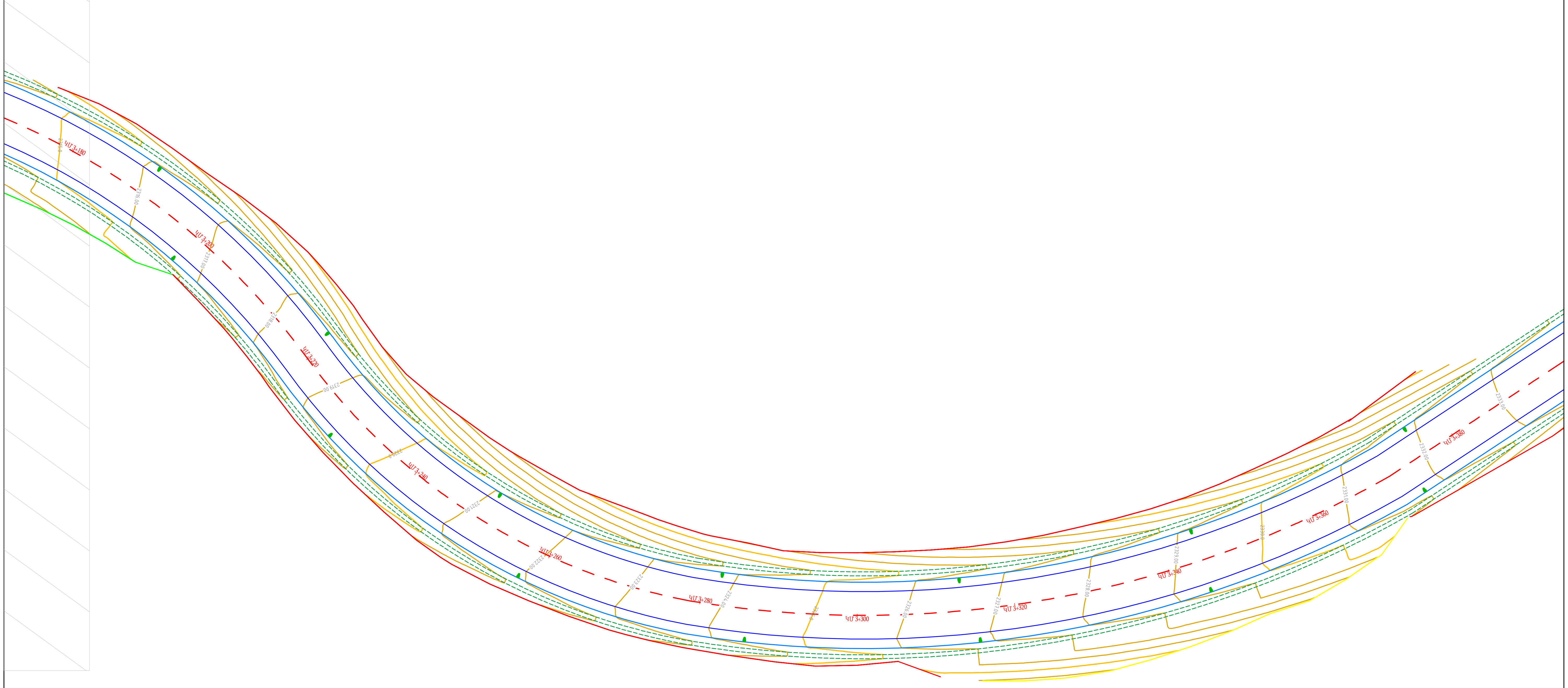

ՊԱՇՏՈՆ	Ա. ԱԶԳԱՆՈՒՆ	ՍՏՈՐԱԳ.	ԱՄՍ. ԱՄՍԹ.
ՏՆՕՐԵՆ	Ա. ՇԻՇԱՆՅԱՆ		
ՆԱԽԱԳԾՈՂ	Գ. ԱՎԵՏԻՍՅԱՆ		

Պատվիրատու՝ Վայոց Ձորի մարզպետարան

ՀՀ Վայոց ձորի մարզ, Ջերմուկ համայնքից դեպի Կարմրաշեն «Ալպյան» մարզագետիններ տանող գրունտային ճանապարհի կառուցում

ՃԱՆԱՊԱՐՀԱՇԻՆԱՐԱՐԱԿԱՆ ՄԱՍ	Փուլ	Թերթ	Թերթեր
	ԱՆ	55	133

Կառուցման հատակագիծ	«ԱՐՇԻՆ-ՔՈՆՍԹՐԱՔՇՆ» ՍՊԸ

Ջերմուկ համայնքից դեպի Կարմրաշեն «Ալպյան» մարզագետիններ
տանող գրունտային ճանապարհի
կառուցման հատակագիծ

Մ 1:500

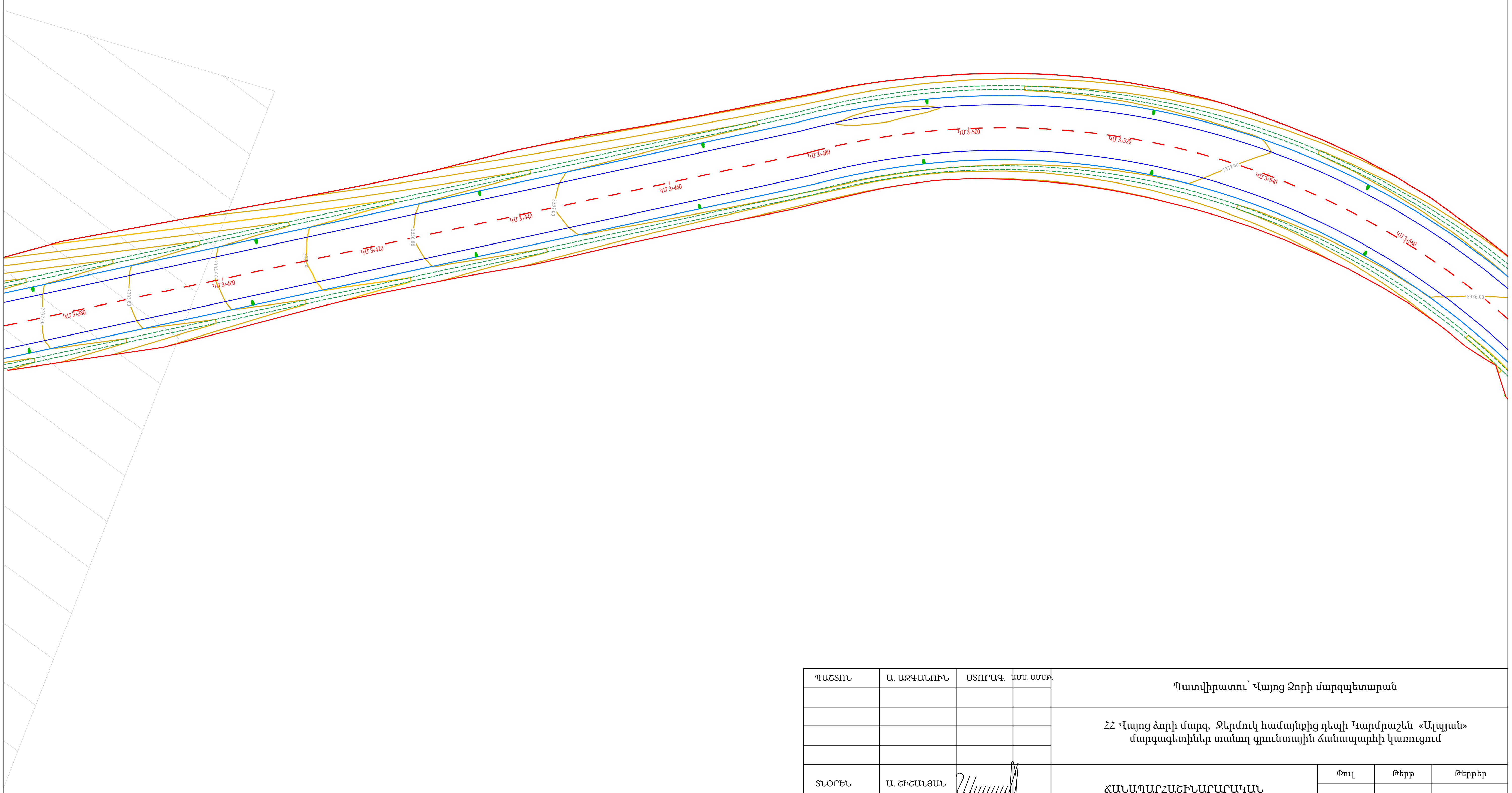

ՊԱՇՏՈՆ	Ա. ԱԶԳԱՆՈՒՆ	ՍՏՈՐԱԳ.	ԱՄՍ. ԱՄՍԹ.	Պատվիրատու՝ Վայոց Ձորի մարզպետարան		
				ՀՀ Վայոց ձորի մարզ, Ջերմուկ համայնքից դեպի Կարմրաշեն «Ալպյան» մարզագետիններ տանող գրունտային ճանապարհի կառուցում		
ՏՆՕՐԵՆ	Ա. ՇԻՇԱՆՅԱՆ	[signature]		ՃԱՆԱՊԱՐՀԱՇԻՆԱՐԱՐԱԿԱՆ ՄԱՍ	Փուլ / ԱՆ	Թերթ / 56
ՆԱԽԱԳԾՈՂ	Գ. ԱՎԵՏԻՍՅԱՆ	[signature]		Կառուցման հատակագիծ	«ԱՐՇԻՆ-ՔՈՆՍԹՐԱՔՇՆ» ՍՊԸ	Թերթեր / 133

Ջերմուկ համայնքից դեպի Կարմրաշեն «Ալպյան» մարգագետիններ տանող գրունտային ճանապարհի կառուցման հատակագիծ

Մ 1:500

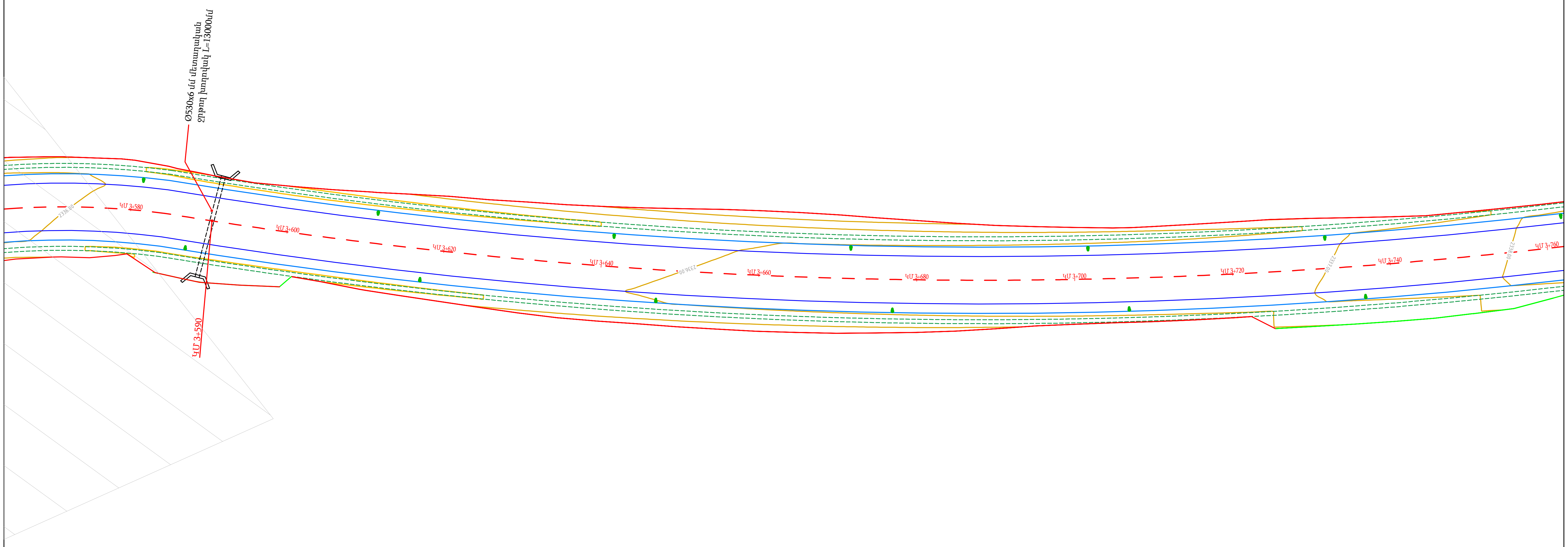

ՊԱՇՏՈՆ	Ա. ԱԶԳԱՆՈՒՆ	ՍՏՈՐԱԳ.	ԱՄՍ. ԱՄՍԹ.	Պատվիրատու՝ Վայոց Ձորի մարզպետարան		
				ՀՀ Վայոց ձորի մարզ, Ջերմուկ համայնքից դեպի Կարմրաշեն «Ալպյան» մարգագետիններ տանող գրունտային ճանապարհի կառուցում		
ՏՆՕՐԵՆ	Ա. ՇԻՇԱՆՅԱՆ			ՃԱՆԱՊԱՐՀԱՇԻՆԱՐԱՐԱԿԱՆ ՄԱՍ	Փուլ: ԱՆ	Թերթ: 57 / Թերթեր: 133
ՆԱԽԱԳԾՈՂ	Գ. ԱՎԵՏԻՍՅԱՆ			Կառուցման հատակագիծ	«ԱՐՇԻՆ-ՔՈՆՍԹՐԱՔՇՆ» ՍՊԸ	

Ջերմուկ համայնքից դեպի Կարմրաշեն «Ալպյան» մարզագետիններ
տանող գրունտային ճանապարհի
կառուցման հատակագիծ

Մ 1:500

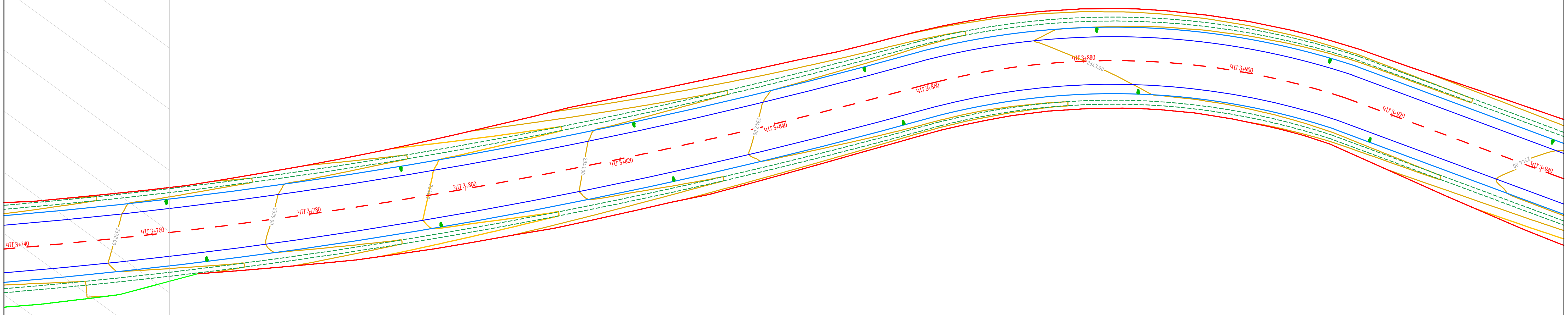

ՊԱՇՏՈՆ	Ա. ԱԶԳԱՆՈՒՆ	ՍՏՈՐԱԳ.	ԱՄՍ. ԱՄՍԹ.	Պատվիրատու՝ Վայոց Ձորի մարզպետարան		
				ՀՀ Վայոց ձորի մարզ, Ջերմուկ համայնքից դեպի Կարմրաշեն «Ալպյան» մարզագետիններ տանող գրունտային ճանապարհի կառուցում		
ՏՆՕՐԵՆ	Ա. ՇԻՇԱՆՅԱՆ			ՃԱՆԱՊԱՐՀԱՇԻՆԱՐԱՐԱԿԱՆ ՄԱՍ	Փուլ	Թերթ	Թերթեր
ՆԱԽԱԳԾՈՂ	Գ. ԱՎԵՏԻՍՅԱՆ				ԱՆ	58	133
				Կառուցման հատակագիծ	«ԱՐՇԻՆ-ՔՈՆՍԹՐԱՔՇՆ» ՍՊԸ	

Ջերմուկ համայնքից դեպի Կարմրաշեն «Ալպյան» մարզագետիններ տանող գրունտային ճանապարհի կառուցման հատակագիծ

Մ 1:500

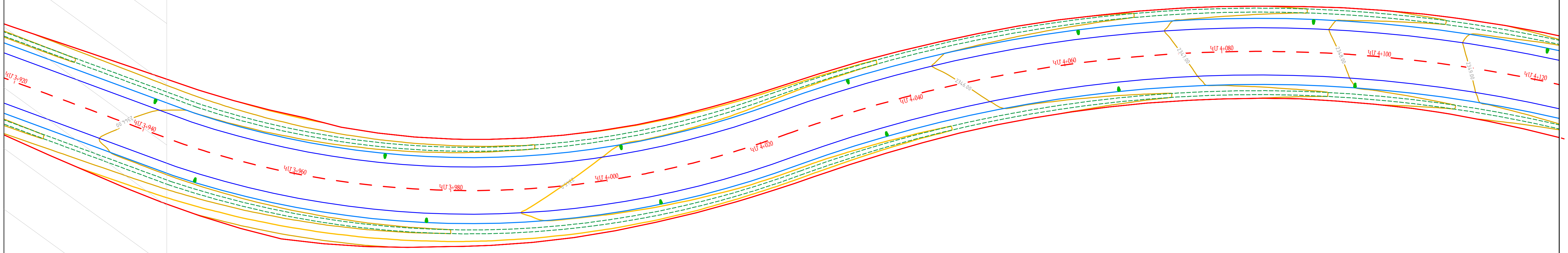

ՊԱՇՏՈՆ	Ա. ԱԶԳԱՆՈՒՆ	ՍՏՈՐԱԳ.	ԱՄՍ. ԱՄՍԹ.	Պատվիրատու՝ Վայոց Ձորի մարզպետարան		
				ՀՀ Վայոց ձորի մարզ, Ջերմուկ համայնքից դեպի Կարմրաշեն «Ալպյան» մարզագետիններ տանող գրունտային ճանապարհի կառուցում		
ՏՆՕՐԵՆ	Ա. ՇԻՇԱՆՅԱՆ			ՃԱՆԱՊԱՐՀԱՇԻՆԱՐԱՐԱԿԱՆ ՄԱՍ	Փուլ: ԱՆ	Թերթ: 59 / Թերթեր: 133
ՆԱԽԱԳԾՈՂ	Գ. ԱՎԵՏԻՍՅԱՆ			Կառուցման հատակագիծ	«ԱՐՇԻՆ-ՔՈՆՍԹՐԱՔՇՆ» ՍՊԸ	

Ջերմուկ համայնքից դեպի Կարմրաշեն «Ալպյան» մարզագետիններ տանող գրունտային ճանապարհի կառուցման հատակագիծ

Մ 1:500

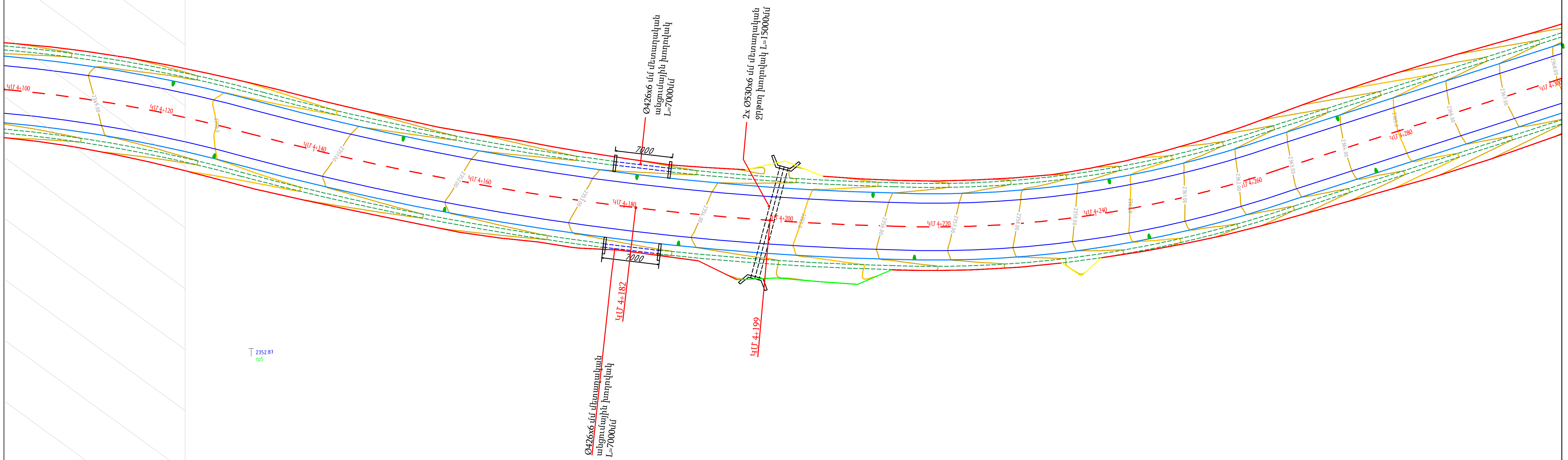

ՊԱՇՏՈՆ	Ա. ԱԶԳԱՆՈՒՆ	ՍՏՈՐԱԳ.	ԱՄՍ. ԱՄՍԹ.	Պատվիրատու՝ Վայոց Ձորի մարզպետարան		
				ՀՀ Վայոց ձորի մարզ, Ջերմուկ համայնքից դեպի Կարմրաշեն «Ալպյան» մարզագետիններ տանող գրունտային ճանապարհի կառուցում		
ՏՆՕՐԵՆ	Ա. ՇԻՇԱՆՅԱՆ			ՃԱՆԱՊԱՐՀԱՇԻՆԱՐԱՐԱԿԱՆ ՄԱՍ	Փուլ: ԱՆ	Թերթ: 60; Թերթեր: 133
ՆԱԽԱԳԾՈՂ	Գ. ԱՎԵՏԻՍՅԱՆ			Կառուցման հատակագիծ	«ԱՐՇԻՆ-ՔՈՆՍԹՐԱՔՇՆ» ՍՊԸ	

Ջերմուկ համայնքից դեպի Կարմրաշեն «Ալյան» մարգագետիններ
տանող գրունտային ճանապարհի
կառուցման հատակագիծ

Մ 1:500

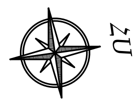

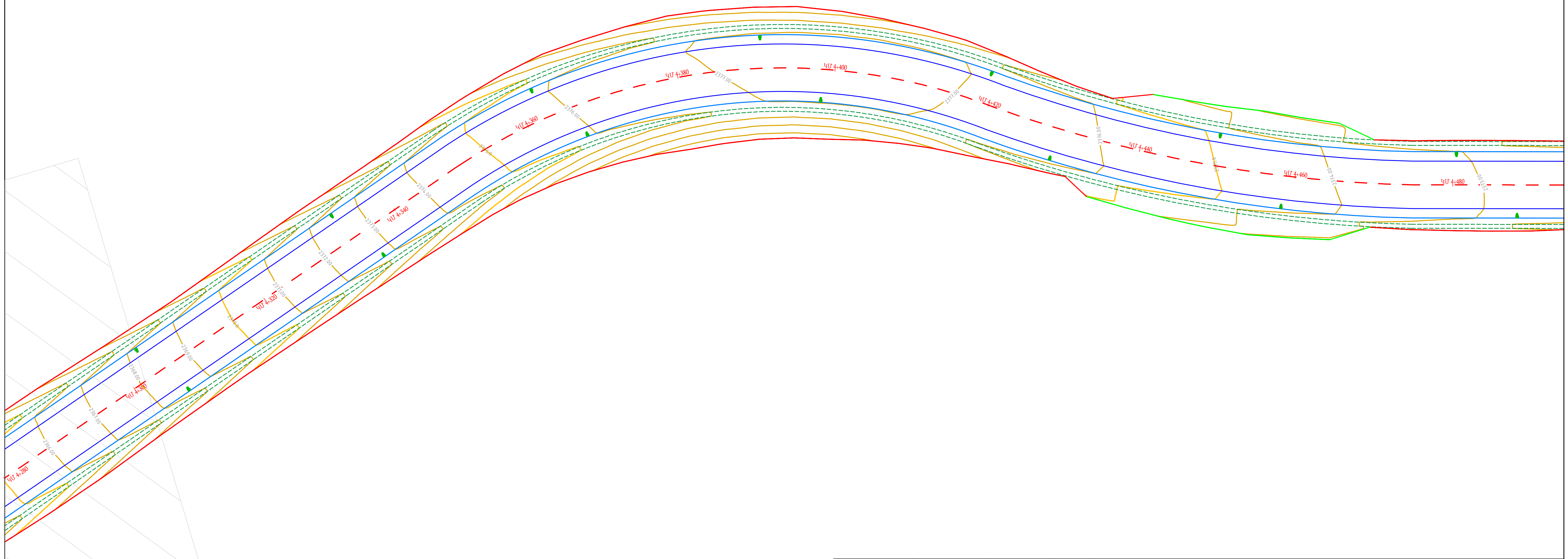

ՊԱՇՏՈՆ	Ա. ԱԶԳԱՆՈՒՆ	ՍՏՈՐԱԳ.	ԱՄՍ. ԱՄՍԹ.	Պատվիրատու՝ Վայոց Ձորի մարզպետարան		
				ՀՀ Վայոց ձորի մարզ, Ջերմուկ համայնքից դեպի Կարմրաշեն «Ալյան» մարգագետիններ տանող գրունտային ճանապարհի կառուցում		
ՏՆՕՐԵՆ	Ա. ՇԻՇԱՆՅԱՆ	[signature]		ՃԱՆԱՊԱՐՀԱՇԻՆԱՐԱՐԱԿԱՆ ՄԱՍ	Փուլ: ԱՆ	Թերթ: 61 / Թերթեր: 133
ՆԱԽԱԳԾՈՂ	Գ. ԱՎԵՏԻՍՅԱՆ	[signature]		Կառուցման հատակագիծ	«ԱՐՇԻՆ-ՔՈՆՍԹՐԱՔՇՆ» ՍՊԸ	

Ջերմուկ համայնքից դեպի Կարմրաշեն «Ալպյան» մարզագետիններ տանող գրունտային ճանապարհի կառուցման հատակագիծ

Մ 1:500

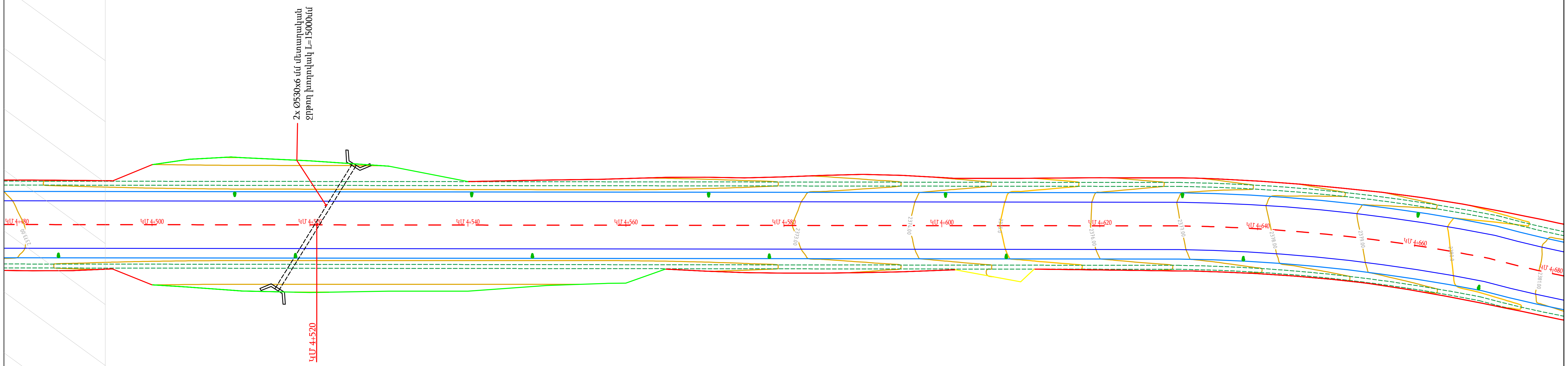

ՓԱՇՏՈՆ	Ա. ԱԶԳԱՆՈՒՆ	ՍՏՈՐԱԳ.	ԱՄՍ. ԱՄՍԹ.	Պատվիրատու՝ Վայոց Ձորի մարզպետարան		
				ՀՀ Վայոց ձորի մարզ, Ջերմուկ համայնքից դեպի Կարմրաշեն «Ալպյան» մարզագետիններ տանող գրունտային ճանապարհի կառուցում		
				ՃԱՆԱՊԱՐՀԱՇԻՆԱՐԱՐԱԿԱՆ ՄԱՍ	Փուլ	Թերթ	Թերթեր
ՏՆՕՐԵՆ	Ա. ՇԻՇԱՆՅԱՆ				ԱՆ	62	133
ՆԱԽԱԳԾՈՂ	Գ. ԱՎԵՏԻՍՅԱՆ			Կառուցման հատակագիծ	«ԱՐՇԻՆ-ՔՈՆՍԹՐԱՔՇՆ» ՍՊԸ	

Ջերմուկ համայնքից դեպի Կարմրաշեն «Ալպյան» մարզագետիններ տանող գրունտային ճանապարհի կառուցման հատակագիծ

Մ 1:500

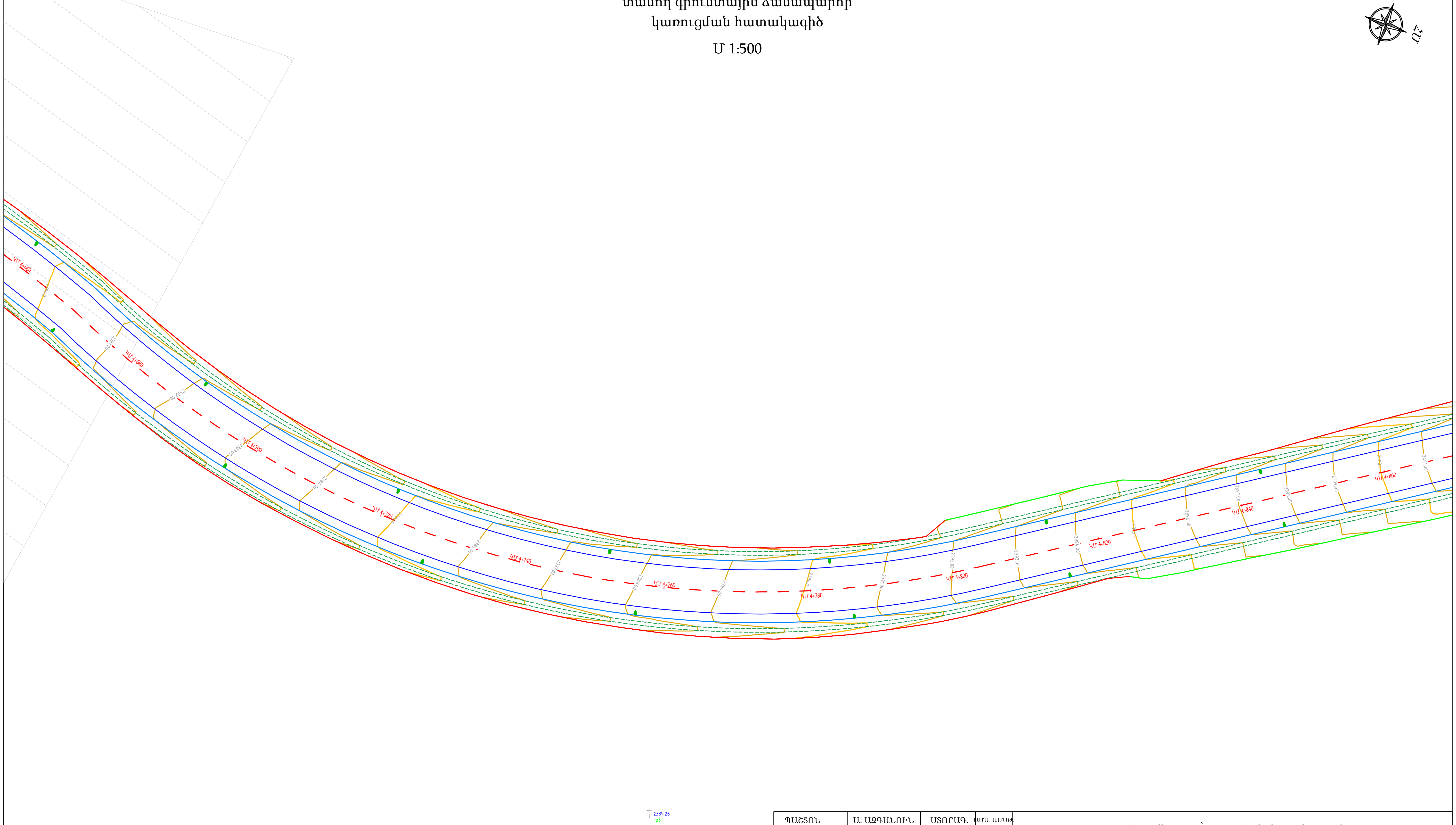

ՊԱՇՏՈՆ	Ա. ԱԶԳԱՆՈՒՆ	ՍՏՈՐԱԳ.	ԱՄՍ. ԱՄՍԹ.	Պատվիրատու՝ Վայոց Ձորի մարզպետարան		
				ՀՀ Վայոց ձորի մարզ, Ջերմուկ համայնքից դեպի Կարմրաշեն «Ալպյան» մարզագետիններ տանող գրունտային ճանապարհի կառուցում		
ՏՆՕՐԵՆ	Ա. ՇԻՇԱՆՅԱՆ			ՃԱՆԱՊԱՐՀԱՇԻՆԱՐԱՐԱԿԱՆ ՄԱՍ	Փուլ / ԱՆ	Թերթ / 63	Թերթեր / 133
ՆԱԽԱԳԾՈՂ	Գ. ԱՎԵՏԻՍՅԱՆ			Կառուցման հատակագիծ	«ԱՐՇԻՆ-ՔՈՆՍԹՐԱՔՇՆ» ՍՊԸ	

Ջերմուկ համայնքից դեպի Կարմրաշեն «Ալպյան» մարզագետիններ տանող գրունտային ճանապարհի կառուցման հատակագիծ

Մ 1:500

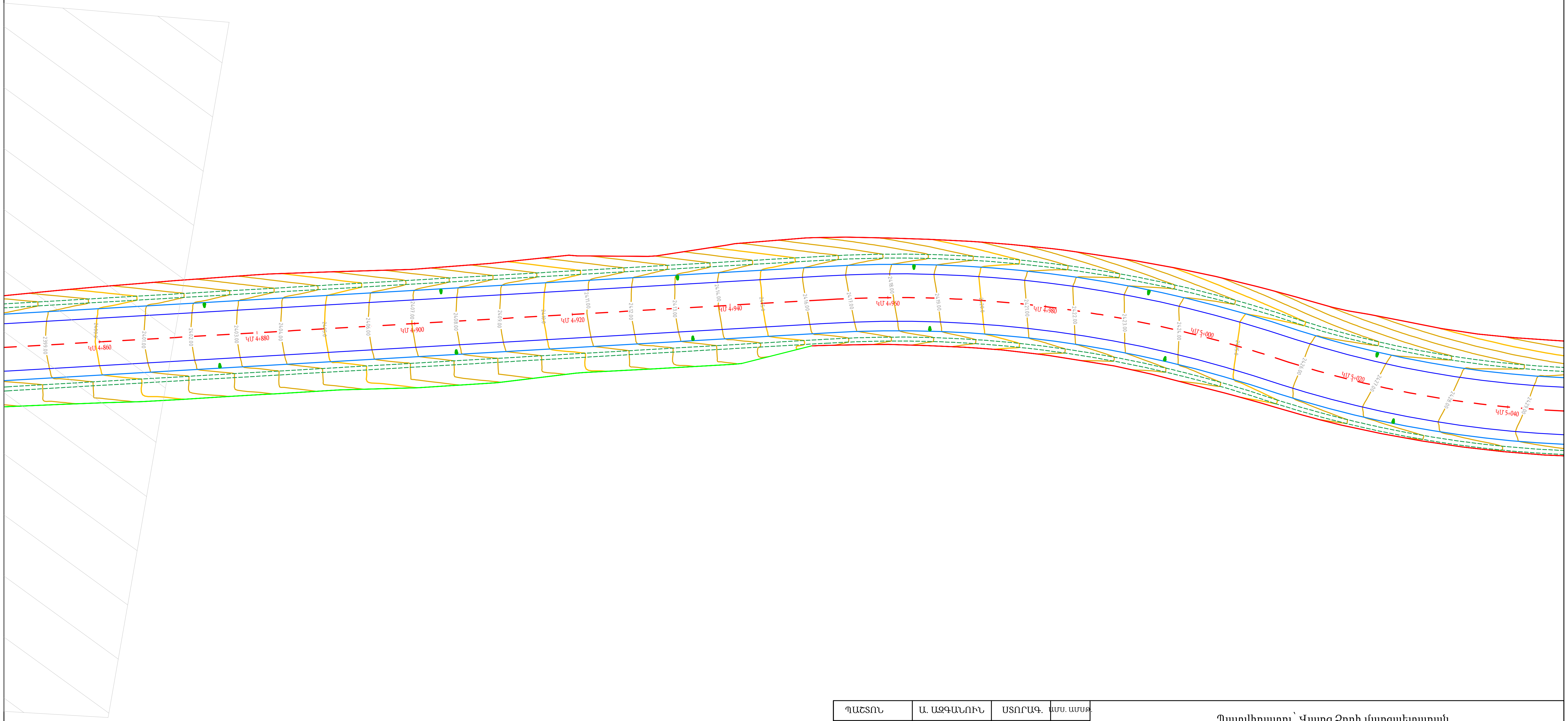

ՊԱՇՏՈՆ	Ա. ԱԶԳԱՆՈՒՆ	ՍՏՈՐԱԳ.	ԱՄՍ. ԱՄՍԹ.	Պատվիրատու՝ Վայոց Ձորի մարզպետարան		
				ՀՀ Վայոց ձորի մարզ, Ջերմուկ համայնքից դեպի Կարմրաշեն «Ալպյան» մարզագետիններ տանող գրունտային ճանապարհի կառուցում		
ՏՆՕՐԵՆ	Ա. ՇԻՇԱՆՅԱՆ			ՃԱՆԱՊԱՐՀԱՇԻՆԱՐԱՐԱԿԱՆ ՄԱՍ	Փուլ: ԱՆ	Թերթ: 64 / Թերթեր: 133
ՆԱԽԱԳԾՈՂ	Գ. ԱՎԵՏԻՍՅԱՆ			Կառուցման հատակագիծ	«ԱՐՇԻՆ-ՔՈՆՍԹՐԱՔՇՆ» ՍՊԸ	

Ջերմուկ համայնքից դեպի Կարմրաշեն «Ալպյան» մարգագետիններ
տանող գրունտային ճանապարհի
կառուցման հատակագիծ

Մ 1:500

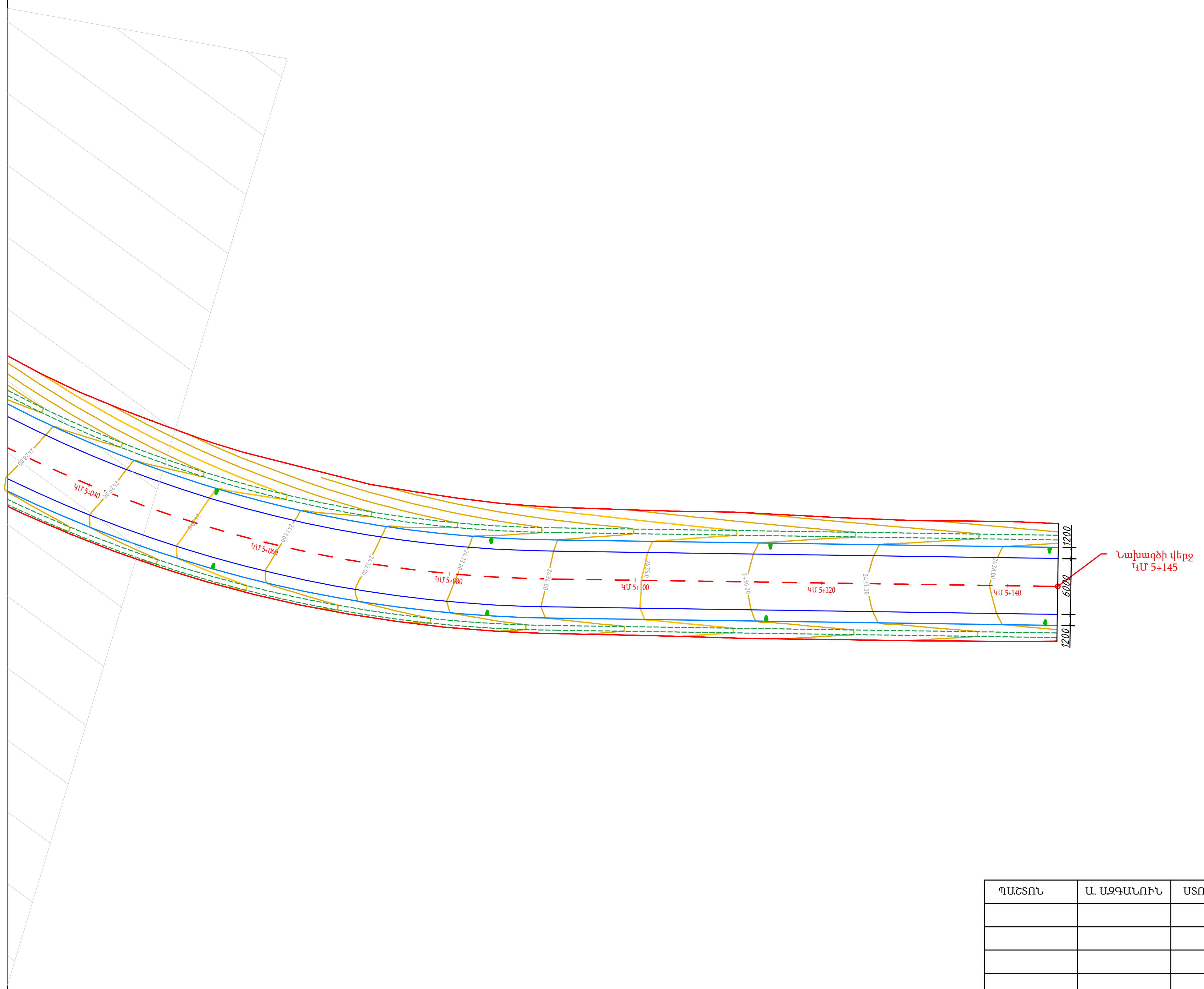

ՊԱՇՏՈՆ	Ա. ԱԶԳԱՆՈՒՆ	ՍՏՈՐԱԳ.	ԱՄՍ. ԱՄՍԹ.
ՏՆՕՐԵՆ	Ա. ՇԻՇԱՆՅԱՆ		
ՆԱԽԱԳԾՈՂ	Գ. ԱՎԵՏԻՍՅԱՆ		

Պատվիրատու՝ Վայոց Ձորի մարզպետարան

ՀՀ Վայոց ձորի մարզ, Ջերմուկ համայնքից դեպի Կարմրաշեն «Ալպյան» մարգագետիններ տանող գրունտային ճանապարհի կառուցում

ՃԱՆԱՊԱՐՀԱՇԻՆԱՐԱՐԱԿԱՆ ՄԱՍ	Փուլ	Թերթ	Թերթեր
	ԱՆ	65	133

Կառուցման հատակագիծ

«ԱՐՇԻՆ-ՔՈՆՍԹՐԱՔՇՆ» ՍՊԸ

Ջերմուկ համայնքից դեպի Կարմրաշեն «Ալյան» մարգագետիններ տանող գրունտային ճանապարհի երկայնական կտրվածք

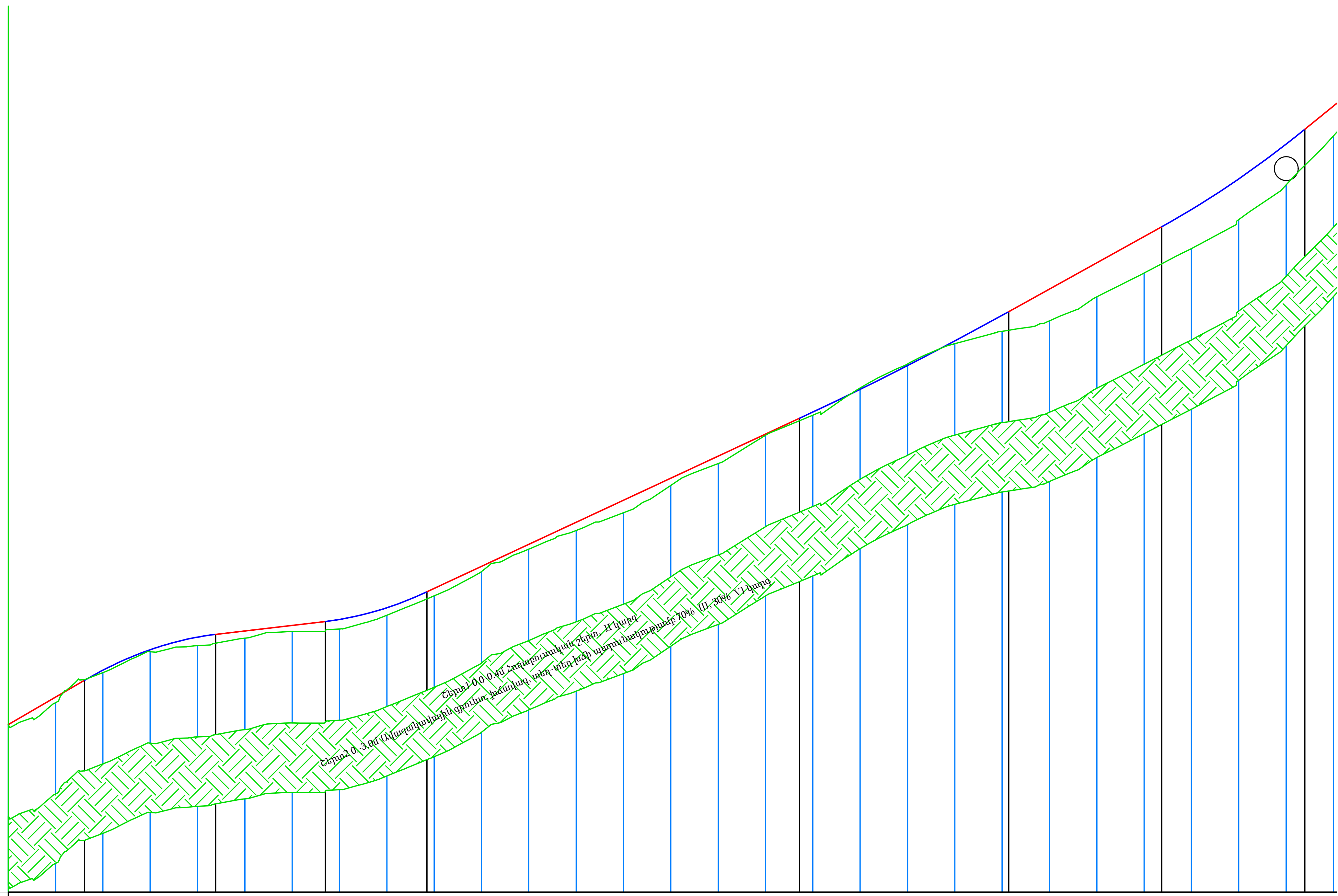

Հորիզոնական Մ 1:1000

Ուղղաձիգ Մ 1:100

	1	2	3	4	5	6	7	8	9	10	11	12	13	14	15	16	17	18	19	20	21	22	23	24	25	26	27	28	29
Աշխատանքային նիշեր	0.00	+0.23	+0.10	+0.08	+0.36	+0.30	+0.26	+0.40	+0.31	+0.31	+0.22	+0.20	+0.34	+0.53	+0.30	+0.31	+0.04	+0.13	−0.06	−0.07	+0.12	+0.68	+1.34	+1.44	+1.54	+1.65	+1.72	+1.73	+1.26
Կարմիր նիշեր, մ	2180,08	2181,24	2182,38	2183,24	2183,78	2184,04	2184,27	2184,52	2185,02	2185,83	2186,77	2187,70	2188,63	2189,56	2190,49	2191,42	2192,35	2193,29	2194,25	2195,25	2196,30	2197,38	2198,49	2199,60	2200,71	2201,85	2203,15	2204,62	2206,22
Գետնի նիշեր նախագծվող ճանապարհի առանցքով, մ	2180,08	2181,01	2182,28	2183,16	2183,42	2183,73	2184,01	2184,13	2184,70	2185,52	2186,55	2187,50	2188,29	2189,03	2190,19	2191,11	2192,31	2193,16	2194,31	2195,32	2196,18	2196,70	2197,14	2198,16	2199,17	2200,20	2201,42	2202,89	2204,96
Հեռավորություններ, մ	20	20	20	20	20	20	20	20	20	20	20	20	20	20	20	20	20	20	20	20	20	20	20	20	20	20	20	20	

Նախագծվող ճանապարհի պատվածքի տեսակը

Լայնական կտրվածքի տիպը: աջ / ձախ

Նախագծային տվյալներ

Ձախ առու — Կողային առուների ամրացում; Թեքություններ, մ: 58.07‰ 32,26; 11.81‰ 46,31; 1+55,47 R – 1238; 46.58‰ 157,46; 3+78,61 R – 10000 K – 88.4; Նիշեր, մ: 2183,75; 2186,82; 2191,87; 2196,60; 2201,21

Աջ առու — Կողային առուների ամրացում; Թեքություններ, մ: 0+87,66 R – 1198 K – 55.4; 11.81‰ 46,31; 1+55,47 R – 1238; 46.58‰ 157,46; 3+78,61 R – 10000 K – 88.4; 55.45‰ 64,63; 5+17,71 R – 2391 K – 60.5; 80.93‰; Նիշեր, մ: 2183,75; 2186,82; 2191,87; 2196,60; 2201,21

Թեքություն ‰, Շառավիղ (մ) Երկարություն, մ: 58.07‰ 32,26; 0+87,66 R – 1198 K – 55.4; 11.81‰ 46,31; 1+55,47 R – 1238; 46.58‰ 157,46; 3+78,61 R – 10000 K – 88.4; 55.45‰ 64,63; 5+17,71 R – 2391 K – 60.5; 80.93‰

Փաստացի տվյալներ

Կիլոմետրեր: 1, 2, 3, 4, 5

Հորիզոնական կորեր և ուղիղներ: 17,46; y – 163°20′54″ R – 200,60 L – 58,30; 27,16; y – 154°26′41″ R – 151,63 L – 67,63; y – 163°53′09″ R – 218,70 L – 61,51; 121,10; y – 163°22′24″ R – 159,11 L – 46,17; 26,66; y – 160°34′43″ R – 139,48 L – 47,28; 15,97; y – 176°11′25″ R – 320,16 L – 21,29

Ջերմուկ համայնքից դեպի Կարմրաշեն «Ալյան» մարզագետիններ տանող գրունտային ճանապարհի երկայնական կտրվածք

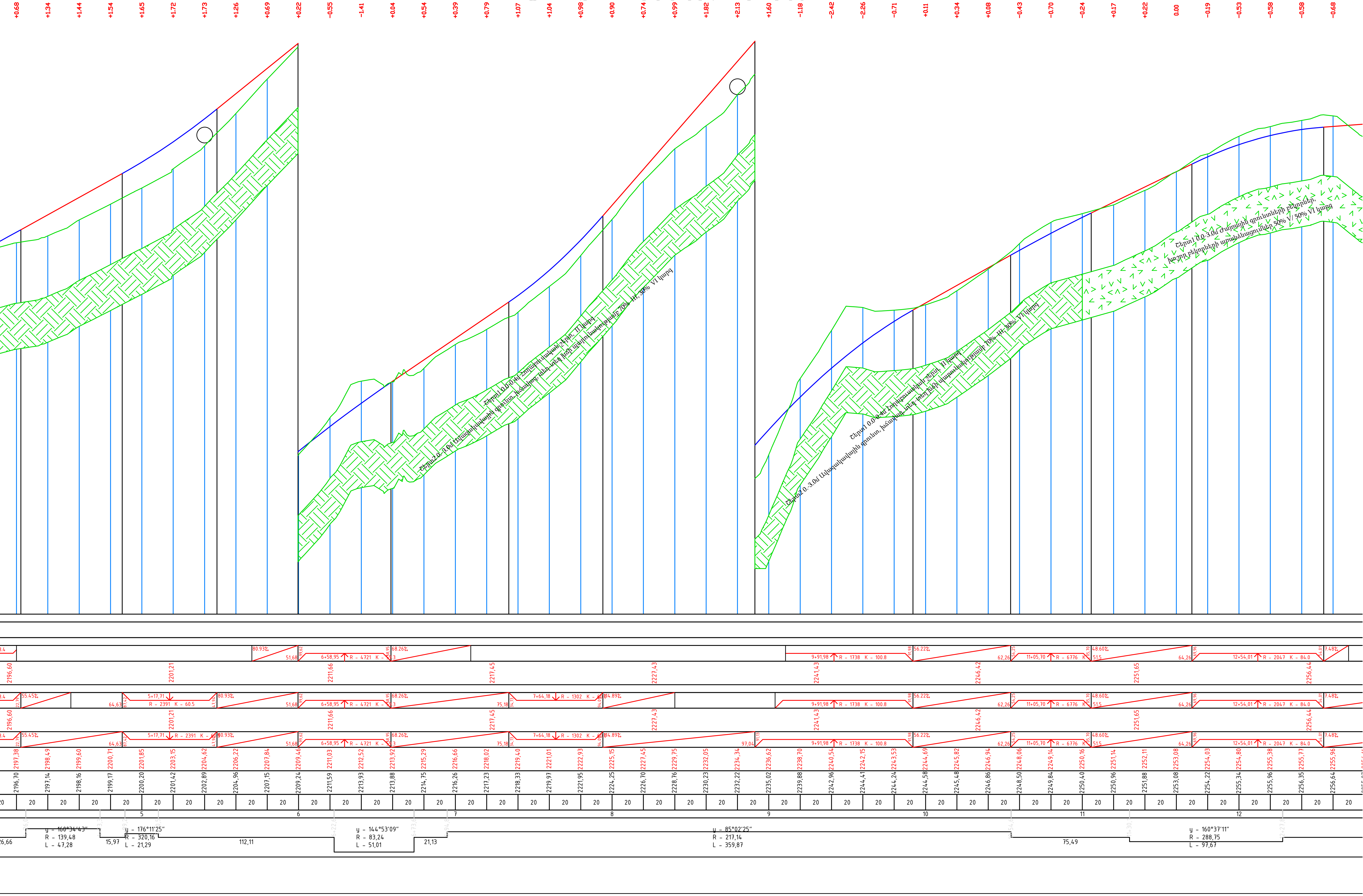

Ջերմուկ համայնքից դեպի Կարմրաշեն «Ալյյան» մարզագետիններ տանող
գրունտային ճանապարհի երկայնական կտրվածք

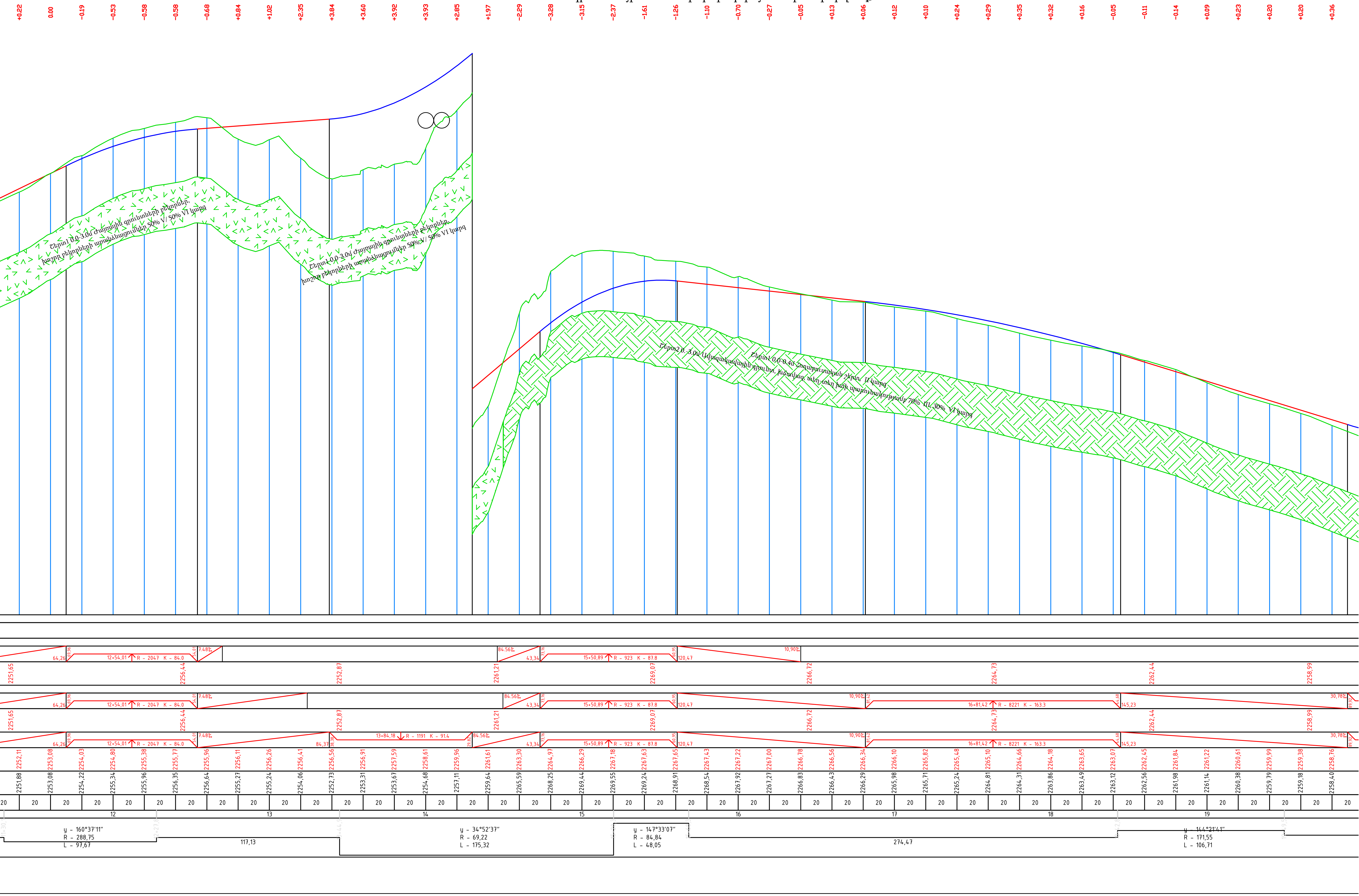

Ջերմուկ համայնքից դեպի Կարմրաշեն «Ալպյան» մարզագետիններ տանող գրունտային ճանապարհի երկայնական կտրվածք

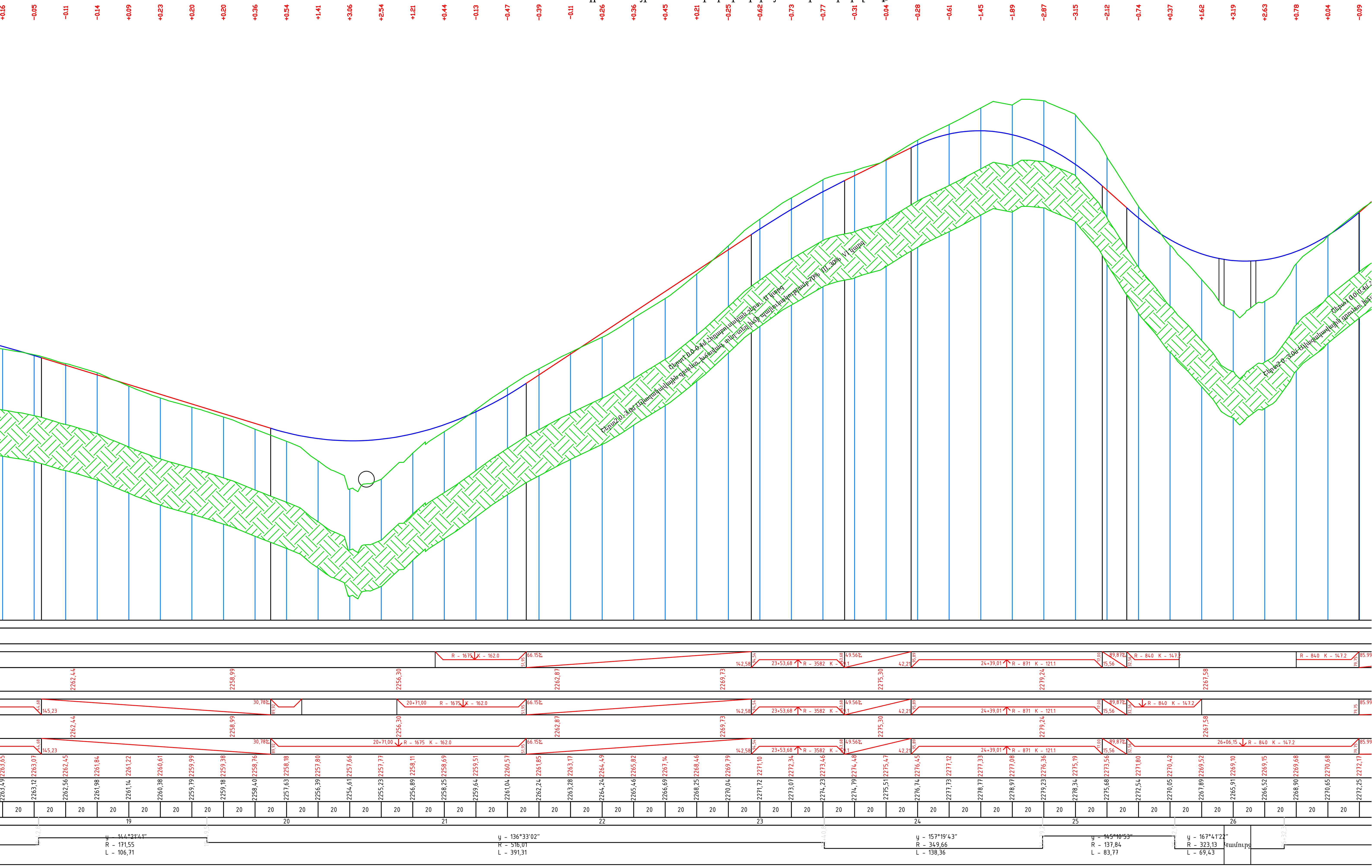

Ջերմուկ համայնքից դեպի Կարմրաշեն «Ալպյան» մարզագետիններ տանող գրունտային ճանապարհի երկայնական կտրվածք

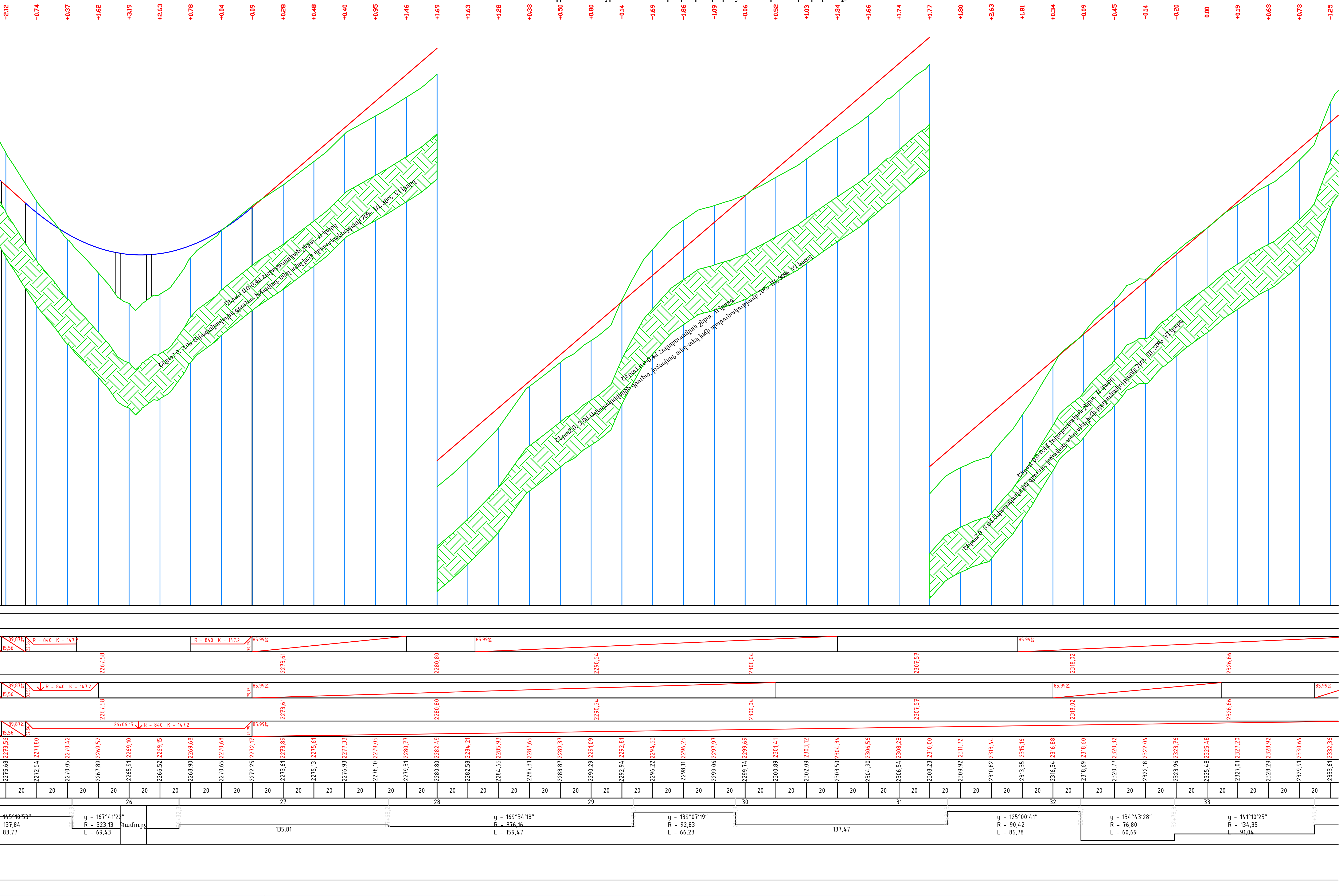

Ջերմուկ համայնքից դեպի Կարմրաշեն «Ալպյան» մարզագետիններ տանող
գրունտային ճանապարհի երկայանական կտրվածք

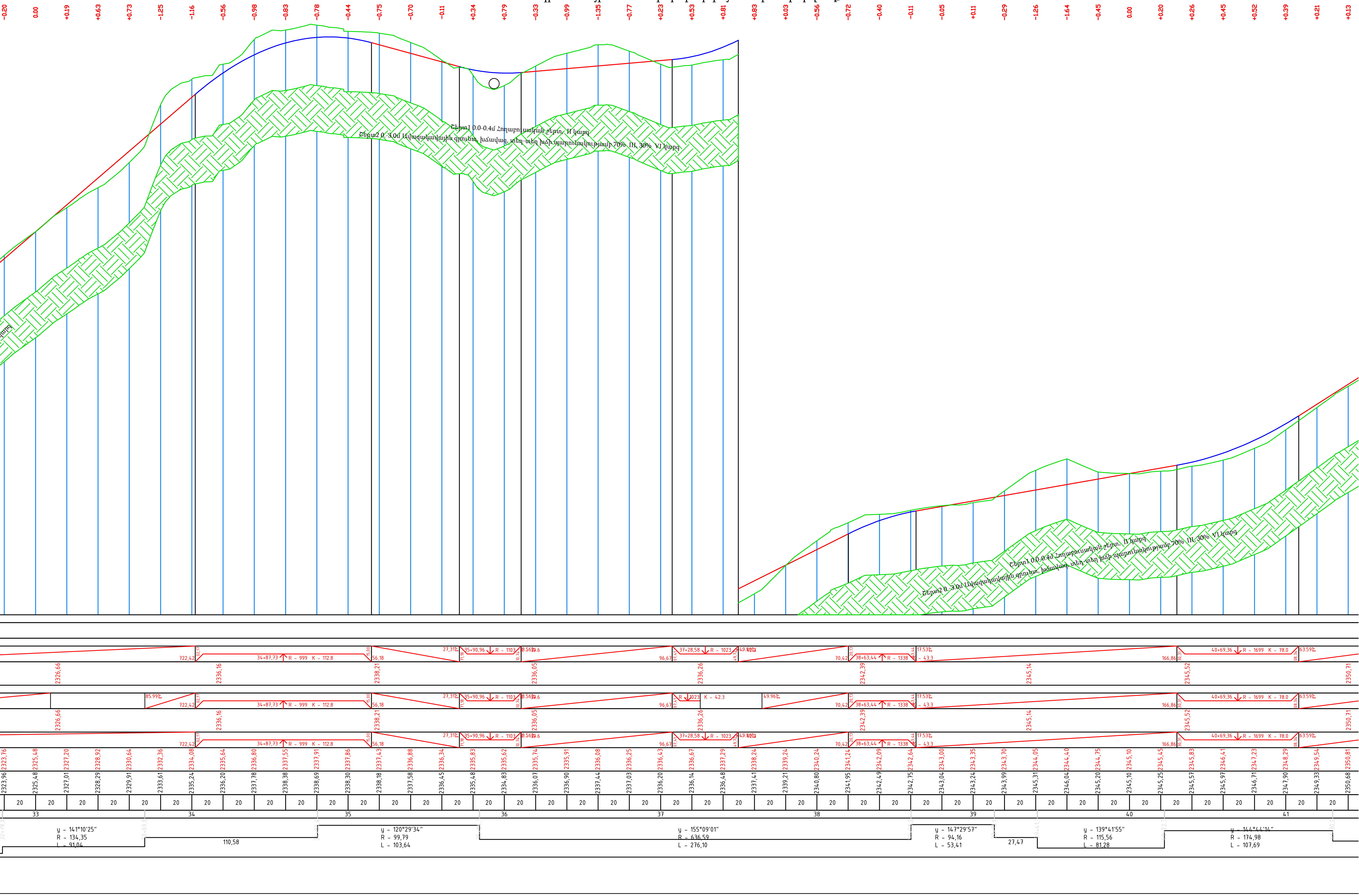

Ջերմուկ համայնքից դեպի Կարմրաշեն «Ալյան» մարգագետիններ տանող
գրունտային ճանապարհի երկայանական կտրվածք

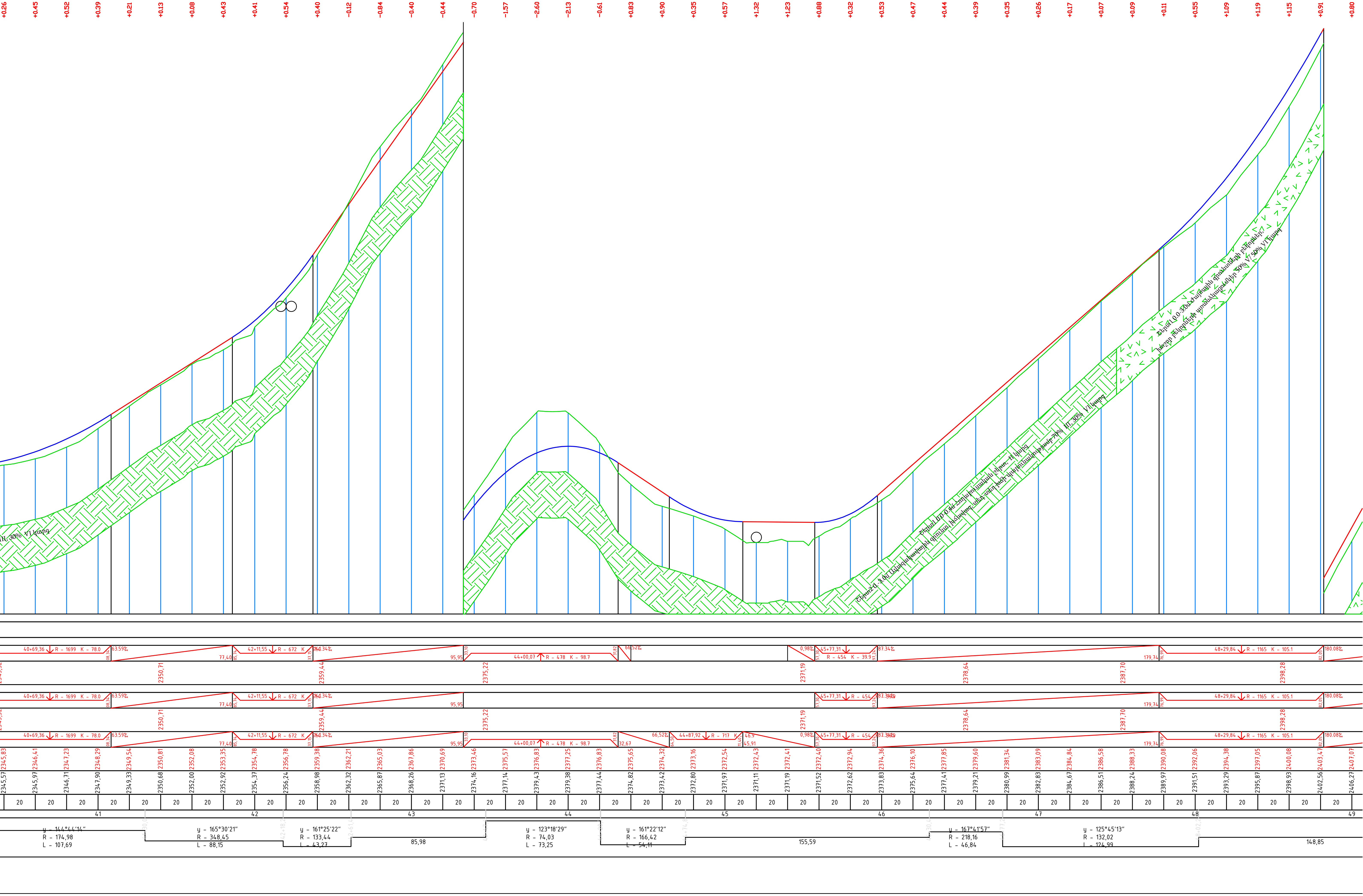

Ջերմուկ համայնքից դեպի Կարմրաշեն «Ալպյան» մարգագետիններ տանող գրունտային ճանապարհի երկայնական կտրվածք

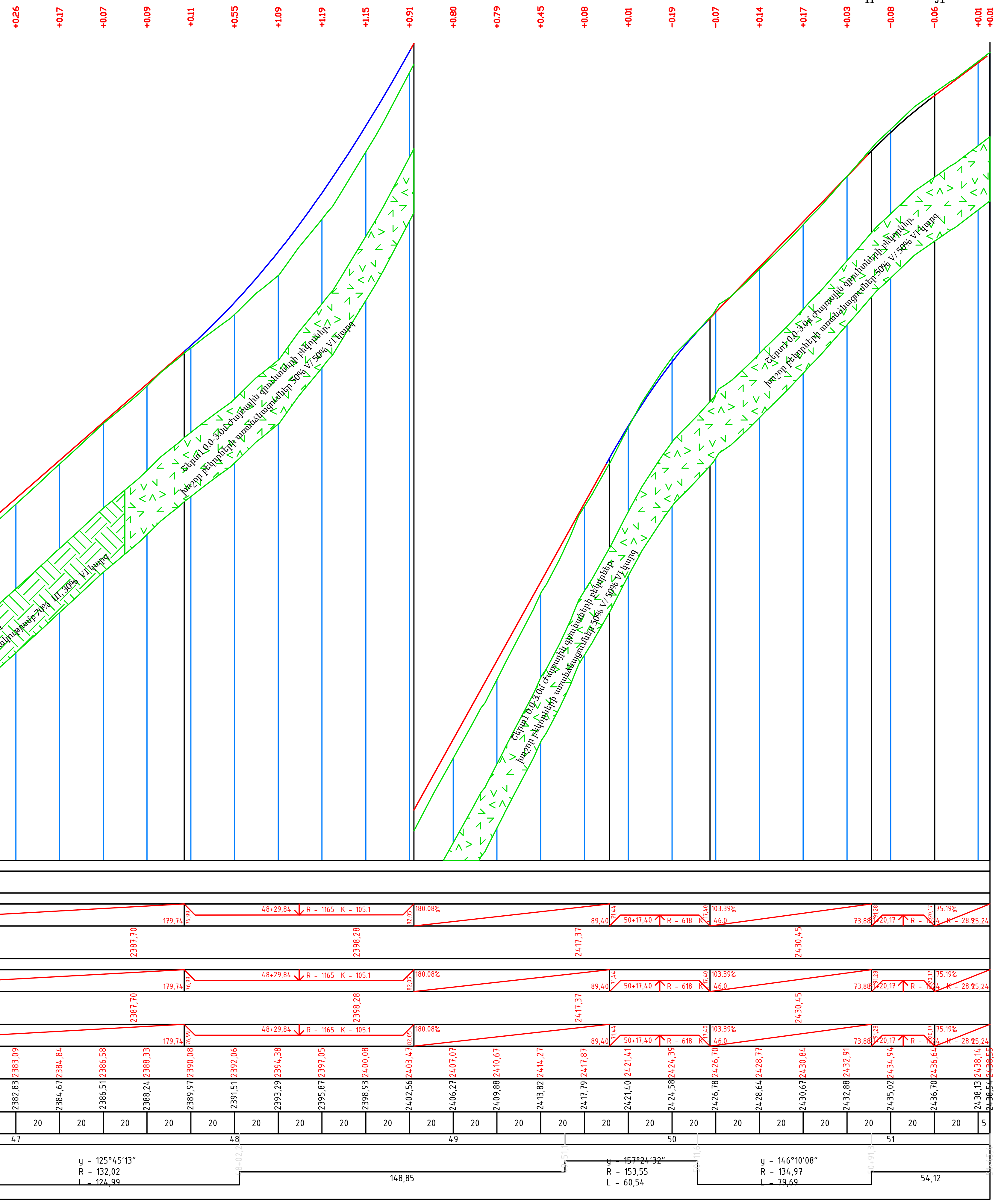

ՊԱՇՏՈՆ	Ա. ԱԶԳԱՆՈՒՆ	ՍՏՈՐԱԳ.	ԱՄՍ. ԱՄՍԹ.	Պատվիրատու՝ Վայոց Ձորի մարզպետարան		
				ՀՀ Վայոց ձորի մարզ, Ջերմուկ համայնքից դեպի Կարմրաշեն «Ալպյան» մարգագետիններ տանող գրունտային ճանապարհի կառուցում		
ՏՆՕՐԵՆ	Ա. ՇԻՇԱՆՅԱՆ			ՃԱՆԱՊԱՐՀԱՇԻՆԱՐԱՐԱԿԱՆ ՄԱՍ	Փուլ: ԱՆ	Թերթ: 66 / Թերթեր: 133
ՆԱԽԱԳԾՈՂ	Գ. ԱՎԵՏԻՍՅԱՆ			Ջերմուկ համայնքից դեպի Կարմրաշեն «Ալպյան» մարգագետիններ տանող գրունտային ճանապարհի երկայնական կտրվածք	«ԱՐՇԻՆ-ՔՈՆՍԹՐԱՔՇՆ» ՍՊԸ	

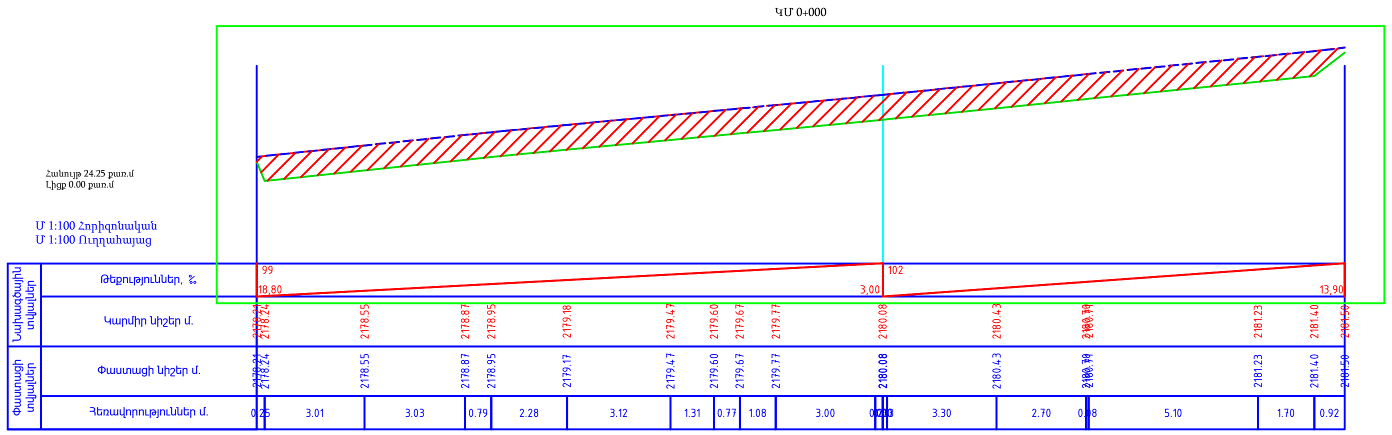

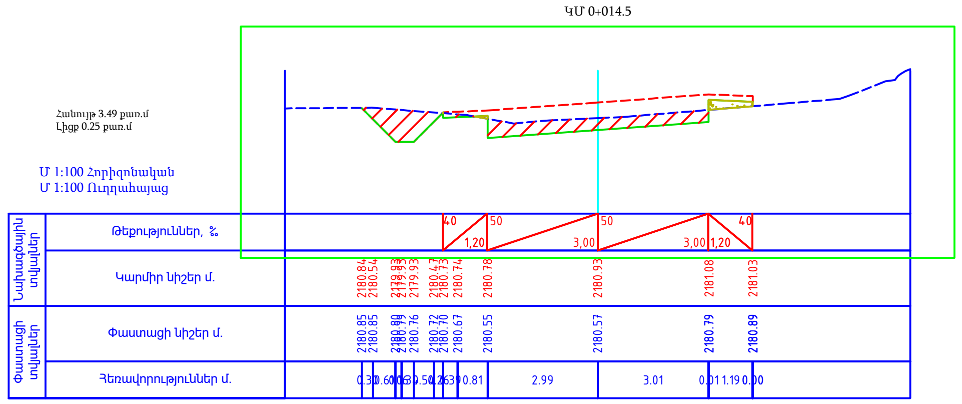

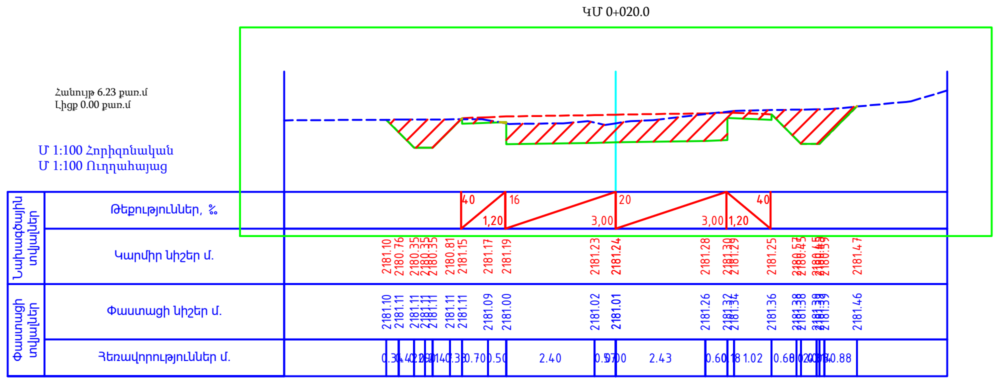

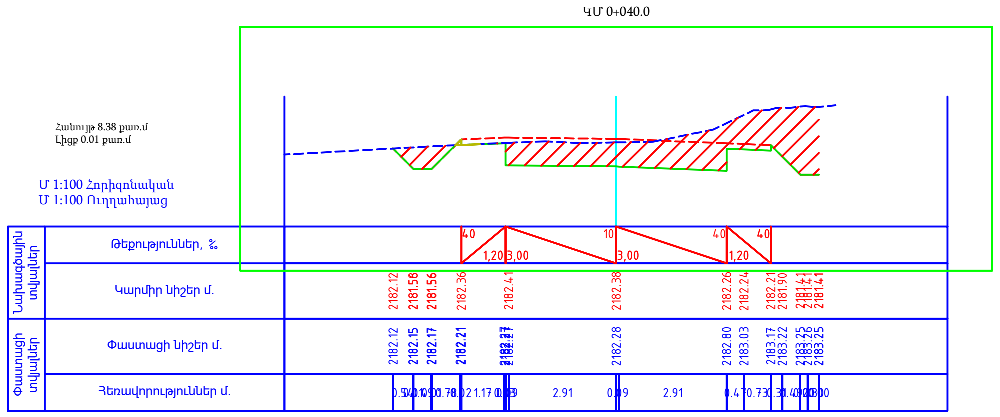

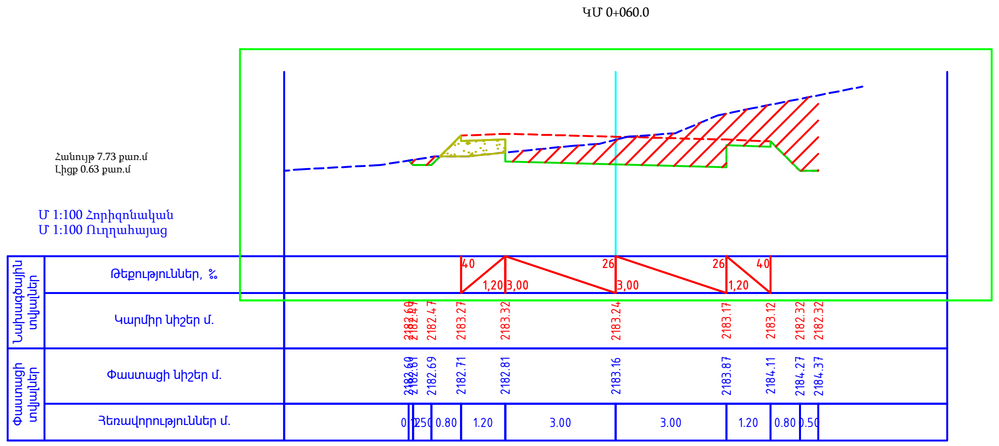

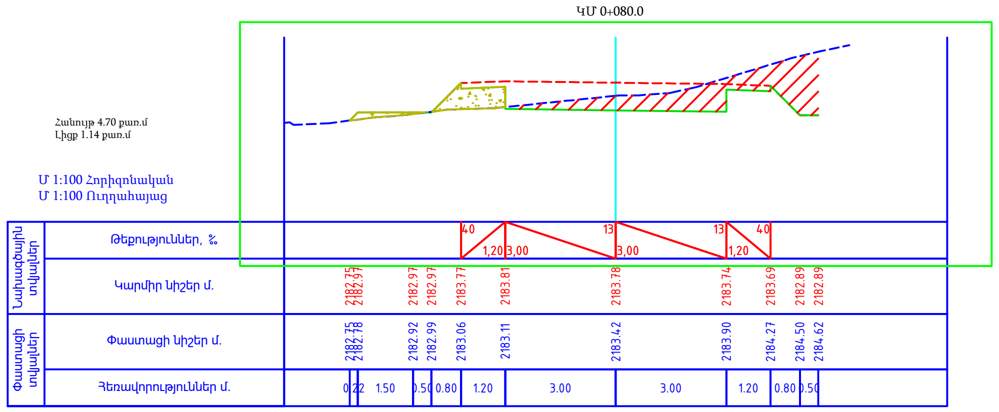

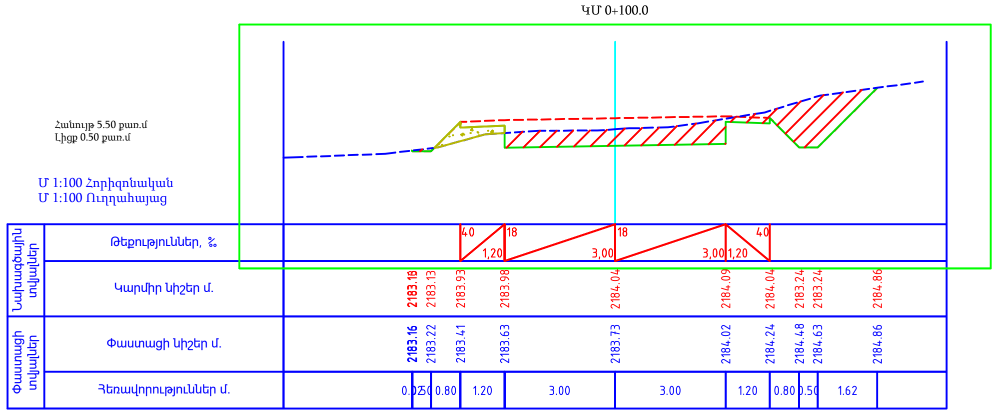

ՊԱՇՏՈՆ	Ա. ԱԶԳԱՆՈՒՆ	ՍՏՈՐԱԳ.	ԱՄՍ. ԱՄՍԹ.	Պատվիրատու՝ Վայոց Ձորի մարզպետարան		
				ՀՀ Վայոց ձորի մարզ, Ջերմուկ համայնքից դեպի Կարմրաշեն «Ալպյան» մարզագետիններ տանող գրունտային ճանապարհի կառուցում		
ՏՆՕՐԵՆ	Ա. ՇԻՇՄԱՆՅԱՆ			ՃԱՆԱՊԱՐՀԱՇԻՆԱՐԱՐԱԿԱՆ ՄԱՍ	Փուլ	Թերթ	Թերթեր
ՆԱԽԱԳԾՈՂ	Գ. ԱՎԵՏԻՍՅԱՆ				ԱՆ	67	133
				Լայնական կտրվածք	«ԱՐՇԻՆ-ՔՈՆՍԹՐԱՔՇՆ» ՍՊԸ	

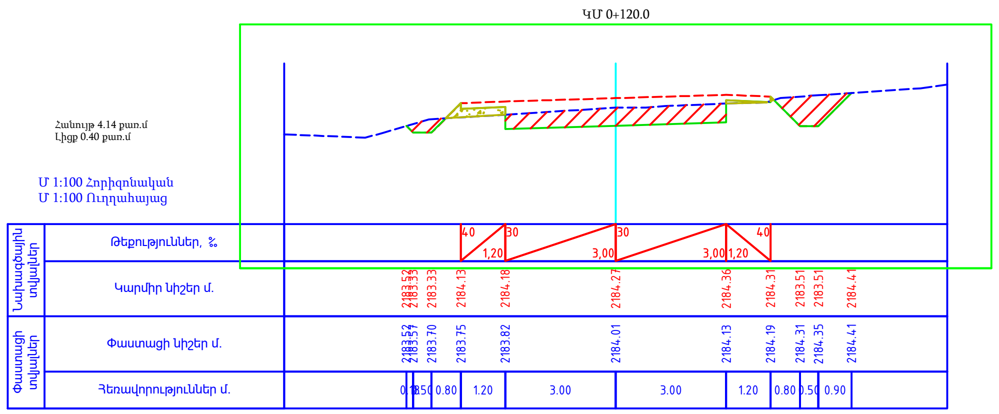

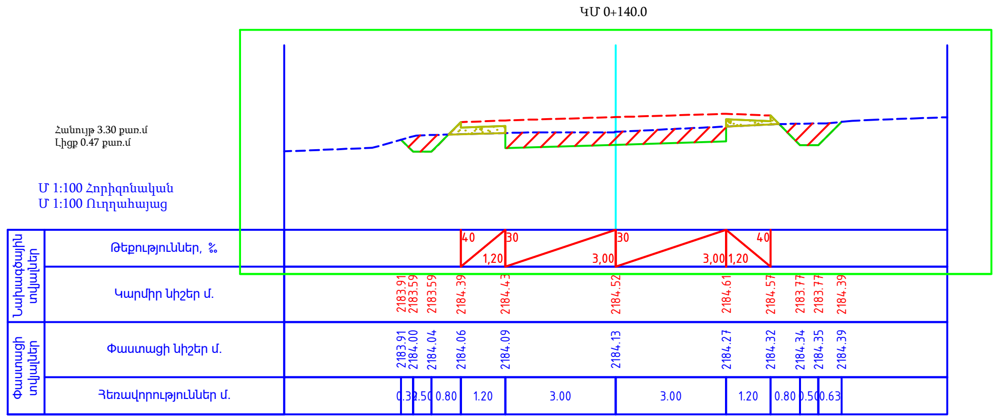

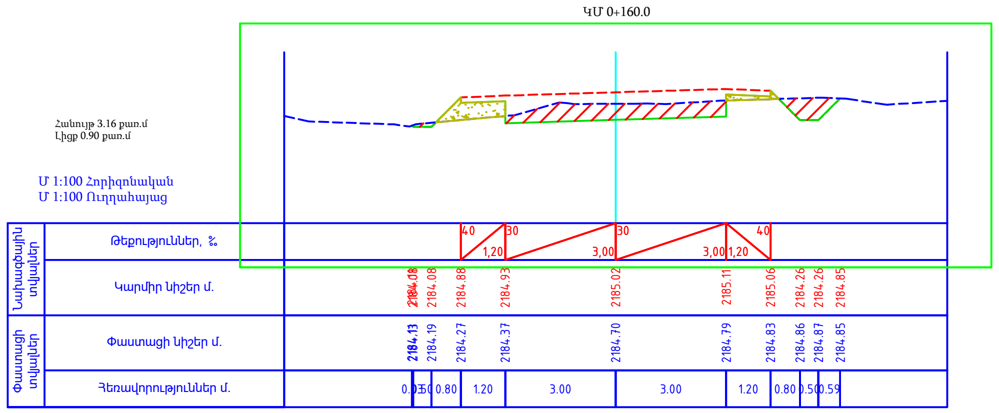

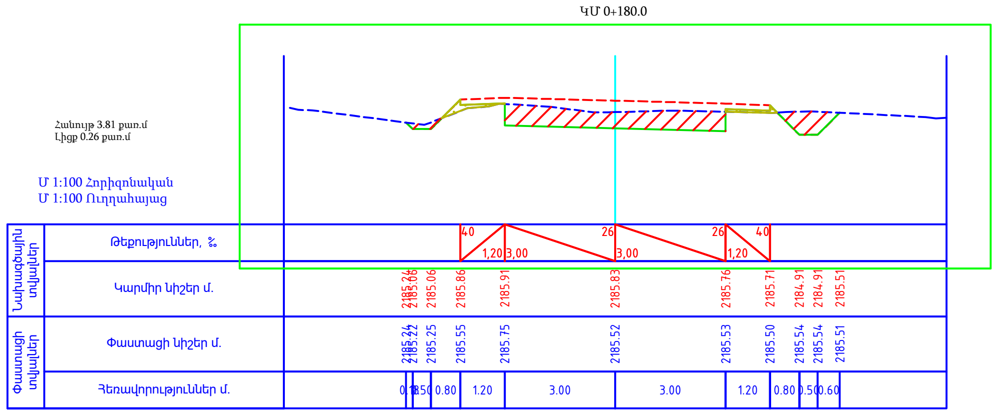

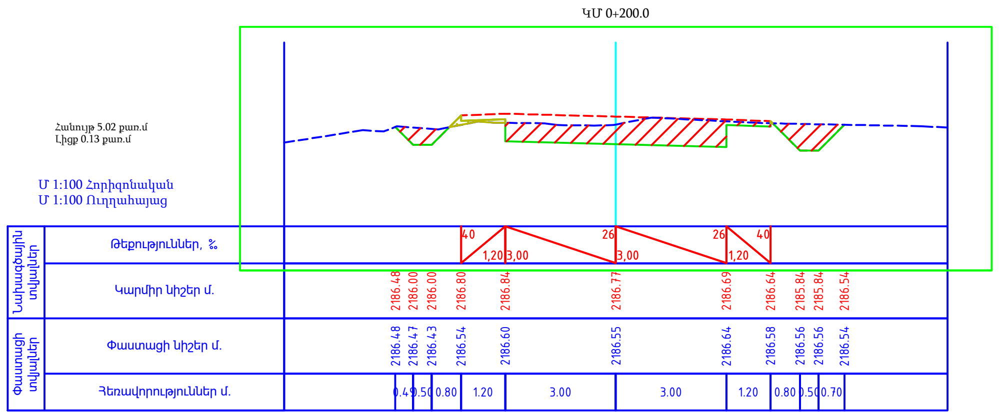

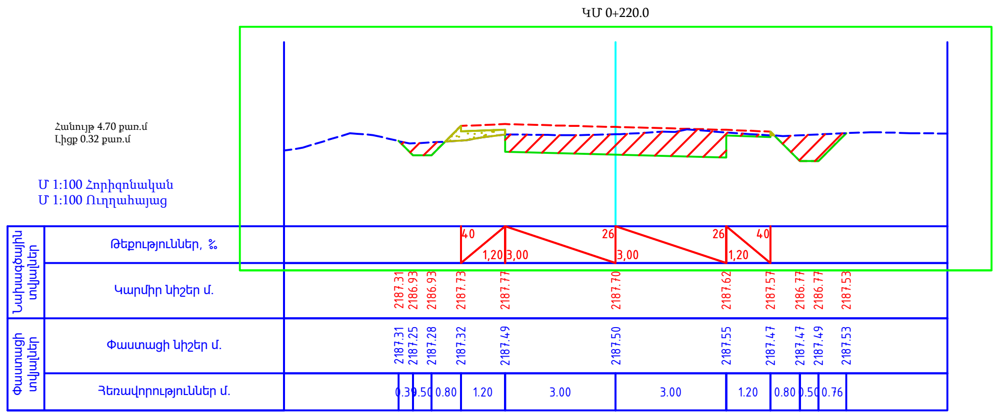

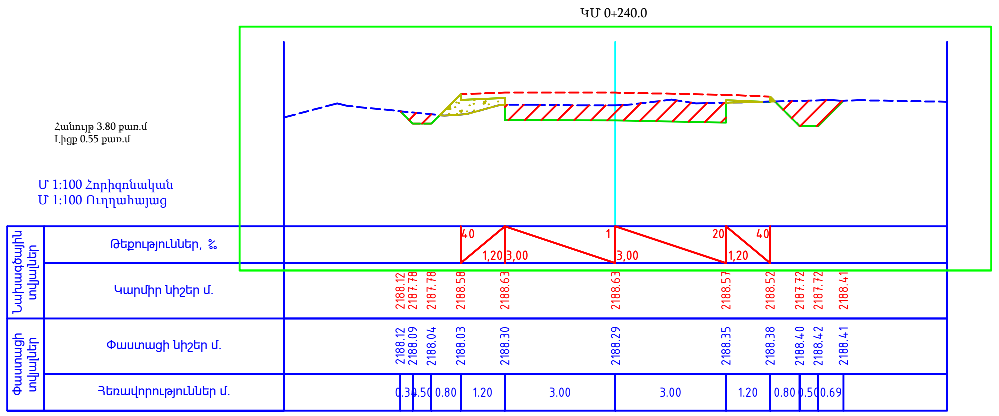

ՊԱՇՏՈՆ	Ա. ԱԶԳԱՆՈՒՆ	ՍՏՈՐԱԳ.	ԱՄՍ. ԱՄՍԹ.	Պատվիրատու՝ Վայոց Ձորի մարզպետարան
				ՀՀ Վայոց ձորի մարզ, Ջերմուկ համայնքից դեպի Կարմրաշեն «Ալպյան» մարզագետիններ տանող գրունտային ճանապարհի կառուցում
ՏՆՕՐԵՆ	Ա. ՇԻՇԱՆՅԱՆ			ՃԱՆԱՊԱՐՀԱՇԻՆԱՐԱՐԱԿԱՆ ՄԱՍ
ՆԱԽԱԳԾՈՂ	Գ. ԱՎԵՏԻՍՅԱՆ			Լայնական կտրվածք

Փուլ	Թերթ	Թերթեր
ԱՆ	68	133

«ԱՐՇԻՆ-ՔՈՆՍԹՐԱՔՇՆ» ՍՊԸ

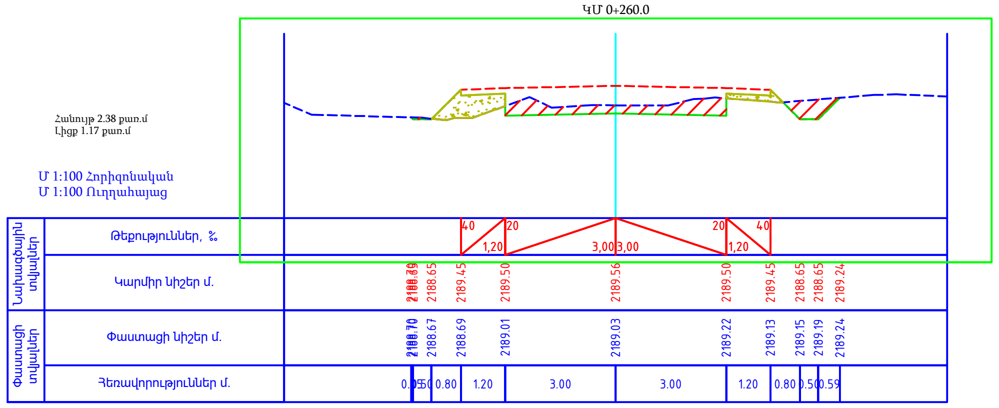

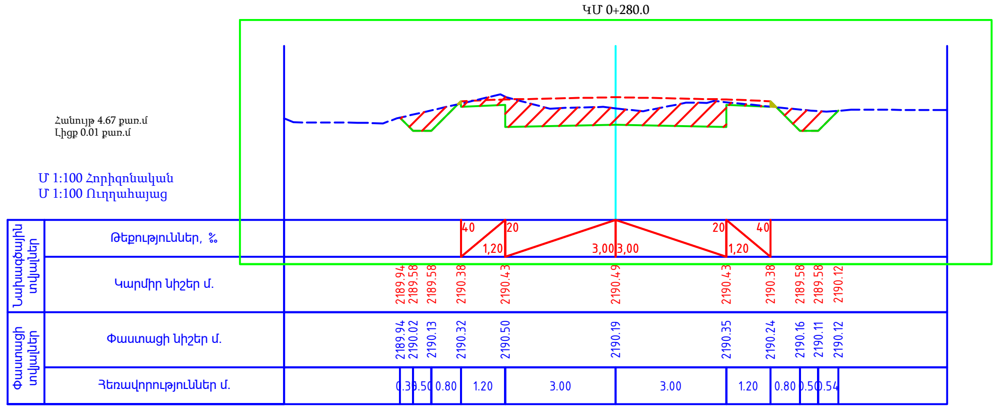

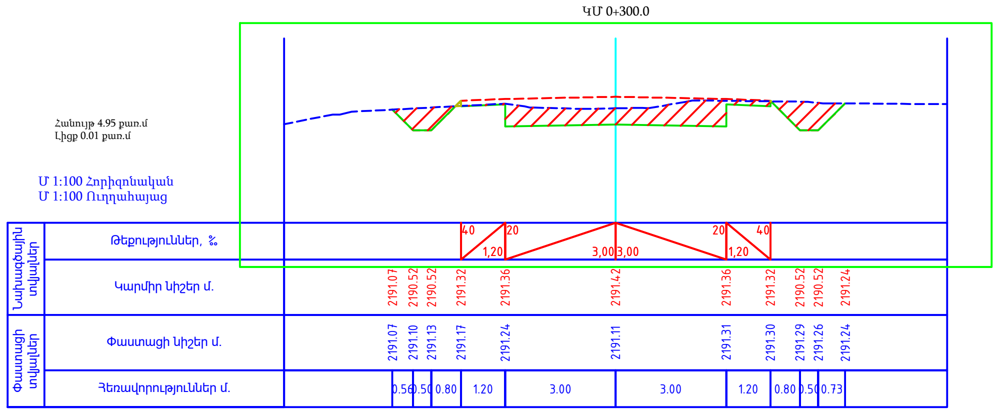

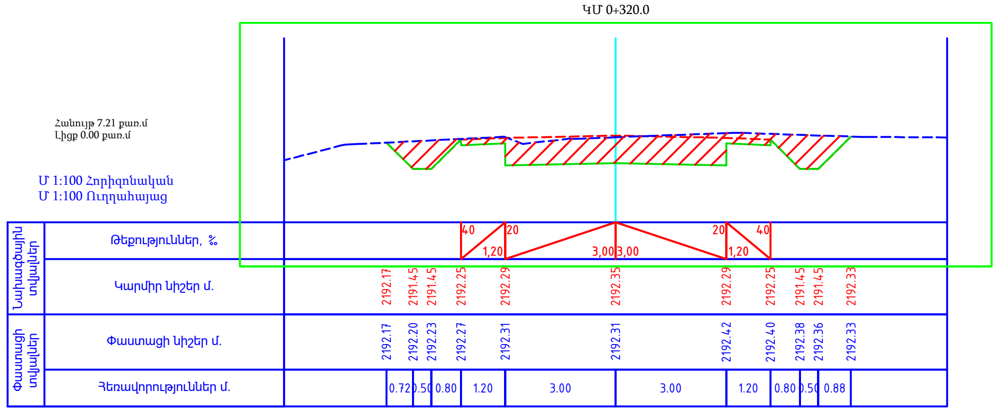

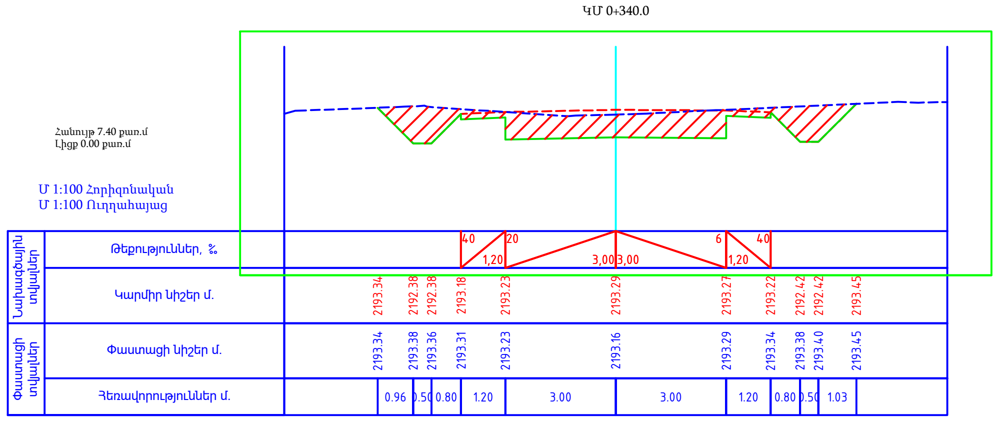

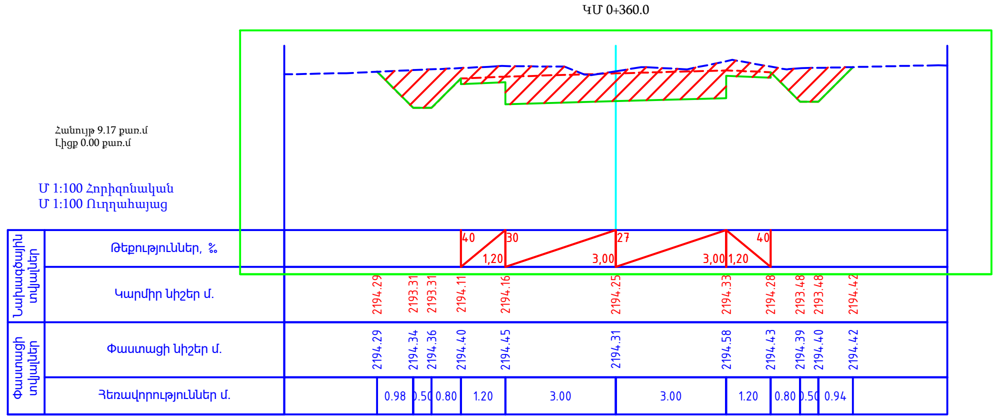

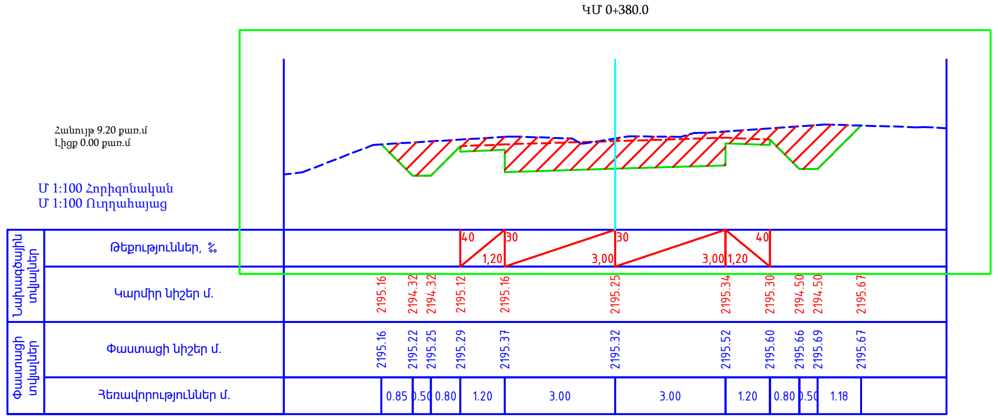

ՊԱՇՏՈՆ	Ա. ԱԶԳԱՆՈՒՆ	ՍՏՈՐԱԳ.	ԱՄՍ. ԱՄՍԹ.	Պատվիրատու՝ Վայոց Ձորի մարզպետարան		
				ՀՀ Վայոց ձորի մարզ, Ջերմուկ համայնքից դեպի Կարմրաշեն «Ալյան» մարզագետիններ տանող գրունտային ճանապարհի կառուցում		
ՏՆՕՐԵՆ	Ա. ՇԻՇԱՆՅԱՆ			ՃԱՆԱՊԱՐՀԱՇԻՆԱՐԱՐԱԿԱՆ ՄԱՍ	Փուլ	Թերթ	Թերթեր
					ԱՆ	69	133
ՆԱԽԱԳԾՈՂ	Գ. ԱՎԵՏԻՍՅԱՆ			Լայնական կտրվածք	«ԱՐՇԻՆ-ՔՈՆՍԹՐԱՔՇՆ» ՍՊԸ		

ԿՄ 0+400.0

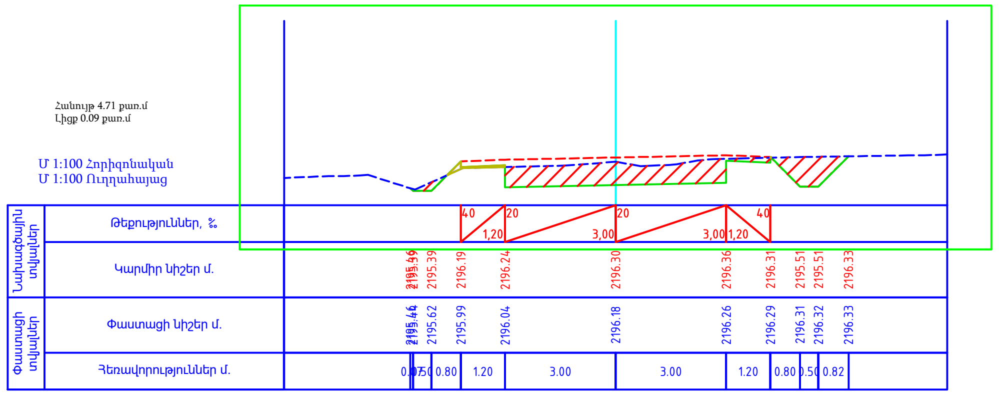

ԿՄ 0+420.0

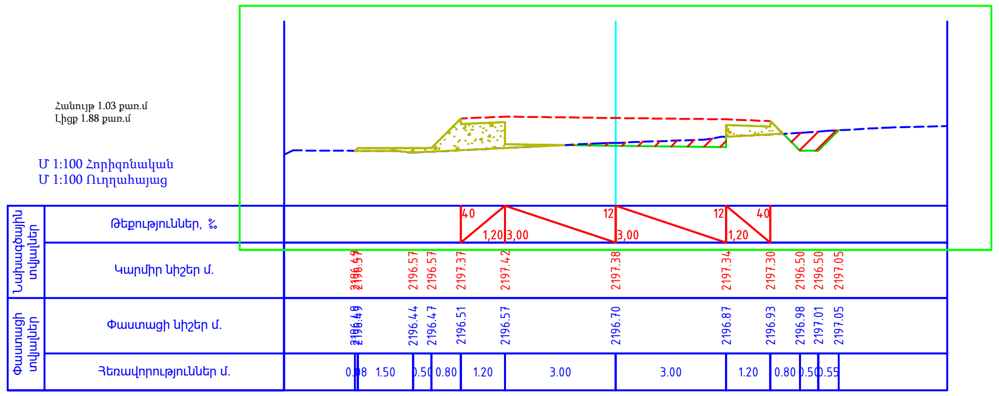

ԿՄ 0+440.0

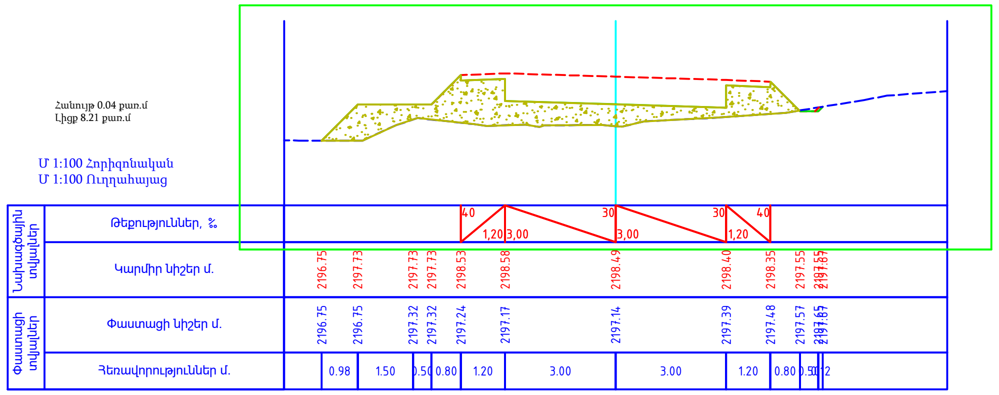

ԿՄ 0+460.0

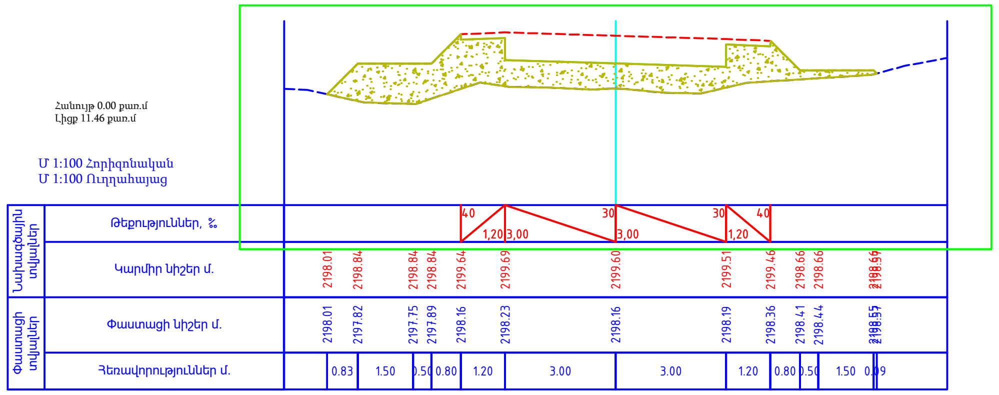

ԿՄ 0+480.0

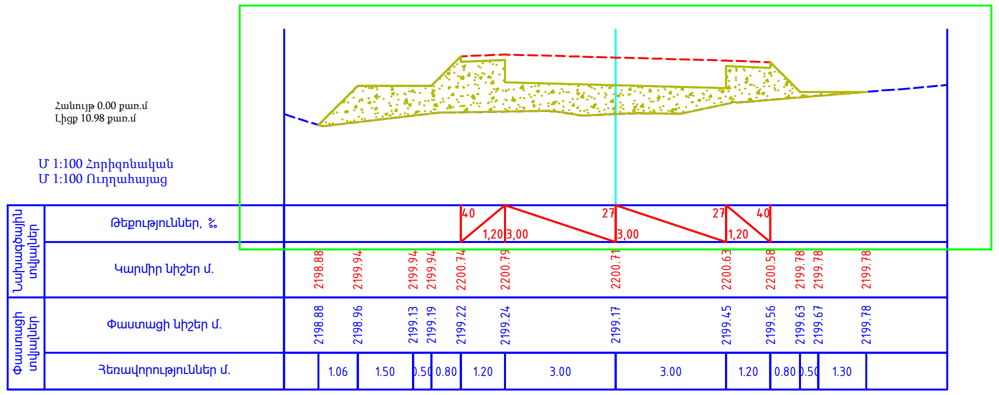

ԿՄ 0+500.0

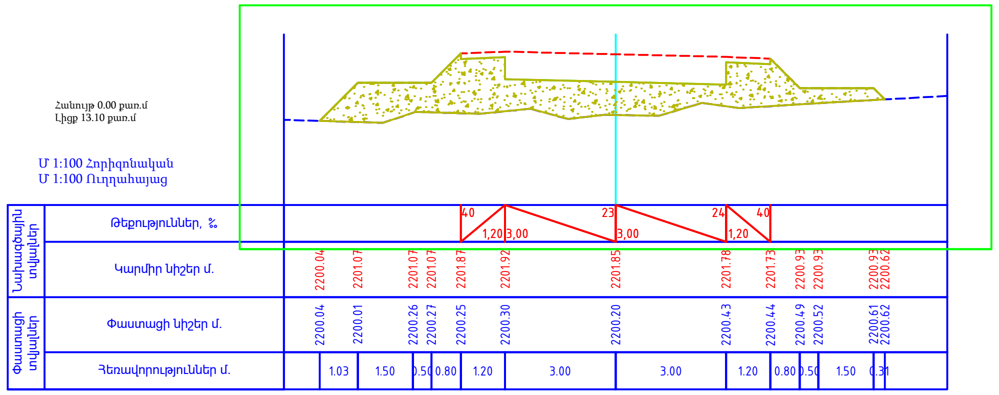

ԿՄ 0+520.0

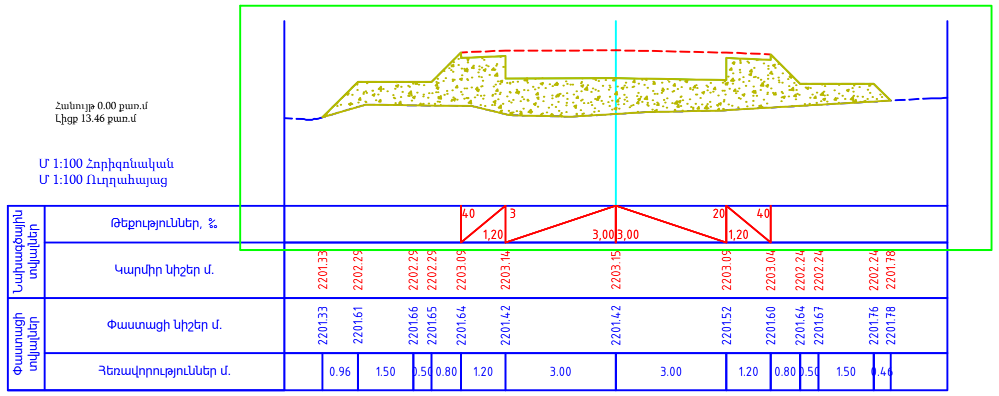

ՊԱՇՏՈՆ	Ա. ԱԶԳԱՆՈՒՆ	ՍՏՈՐԱԳ.	ԱՄՍ. ԱՄՍԹ.	Պատվիրատու՝ Վայոց Ձորի մարզպետարան		
				ՀՀ Վայոց ձորի մարզ, Ջերմուկ համայնքից դեպի Կարմրաշեն «Ալպյան» մարզագետիններ տանող գրունտային ճանապարհի կառուցում		
ՏՆՕՐԵՆ	Ա. ՇԻՇԱՆՅԱՆ			ՃԱՆԱՊԱՐՀԱՇԻՆԱՐԱՐԱԿԱՆ ՄԱՍ	Փուլ	Թերթ	Թերթեր
ՆԱԽԱԳԾՈՂ	Գ. ԱՎԵՏԻՍՅԱՆ				ԱՆ	70	133
				Լայնական կտրվածք	«ԱՐՇԻՆ-ՔՈՆՍԹՐԱՔՇՆ» ՍՊԸ	

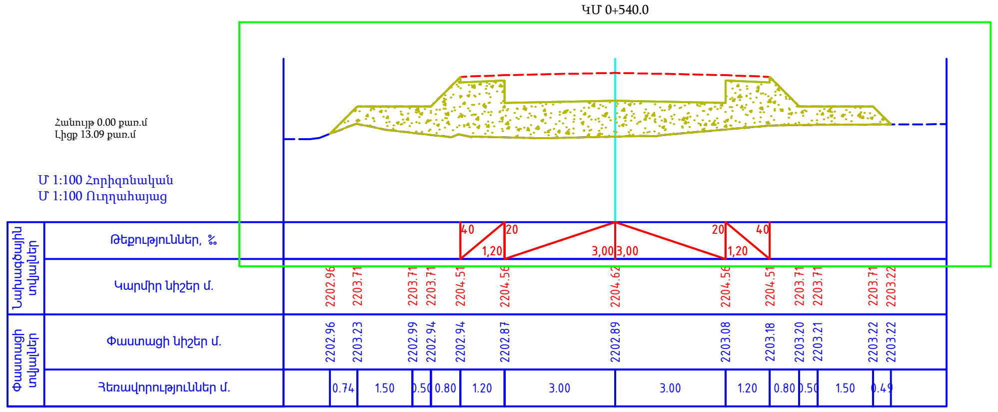

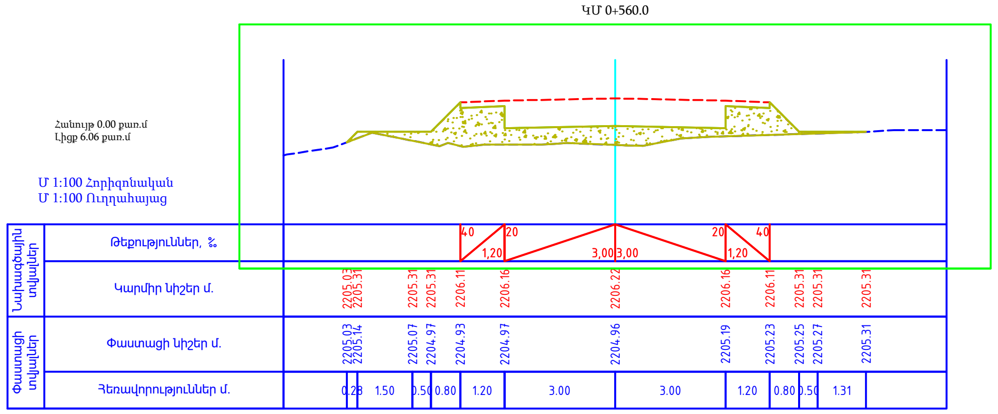

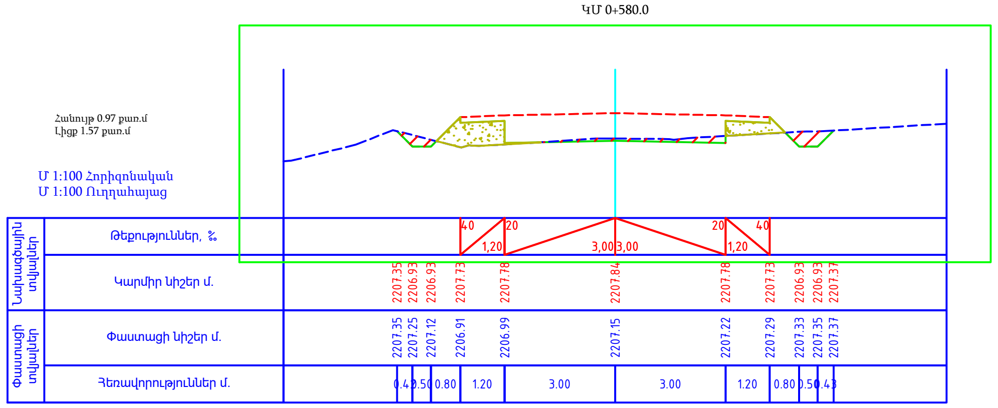

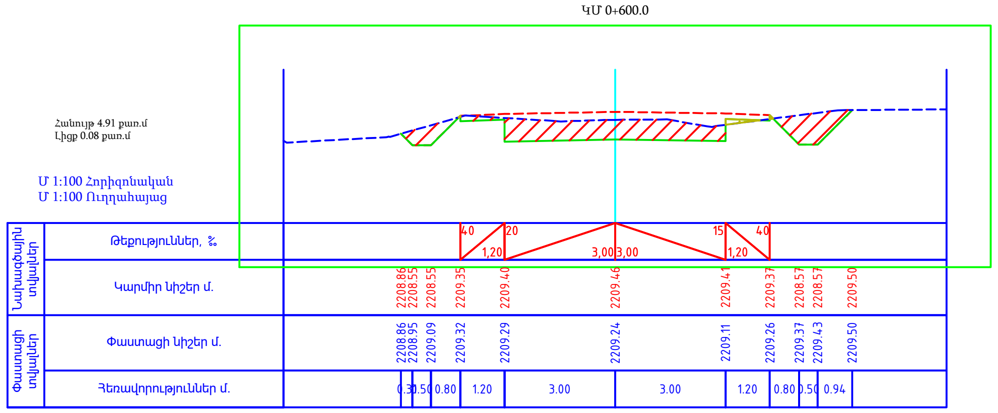

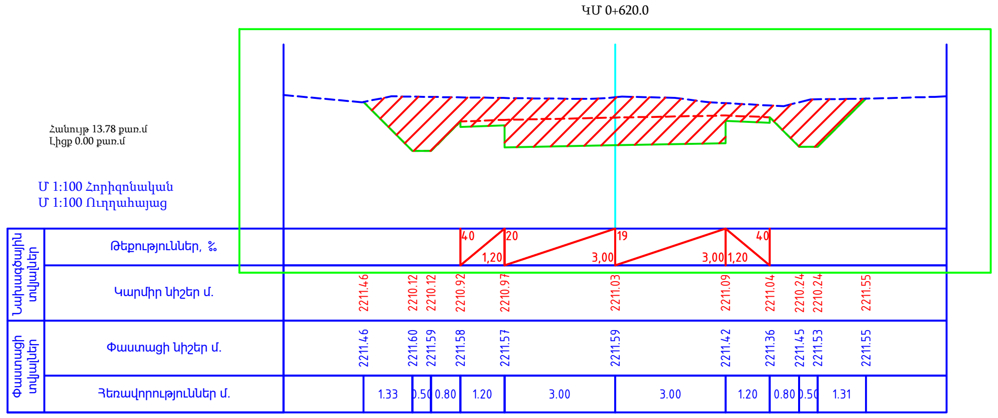

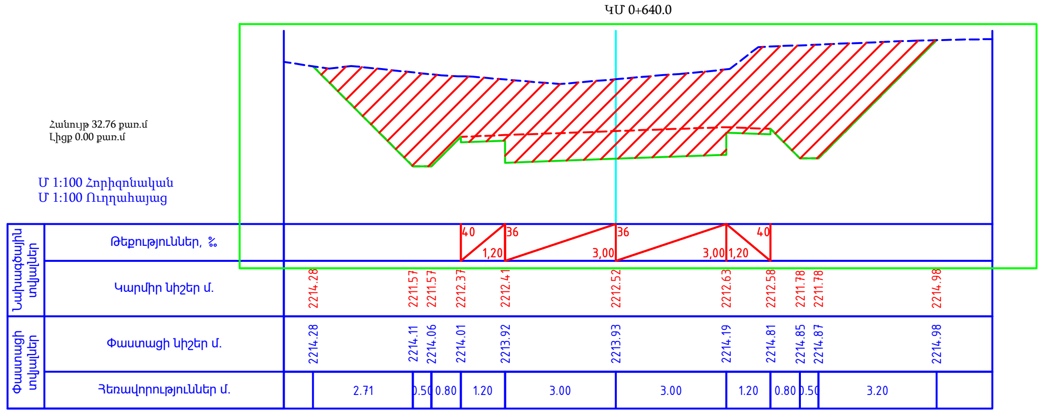

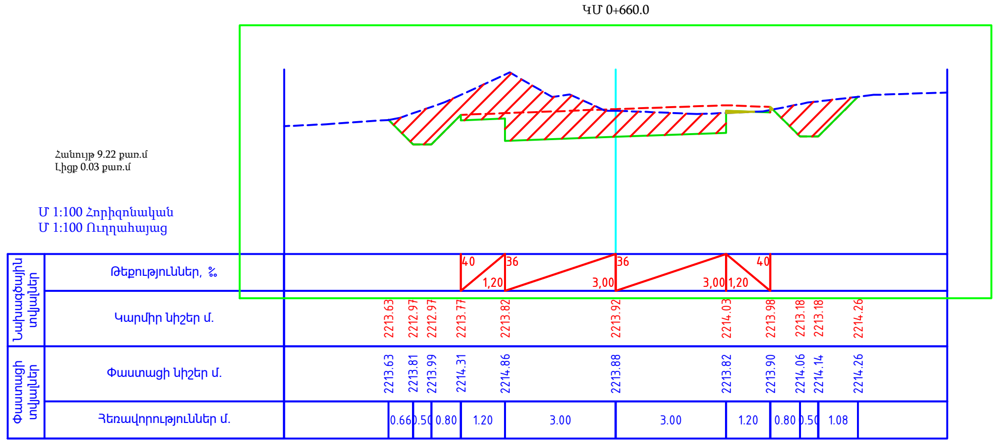

ՊԱՇՏՈՆ	Ա. ԱԶԳԱՆՈՒՆ	ՍՏՈՐԱԳ.	ԱՄՍ. ԱՄԹ.	Պատվիրատու՝ Վայոց Ձորի մարզպետարան		
				ՀՀ Վայոց ձորի մարզ, Ջերմուկ համայնքից դեպի Կարմրաշեն «Ալպյան» մարզագետիններ տանող գրունտային ճանապարհի կառուցում		
				ՃԱՆԱՊԱՐՀԱՇԻՆԱՐԱՐԱԿԱՆ ՄԱՍ	Փուլ	Թերթ	Թերթեր
ՏՆՕՐԵՆ	Ա. ՇԻՇԱՆՅԱՆ				ԱՆ	71	133
ՆԱԽԱԳԾՈՂ	Գ. ԱՎԵՏԻՍՅԱՆ			Լայնական կտրվածք	«ԱՐՇԻՆ-ՔՈՆՍԹՐԱՔՇՆ» ՍՊԸ		

ԿՄ 0+680.0

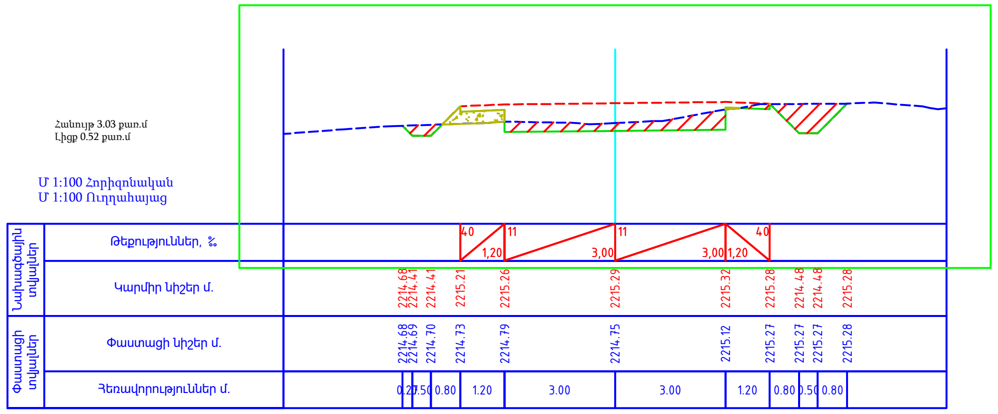

ԿՄ 0+700.0

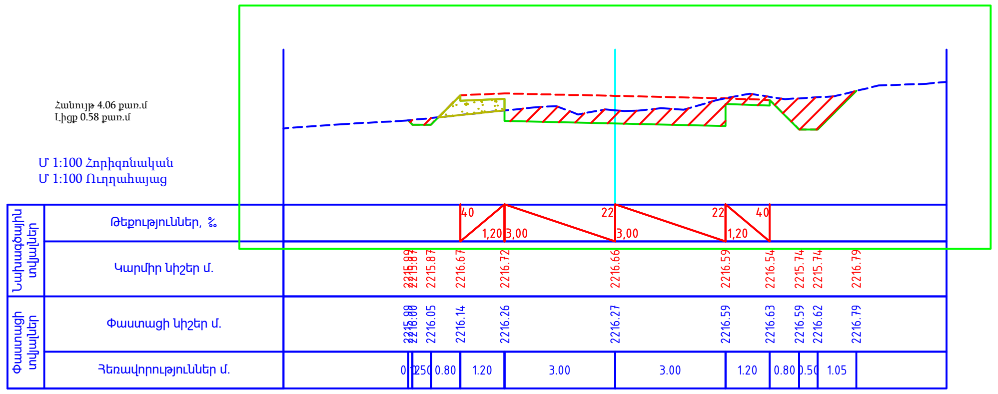

ԿՄ 0+720.0

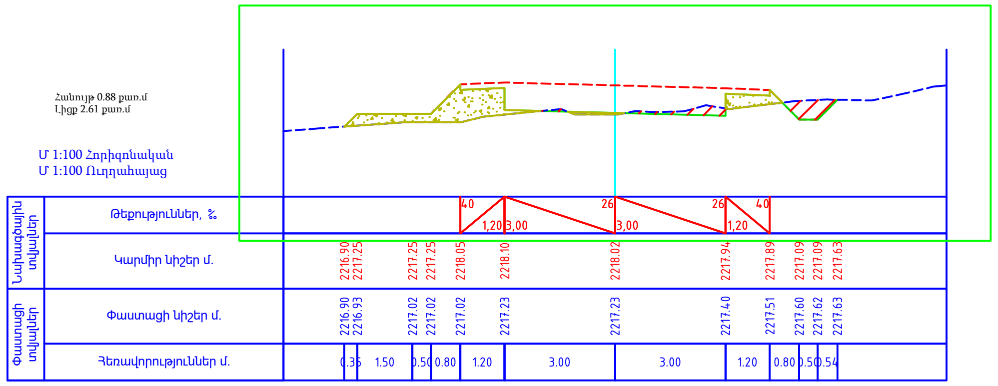

ԿՄ 0+740.0

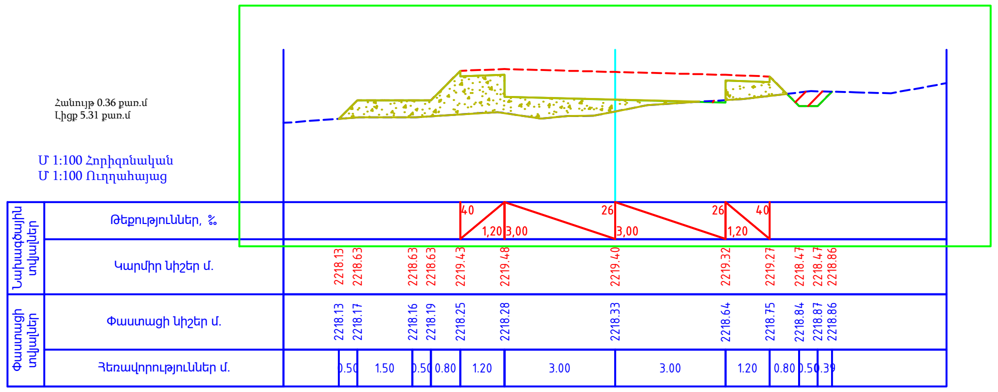

ԿՄ 0+760.0

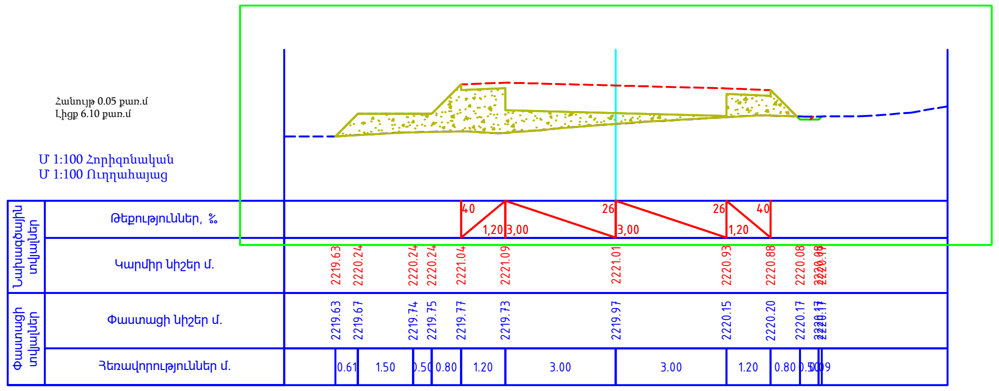

ԿՄ 0+780.0

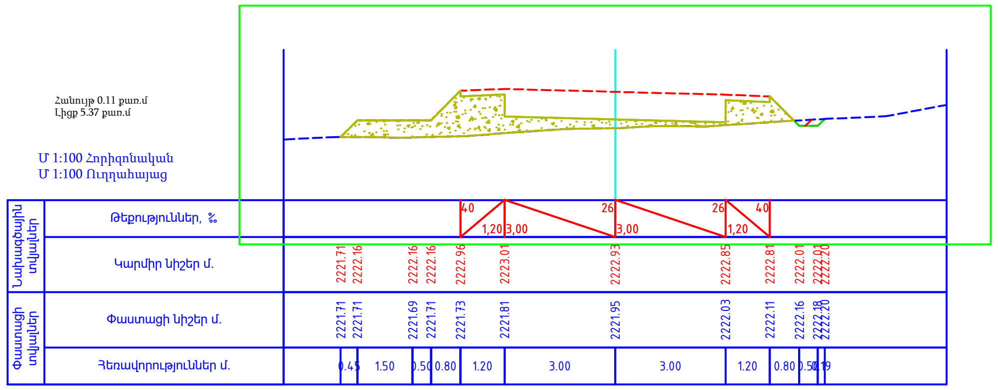

ԿՄ 0+800.0

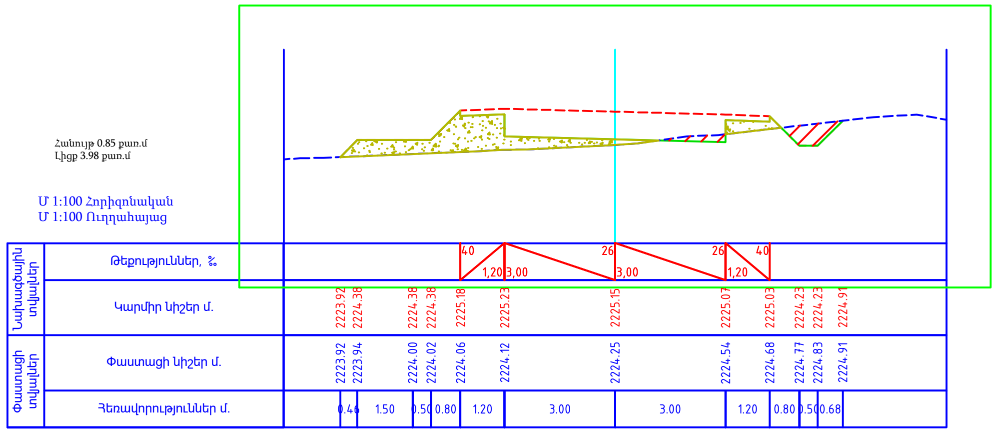

ՊԱՇՏՈՆ	Ա. ԱԶԳԱՆՈՒՆ	ՍՏՈՐԱԳ.	ԱՄՍ. ԱՄՍԹ.	Պատվիրատու՝ Վայոց Ձորի մարզպետարան		
				ՀՀ Վայոց ձորի մարզ, Ջերմուկ համայնքից դեպի Կարմրաշեն «Ալպյան» մարզագետիններ տանող գրունտային ճանապարհի կառուցում		
ՏՆՕՐԵՆ	Ա. ՇԻՇԱՆՅԱՆ			ՃԱՆԱՊԱՐՀԱՇԻՆԱՐԱՐԱԿԱՆ ՄԱՍ	Փուլ / ԱՆ	Թերթ / 72	Թերթեր / 133
ՆԱԽԱԳԾՈՂ	Գ. ԱՎԵՏԻՍՅԱՆ			Լայնական կտրվածք	«ԱՐՇԻՆ-ՔՈՆՍԹՐԱՔՇՆ» ՍՊԸ	

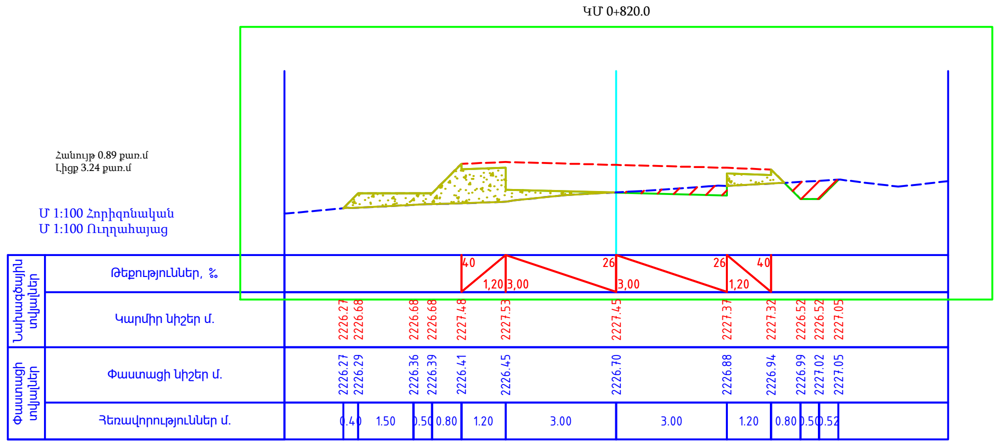

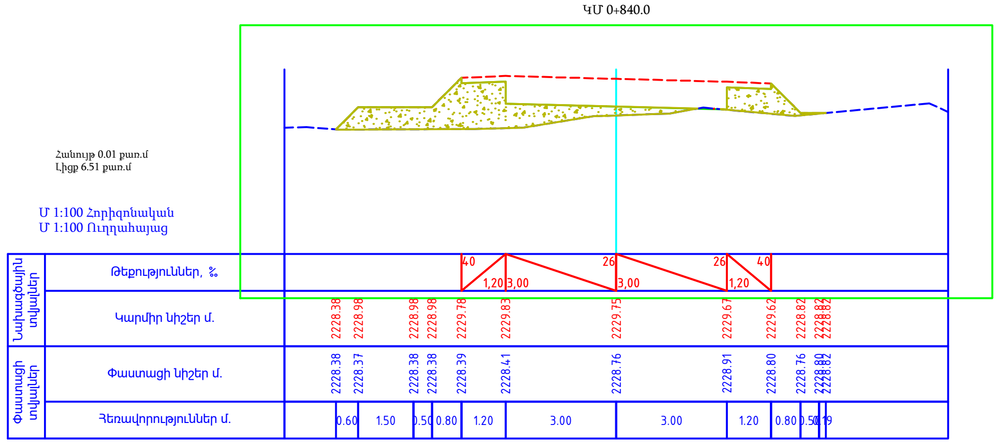

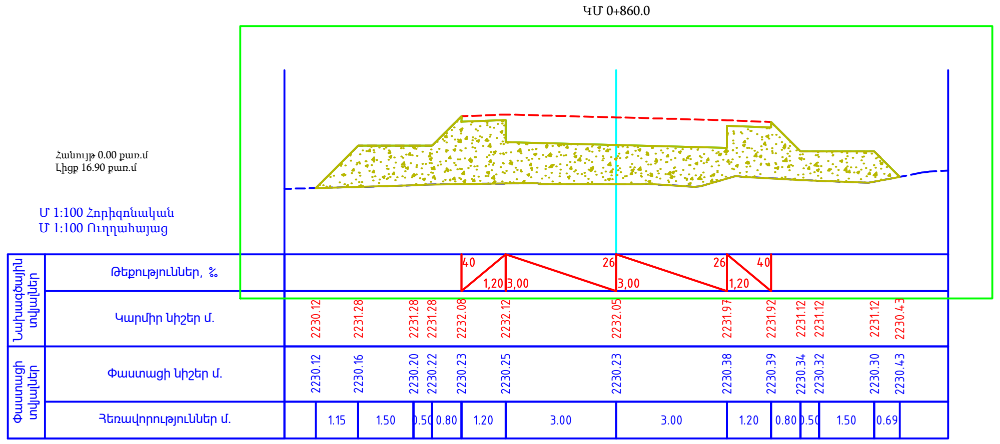

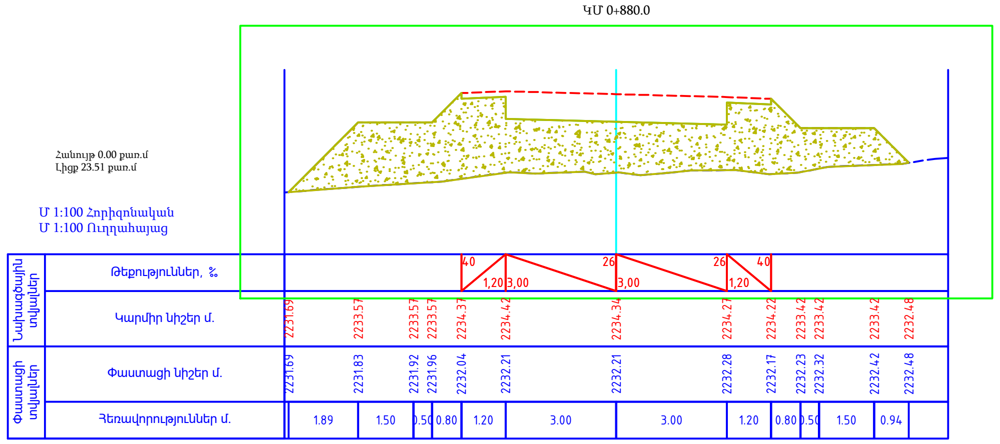

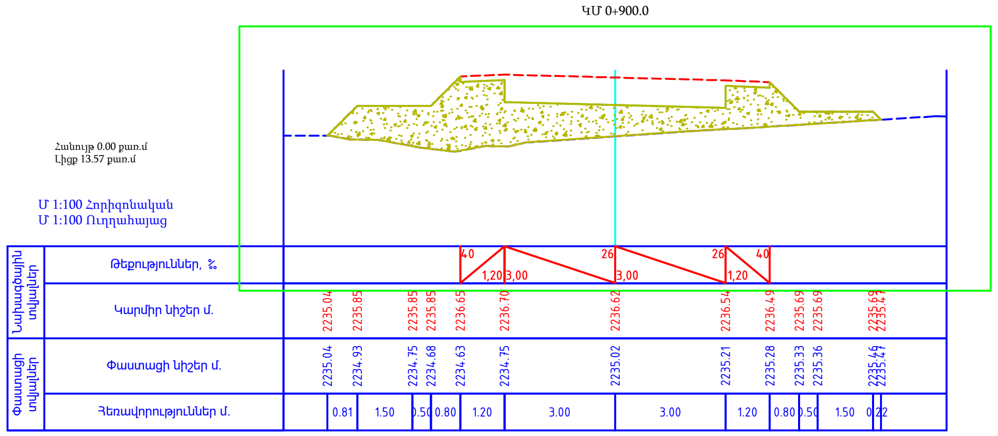

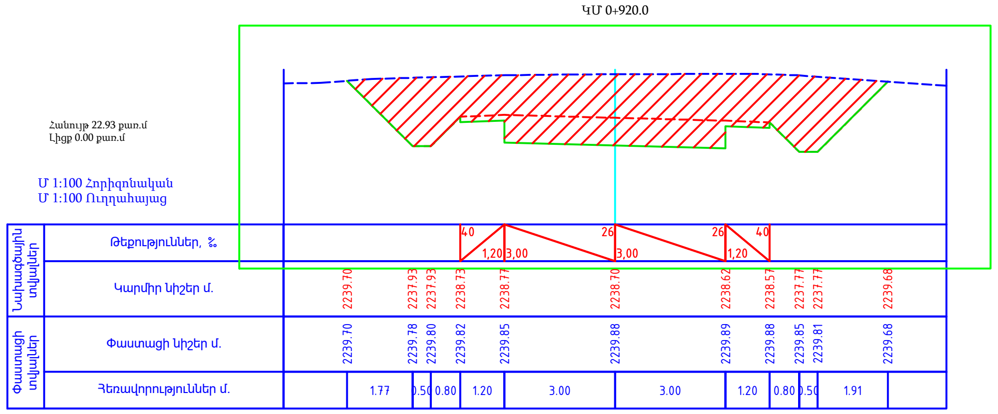

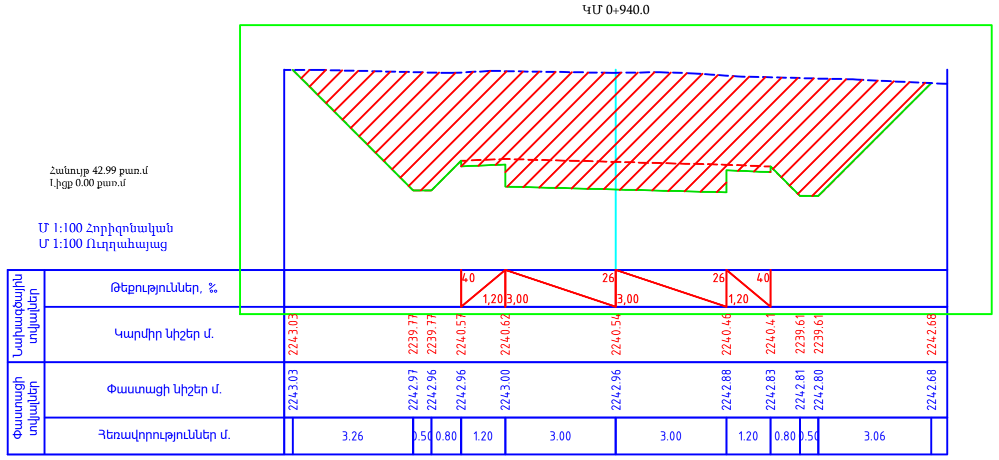

ՊԱՇՏՈՆ	Ա. ԱԶԳԱՆՈՒՆ	ՍՏՈՐԱԳ.	ԱՄՍ. ԱՄՍԹ.	Պատվիրատու` Վայոց Ձորի մարզպետարան		
				ՀՀ Վայոց ձորի մարզ, Ջերմուկ համայնքից դեպի Կարմրաշեն «Ալյան» մարզագետիններ տանող գրունտային ճանապարհի կառուցում		
ՏՆՕՐԵՆ	Ա. ՇԻՇԱՆՅԱՆ			ՃԱՆԱՊԱՐՀԱՇԻՆԱՐԱՐԱԿԱՆ ՄԱՍ	Փուլ	Թերթ	Թերթեր
					ԱՆ	73	133
ՆԱԽԱԳԾՈՂ	Գ. ԱՎԵՏԻՍՅԱՆ			Լայնական կտրվածք	«ԱՐՇԻՆ-ՔՈՆՍԹՐԱՔՇՆ» ՍՊԸ	

ԿՄ 0+960.0

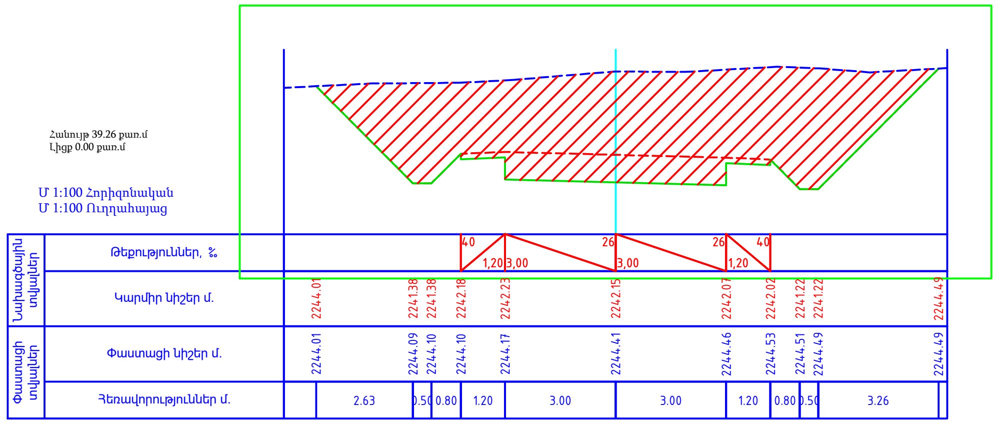

ԿՄ 0+980.0

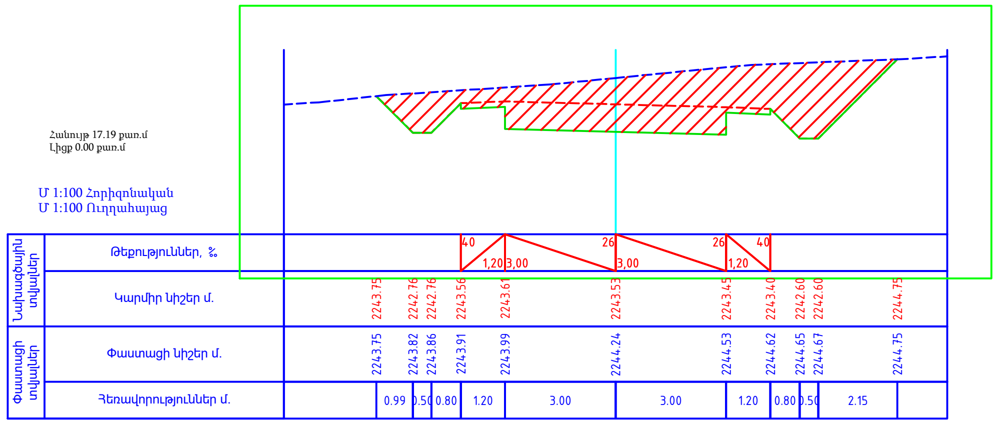

ԿՄ 1+000.0

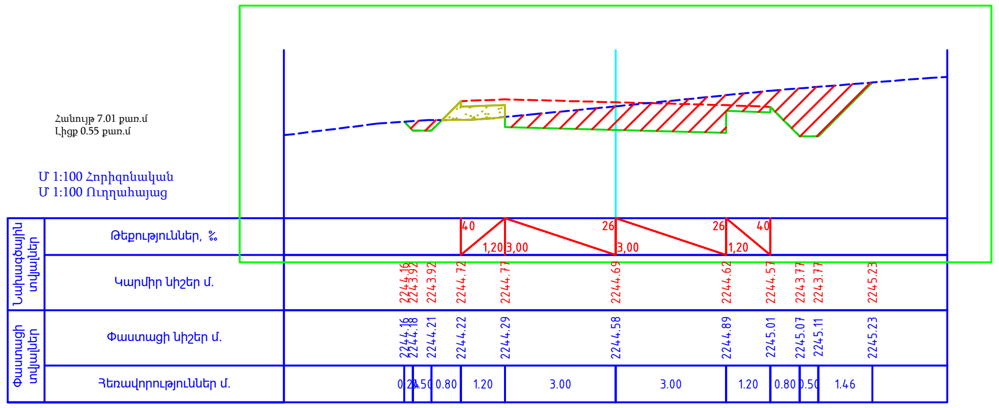

ԿՄ 1+020.0

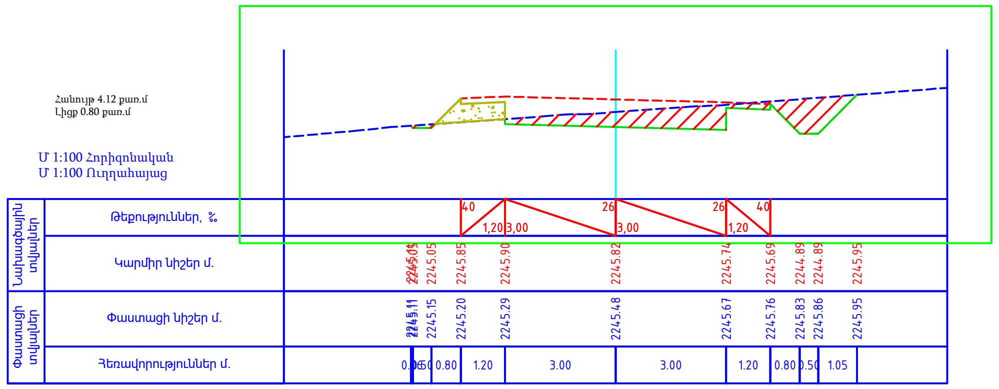

ԿՄ 1+040.0

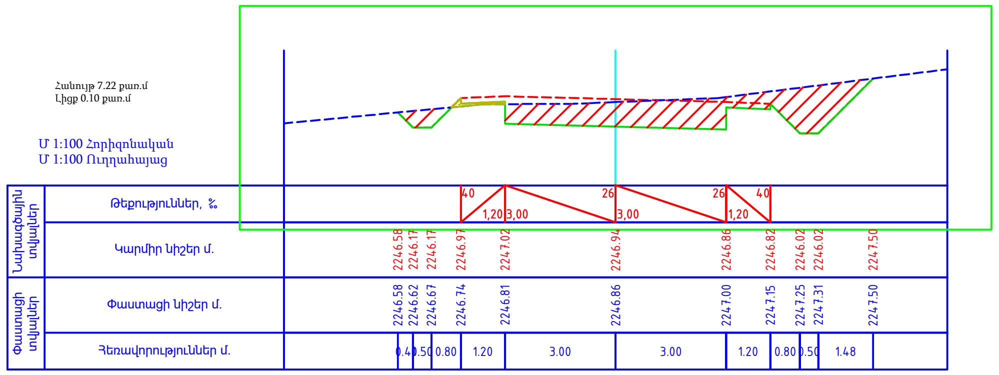

ԿՄ 1+060.0

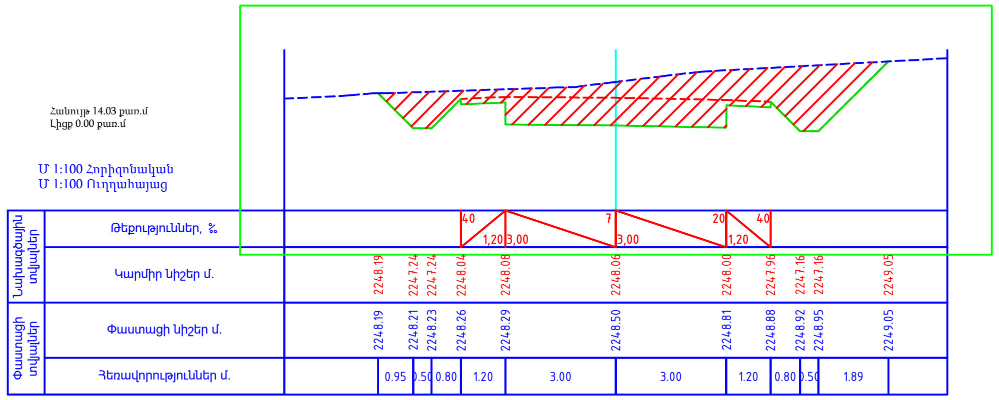

ԿՄ 1+080.0

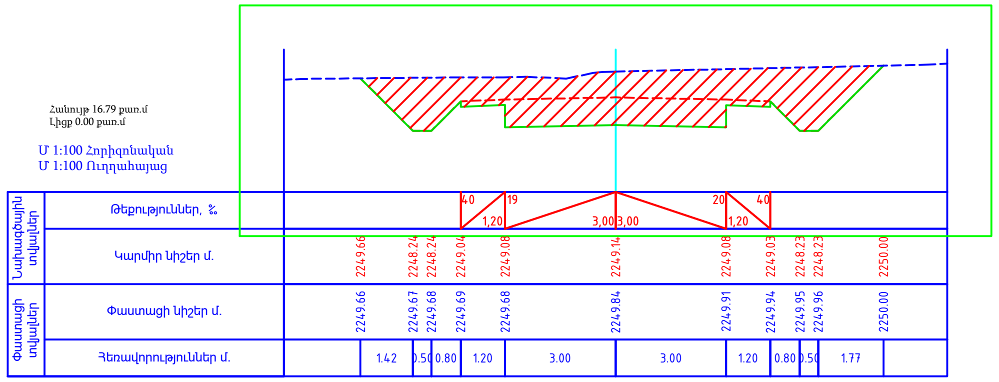

ՊԱՇՏՈՆ	Ա. ԱԶԳԱՆՈՒՆ	ՍՏՈՐԱԳ.	ԱՄՍ. ԱՄՍԹ.	Պատվիրատու՝ Վայոց Ձորի մարզպետարան		
				ՀՀ Վայոց ձորի մարզ, Ջերմուկ համայնքից դեպի Կարմրաշեն «Ալայան» մարզագետիներ տանող գրունտային ճանապարհի կառուցում		
ՏՆՕՐԵՆ	Ա. ՇԻՇԱՆՅԱՆ			ՃԱՆԱՊԱՐՀԱՇԻՆԱՐԱՐԱԿԱՆ ՄԱՍ	Փուլ: ԱՆ	Թերթ: 74 / Թերթեր: 133
ՆԱԽԱԳԾՈՂ	Գ. ԱՎԵՏԻՍՅԱՆ			Լայնական կտրվածք	«ԱՐՇԻՆ-ՔՈՆՍԹՐԱՔՇՆ» ՍՊԸ	

ԿՄ 1+100.0

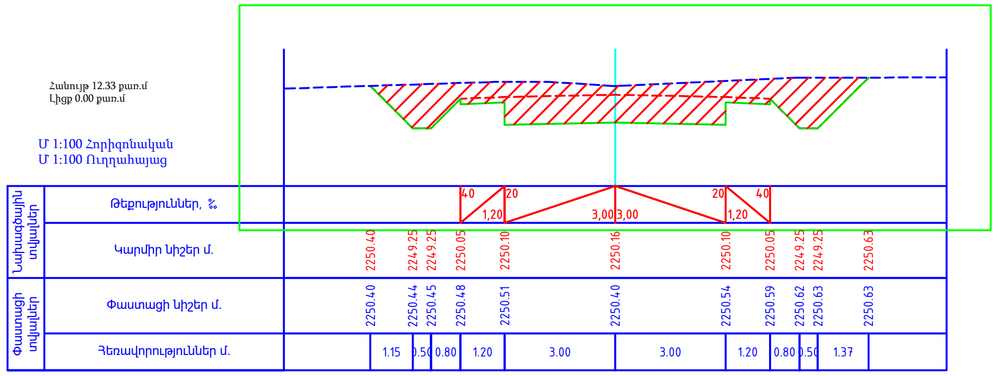

ԿՄ 1+180.0

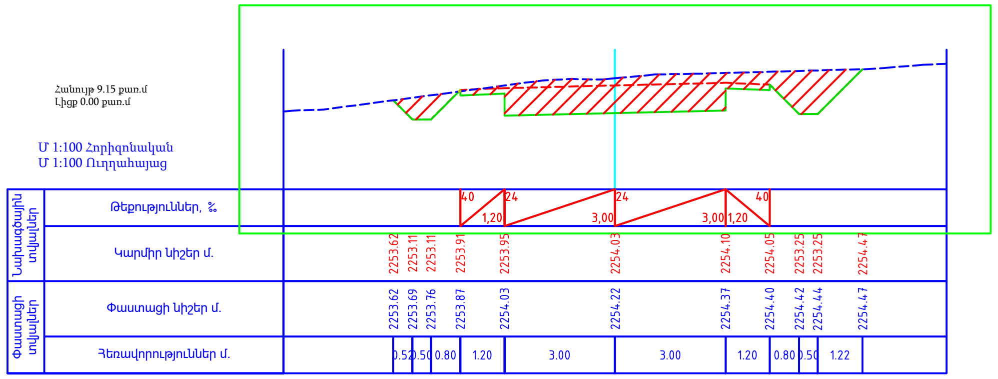

ԿՄ 1+120.0

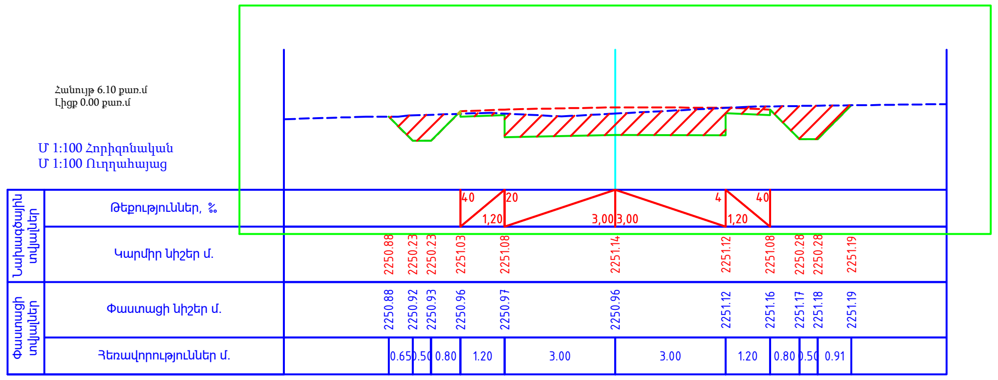

ԿՄ 1+200.0

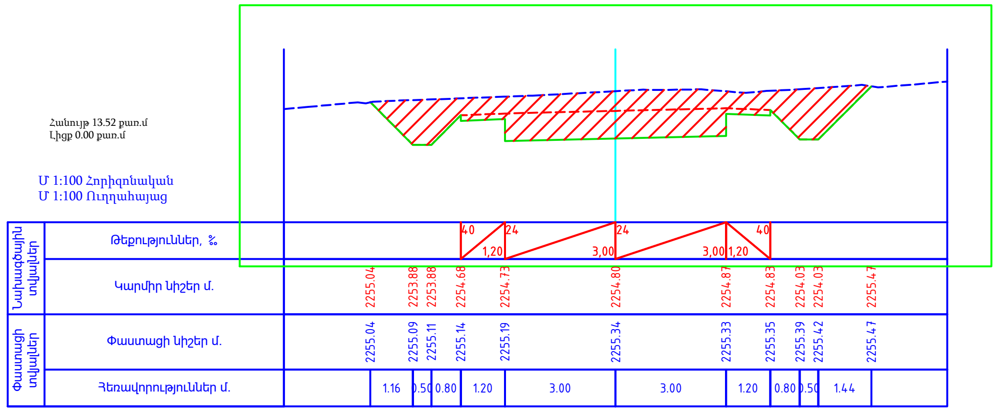

ԿՄ 1+140.0

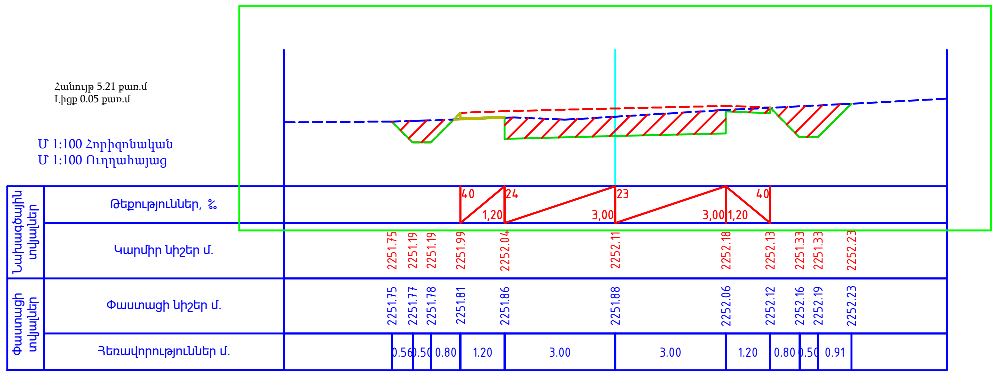

ԿՄ 1+220.0

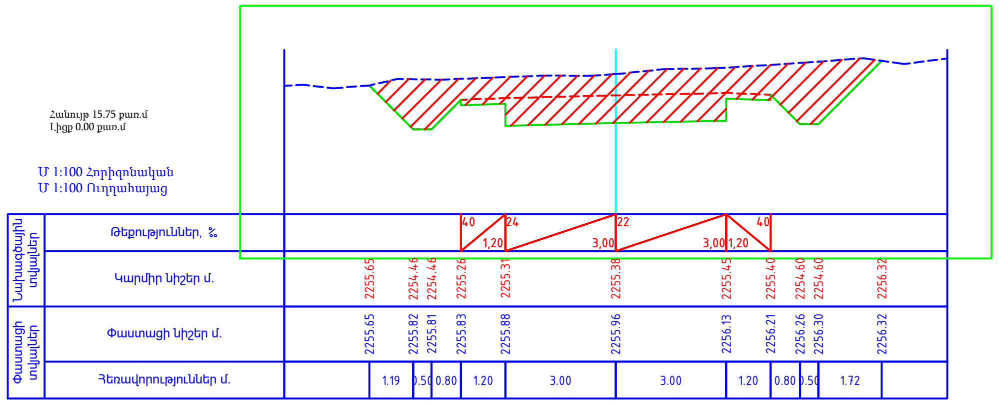

ԿՄ 0+1160.0

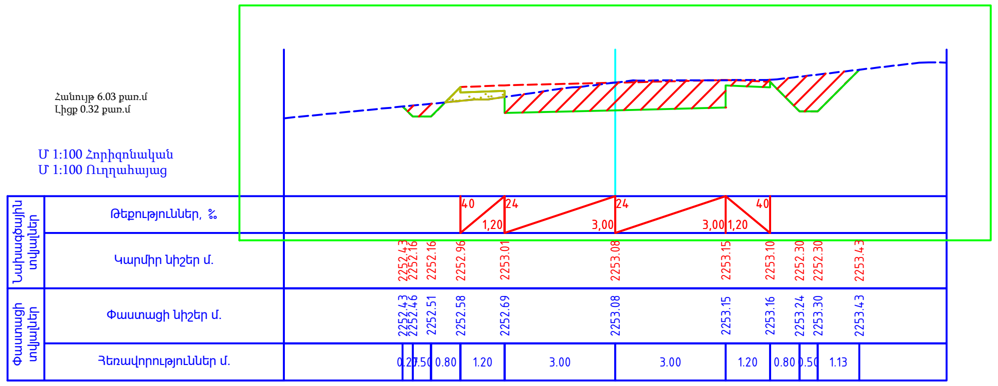

ՊԱՇՏՈՆ	Ա. ԱԶԳԱՆՈՒՆ	ՍՏՈՐԱԳ.	ԱՄՍ. ԱՄՍԹ.	Պատվիրատու՝ Վայոց Ձորի մարզպետարան		
				ՀՀ Վայոց ձորի մարզ, Ջերմուկ համայնքից դեպի Կարմրաշեն «Ալպյան» մարզագետիններ տանող գրունտային ճանապարհի կառուցում		
ՏՆՕՐԵՆ	Ա. ՇԻՇԱՆՅԱՆ			ՃԱՆԱՊԱՐՀԱՇԻՆԱՐԱՐԱԿԱՆ ՄԱՍ	Փուլ / ԱՆ	Թերթ / 75	Թերթեր / 133
ՆԱԽԱԳԾՈՂ	Գ. ԱՎԵՏԻՍՅԱՆ			Լայնական կտրվածք	«ԱՐՇԻՆ-ՔՈՆՍԹՐԱՔՇՆ» ՍՊԸ	

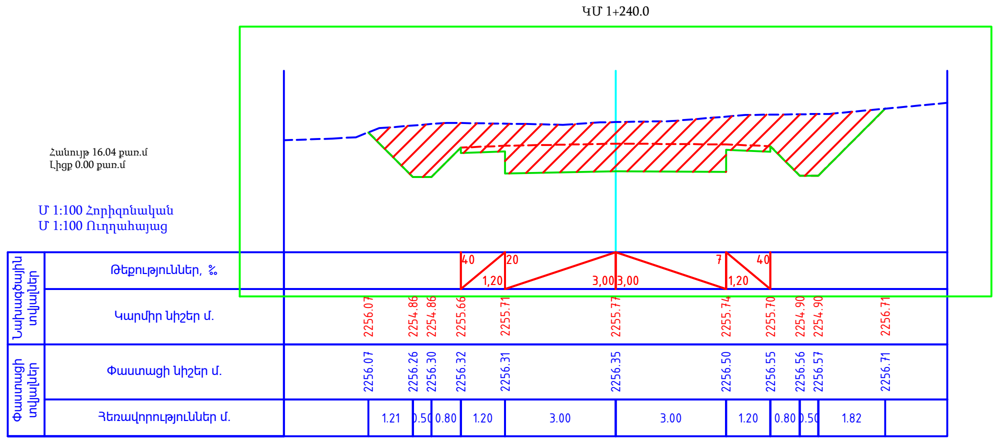

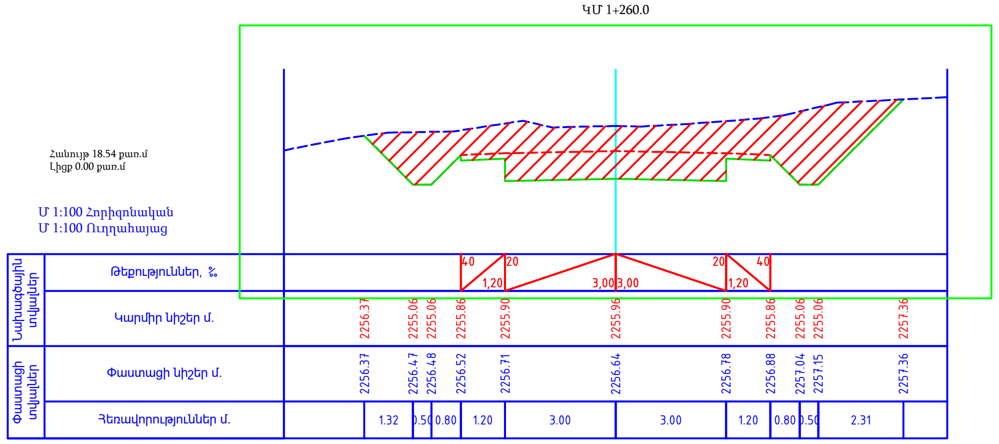

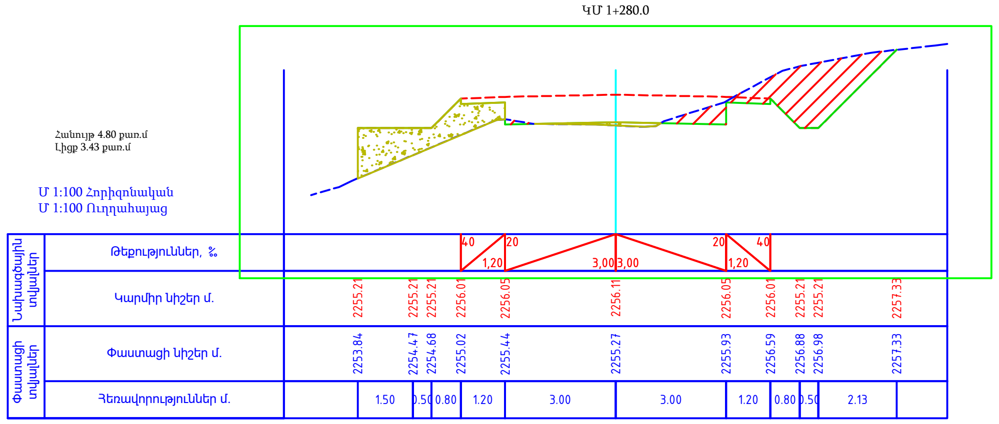

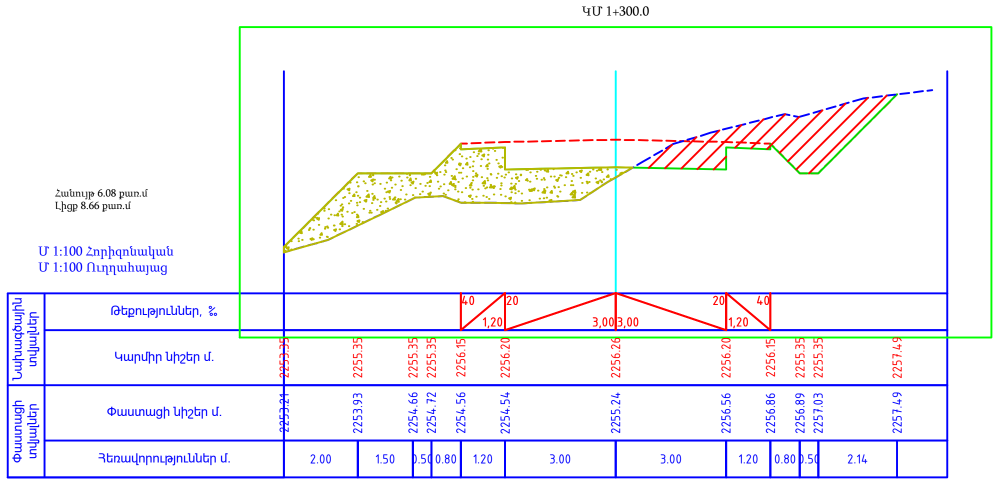

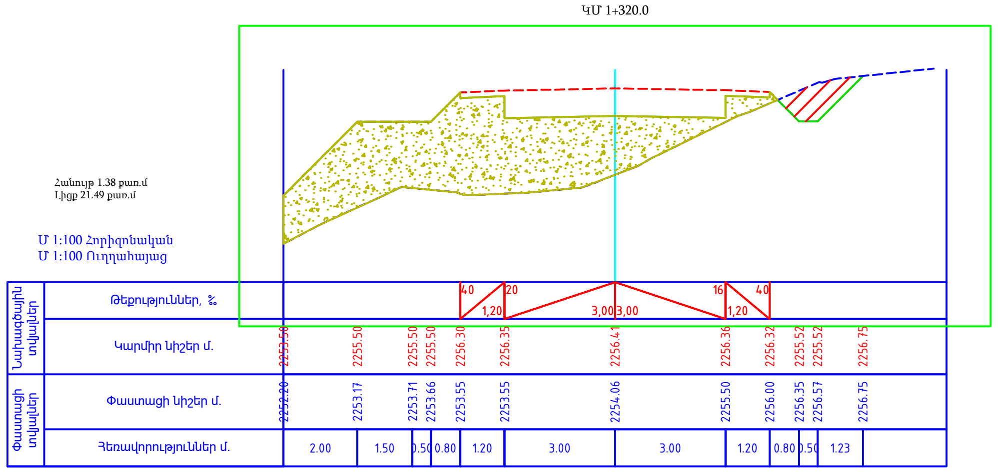

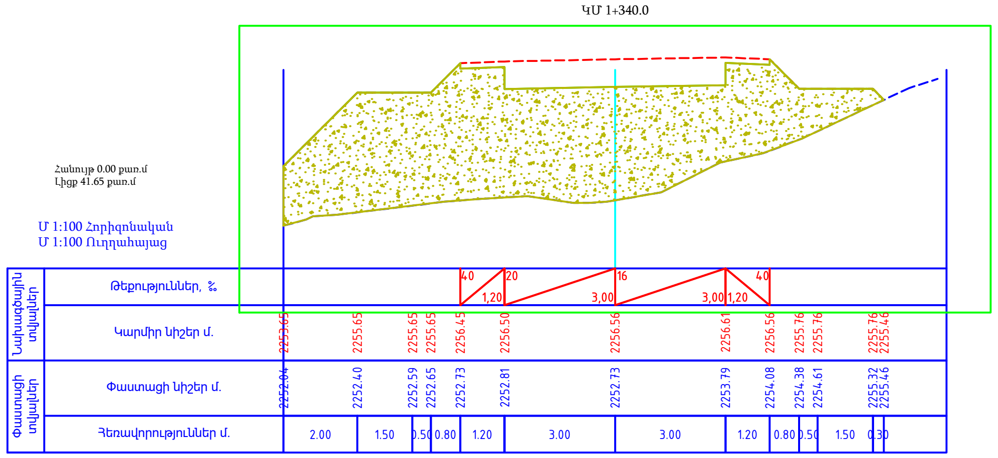

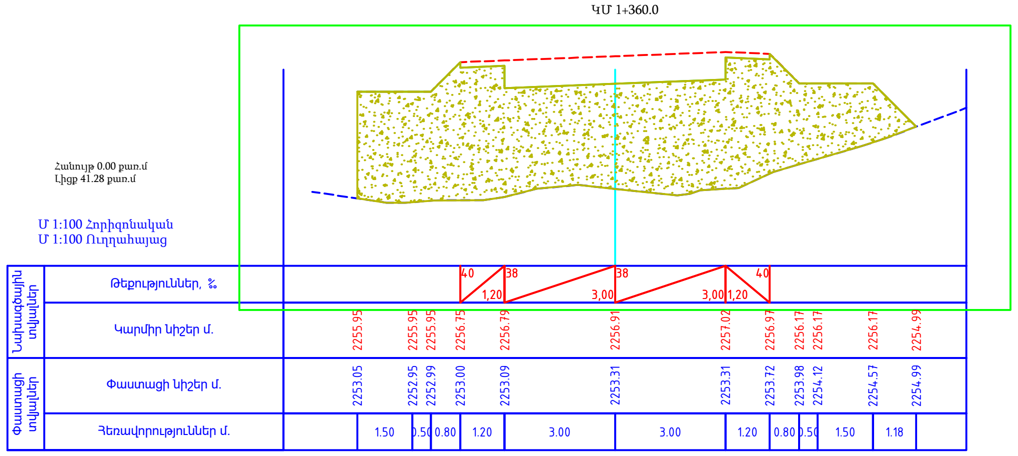

ՊԱՇՏՈՆ	Ա. ԱԶԳԱՆՈՒՆ	ՍՏՈՐԱԳ.	ԱՄՍ. ԱՍՄԹ.	Պատվիրատու՝ Վայոց Ձորի մարզպետարան		
				ՀՀ Վայոց ձորի մարզ, Ջերմուկ համայնքից դեպի Կարմրաշեն «Ալյան» մարզագետիններ տանող գրունտային ճանապարհի կառուցում		
ՏՆՕՐԵՆ	Ա. ՇԻՇԱՆՅԱՆ			ՃԱՆԱՊԱՐՀԱՇԻՆԱՐԱՐԱԿԱՆ ՄԱՍ	Փուլ	Թերթ
					ԱՆ	76
ՆԱԽԱԳԾՈՂ	Գ. ԱՎԵՏԻՍՅԱՆ				Թերթեր	133
				Լայնական կտրվածք	«ԱՐՇԻՆ-ՔՈՆՍԹՐԱՔՇՆ» ՍՊԸ	

ԿՄ 1+380.0

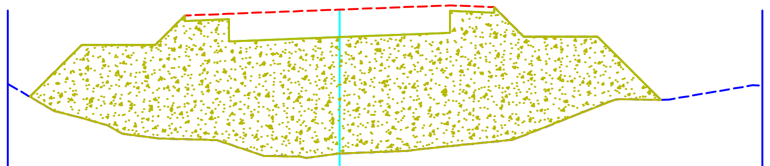

Հանույթ 0.00 քառ.մ
Լիցք 44.19 քառ.մ

Մ 1:100 Հորիզոնական
Մ 1:100 Ուղղահայաց

Նախագծային տվյալներ: Թեքություններ, ‰				40 / 1,20	38 / 3,00	38 / 3,00		3,00 / 1,20 — 40					
Նախագծային տվյալներ: Կարմիր նիշեր մ.	2255.22	2256.63	2256.63	2256.63	2257.43	2257.47	2257.59	2257.70	2257.65	2256.85	2256.85	2256.85	2255.13
Փաստացի տվյալներ: Փաստացի նիշեր մ.	2255.22	2254.64	2254.16	2254.09	2254.06	2253.93	2253.67	2253.87	2253.99	2254.16	2254.36	2254.95	2255.13

Հեռավորություններ մ.	1.41	1.50	0.50	0.80	1.20	3.00	3.00	1.20	0.80	0.50	1.50	1.72

ԿՄ 1+400.0

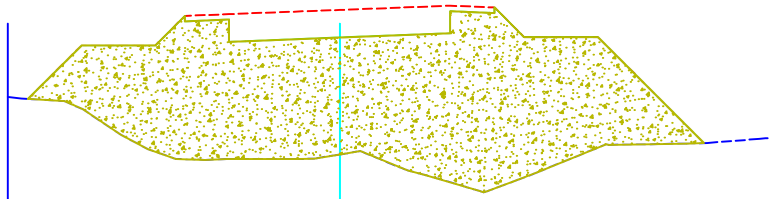

Հանույթ 0.00 քառ.մ
Լիցք 53.65 քառ.մ

Մ 1:100 Հորիզոնական
Մ 1:100 Ուղղահայաց

Նախագծային տվյալներ: Թեքություններ, ‰				40 / 1,20	38 / 3,00	38 / 3,00		3,00 / 1,20 — 40					
Նախագծային տվյալներ: Կարմիր նիշեր մ.	2256.19	2257.64	2257.64	2257.64	2258.44	2258.49	2258.61	2258.72	2258.67	2257.87	2257.87	2257.87	2254.99
Փաստացի տվյալներ: Փաստացի նիշեր մ.	2256.19	2255.92	2254.98	2254.76	2254.55	2254.56	2254.68	2253.93	2253.76	2254.06	2254.26	2254.87	2254.99

Հեռավորություններ մ.	1.45	1.50	0.50	0.80	1.20	3.00	3.00	1.20	0.80	0.50	1.50	2.88

ԿՄ 1+420.0

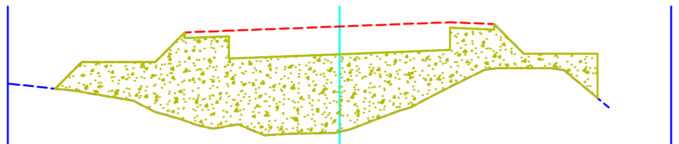

Հանույթ 0.00 քառ.մ
Լիցք 21.04 քառ.մ

Մ 1:100 Հորիզոնական
Մ 1:100 Ուղղահայաց

Նախագծային տվյալներ: Թեքություններ, ‰				40 / 1,20	38 / 3,00	38 / 3,00		3,00 / 1,20 — 40				
Նախագծային տվյալներ: Կարմիր նիշեր մ.	2258.28	2259.00	2259.00	2259.00	2259.80	2259.85	2259.96	2260.08	2260.03	2259.23	2259.23	2259.23
Փաստացի տվյալներ: Փաստացի նիշեր մ.	2258.28	2258.19	2257.91	2257.65	2257.41	2257.27	2257.11	2258.33	2258.82	2258.83	2258.83	2258.03

Հեռավորություններ մ.	0.72	1.50	0.50	0.80	1.20	3.00	3.00	1.20	0.80	0.50	1.50

ԿՄ 1+440.0

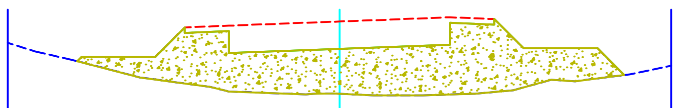

Հանույթ 0.00 քառ.մ
Լիցք 16.49 քառ.մ

Մ 1:100 Հորիզոնական
Մ 1:100 Ուղղահայաց

Նախագծային տվյալներ: Թեքություններ, ‰					40 / 1,20	38 / 3,00	38 / 3,00		3,00 / 1,20 — 40					
Նախագծային տվյալներ: Կարմիր նիշեր մ.	2260.53	2260.55	2260.65	2260.65	2261.45	2261.50	2261.61	2261.73	2261.68	2260.88	2260.88	2260.88	2260.15	
Փաստացի տվյալներ: Փաստացի նիշեր մ.	2260.53	2260.50	2260.11	2260.03	2259.92	2259.70	2259.64	2259.62	2259.69	2259.81	2259.95	2260.06	2260.15	

Հեռավորություններ մ.	0.12	1.50	0.50	0.80	1.20	3.00	3.00	1.20	0.80	0.50	1.50	0.73

ԿՄ 1+460.0

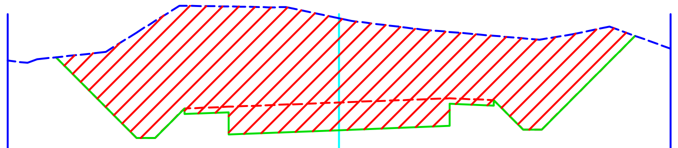

Հանույթ 37.20 քառ.մ
Լիցք 0.00 քառ.մ

Մ 1:100 Հորիզոնական
Մ 1:100 Ուղղահայաց

Նախագծային տվյալներ: Թեքություններ, ‰				40 / 1,20	38 / 3,00	38 / 3,00	3,00 / 1,20 — 40				
Նախագծային տվյալներ: Կարմիր նիշեր մ.	2264.53	2262.34	2262.34	2263.14	2263.19	2263.30	2263.42	2263.37	2262.57	2262.57	2265.11
Փաստացի տվյալներ: Փաստացի նիշեր մ.	2264.53	2265.20	2265.51	2265.93	2265.91	2265.59	2265.22	2265.11	2265.05	2265.02	2265.11

Հեռավորություններ մ.	2.19	0.50	0.80	1.20	3.00	3.00	1.20	0.80	0.50	2.54

ԿՄ 1+480.0

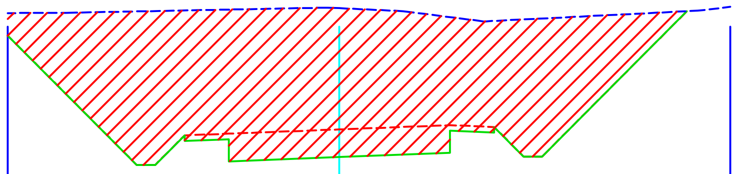

Հանույթ 57.00 քառ.մ
Լիցք 0.00 քառ.մ

Մ 1:100 Հորիզոնական
Մ 1:100 Ուղղահայաց

Նախագծային տվյալներ: Թեքություններ, ‰				40 / 1,20	38 / 3,00	38 / 3,00	3,00 / 1,20 — 40				
Նախագծային տվյալներ: Կարմիր նիշեր մ.	2267.51	2264.01	2264.01	2264.81	2264.85	2264.97	2265.08	2265.03	2264.23	2264.23	2268.17
Փաստացի տվյալներ: Փաստացի նիշեր մ.	2268.11	2268.16	2268.17	2268.19	2268.21	2268.25	2268.01	2267.90	2267.95	2267.97	2268.17

Հեռավորություններ մ.	3.50	0.50	0.80	1.20	3.00	3.00	1.20	0.80	0.50	3.93

ԿՄ 1+500.0

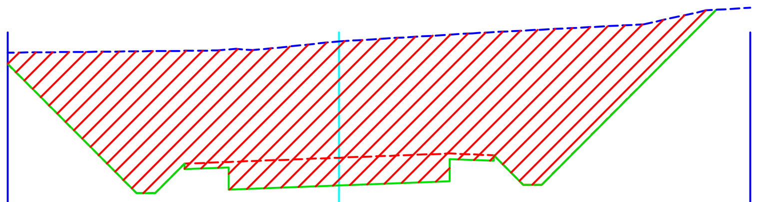

Հանույթ 57.82 քառ.մ
Լիցք 0.00 քառ.մ

Մ 1:100 Հորիզոնական
Մ 1:100 Ուղղահայաց

Նախագծային տվյալներ: Թեքություններ, ‰				40 / 1,20	38 / 3,00	38 / 3,00	3,00 / 1,20 — 40				
Նախագծային տվյալներ: Կարմիր նիշեր մ.	2268.83	2265.33	2265.33	2266.13	2266.18	2266.29	2266.41	2266.36	2265.56	2265.56	2270.30
Փաստացի տվյալներ: Փաստացի նիշեր մ.	2269.14	2269.17	2269.18	2269.19	2269.22	2269.44	2269.62	2269.69	2269.73	2269.76	2270.30

Հեռավորություններ մ.	3.50	0.50	0.80	1.20	3.00	3.00	1.20	0.80	0.50	4.74

ՊԱՇՏՈՆ	Ա. ԱԶԳԱՆՈՒՆ	ՍՏՈՐԱԳ.	ԱՄՍ. ԱՄՍԹ.	Պատվիրատու՝ Վայոց Ձորի մարզպետարան		
				ՀՀ Վայոց ձորի մարզ, Ջերմուկ համայնքից դեպի Կարմրաշեն «Ալպյան» մարզագետիններ տանող գրունտային ճանապարհի կառուցում		
ՏՆՕՐԵՆ	Ա. ՇԻՇԱՆՅԱՆ			ՃԱՆԱՊԱՐՀԱՇԻՆԱՐԱՐԱԿԱՆ ՄԱՍ	Փուլ: ԱՆ	Թերթ: 77 / Թերթեր: 133
ՆԱԽԱԳԾՈՂ	Գ. ԱՎԵՏԻՍՅԱՆ			Լայնական կտրվածք	«ԱՐՇԻՆ-ՔՈՆՍԹՐԱՔՇՆ» ՍՊԸ	

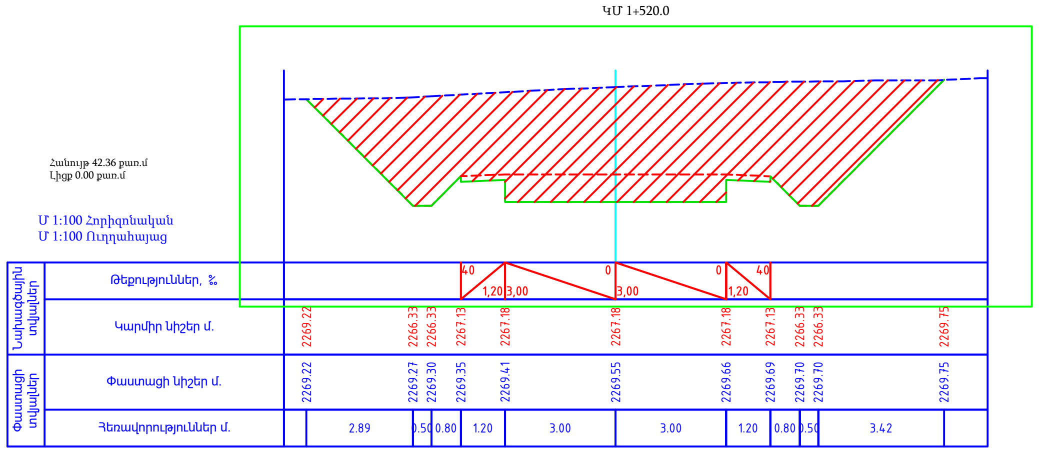

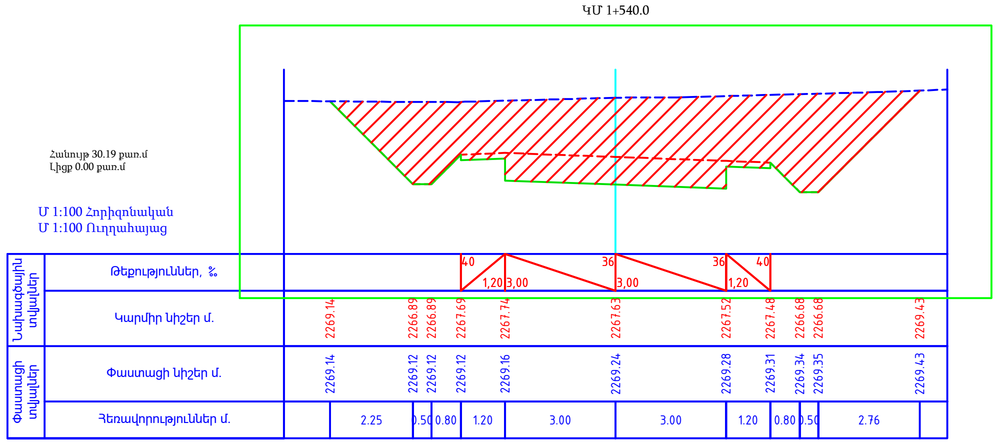

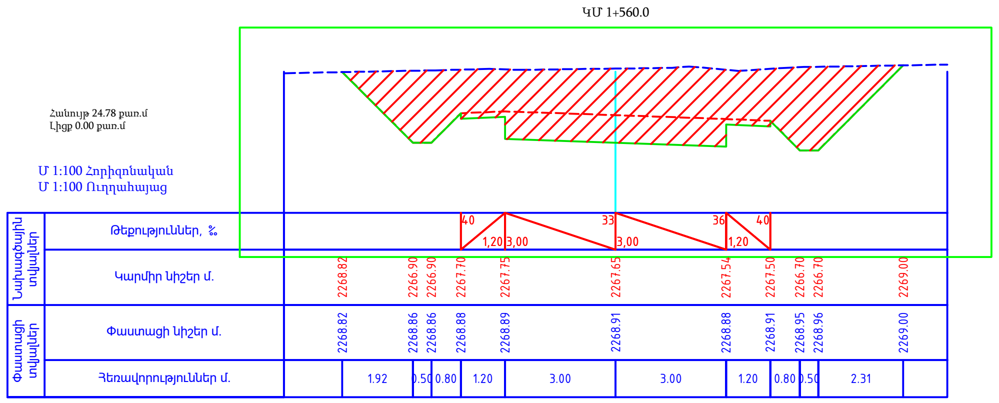

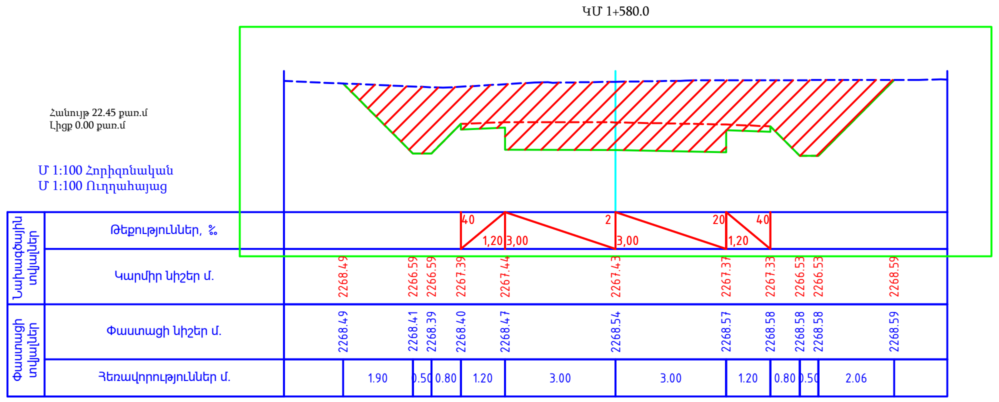

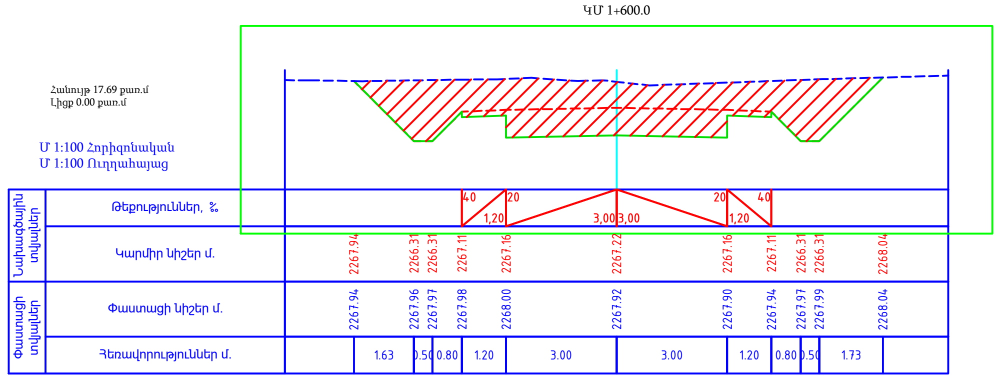

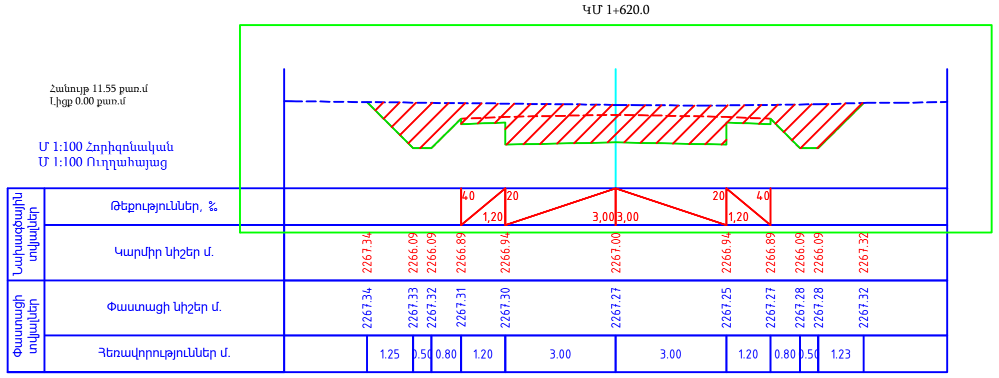

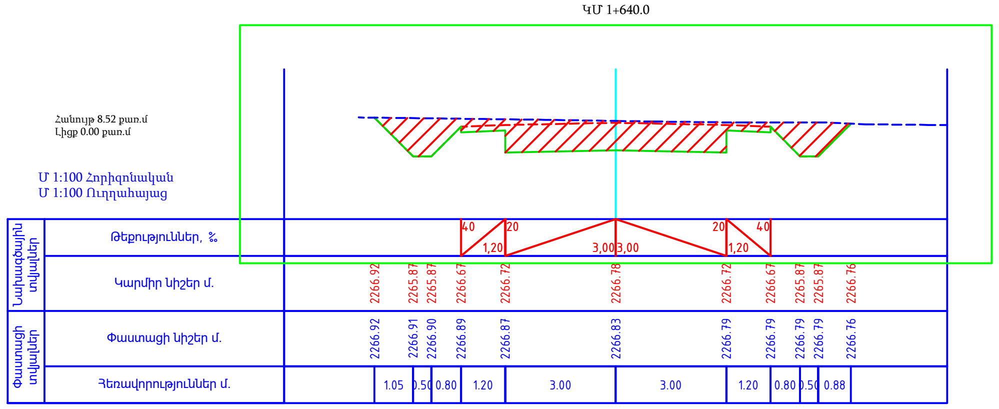

ՊԱՇՏՈՆ	Ա. ԱԶԳԱՆՈՒՆ	ՍՏՈՐԱԳ.	ԱՄՍ. ԱՄՍԹ.
ՏՆՕՐԵՆ	Ա. ՇԻՇԱՆՅԱՆ		
ՆԱԽԱԳԾՈՂ	Գ. ԱՎԵՏԻՍՅԱՆ		

Պատվիրատու` Վայոց Ձորի մարզպետարան

ՀՀ Վայոց ձորի մարզ, Ջերմուկ համայնքից դեպի Կարմրաշեն «Ալպյան» մարզագետիններ տանող գրունտային ճանապարհի կառուցում

ՃԱՆԱՊԱՐՀԱՇԻՆԱՐԱՐԱԿԱՆ ՄԱՍ

Փուլ	Թերթ	Թերթեր
ԱՆ	78	133

Լայնական կտրվածք

«ԱՐՇԻՆ-ՔՈՆՍԹՐԱՔՇՆ» ՍՊԸ

ԿՄ 1+660.0

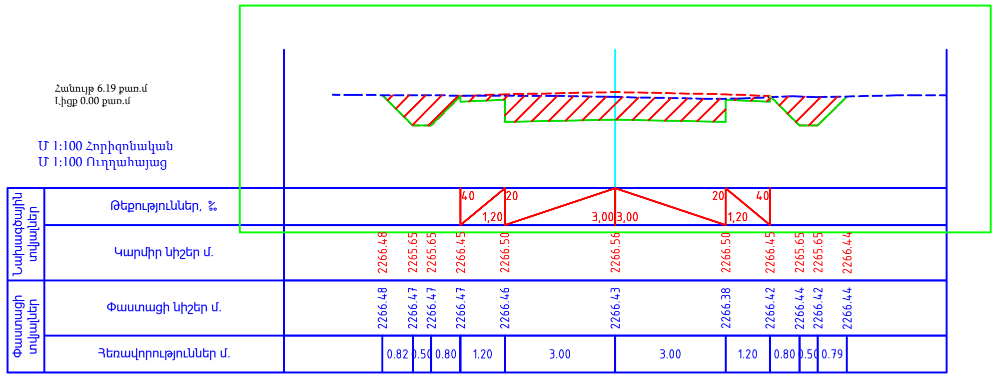

ԿՄ 1+740.0

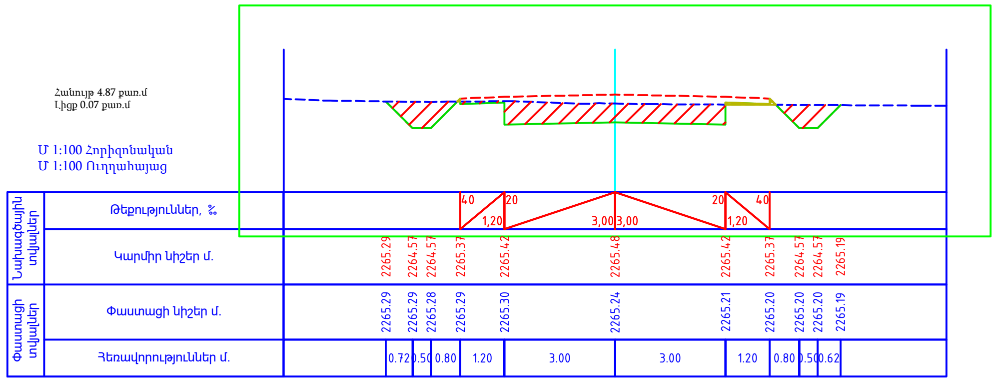

ԿՄ 1+680.0

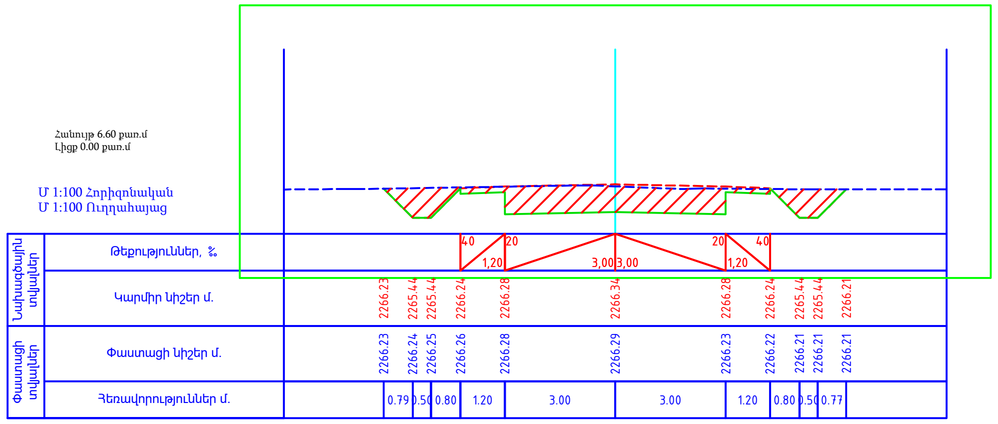

ԿՄ 1+760.0

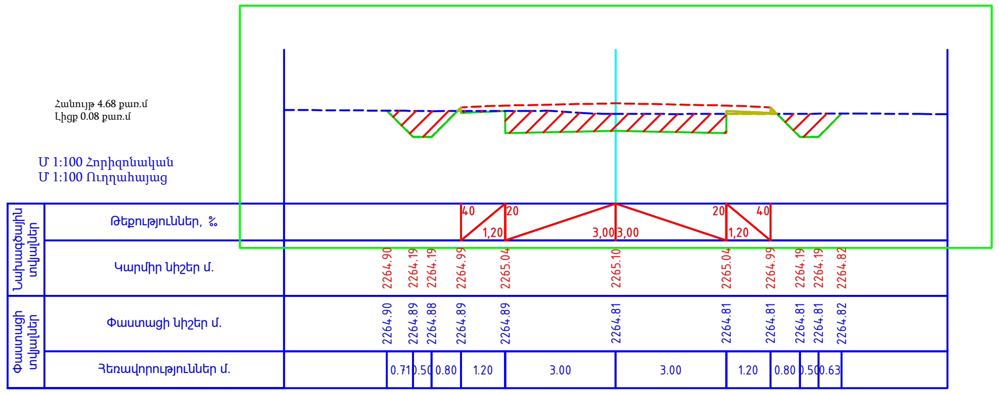

ԿՄ 1+700.0

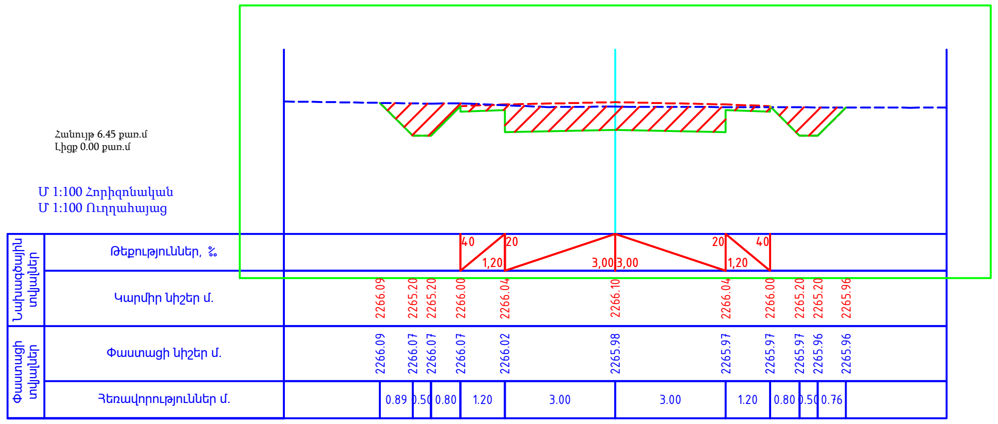

ԿՄ 1+780.0

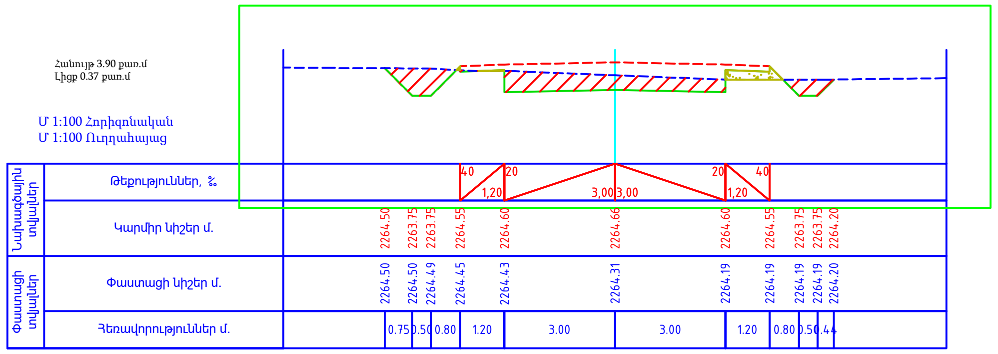

ԿՄ 1+720.0

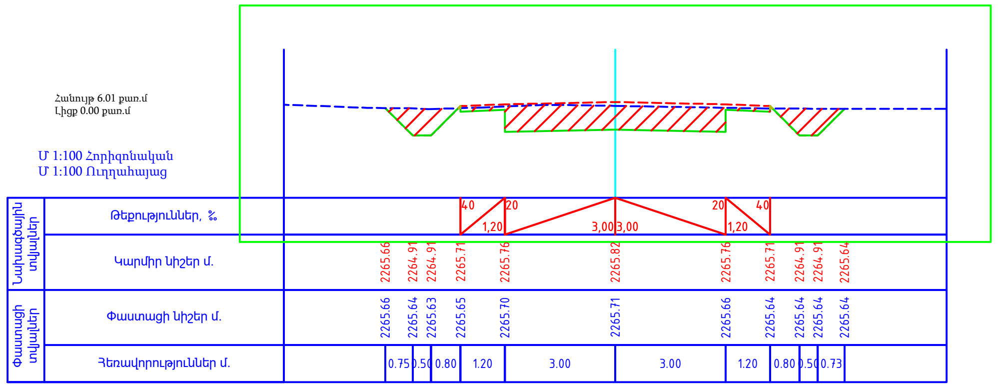

ՊԱՇՏՈՆ	Ա. ԱԶԳԱՆՈՒՆ	ՍՏՈՐԱԳ.	ԱՄՍ. ԱՄՍԹ.	Պատվիրատու՝ Վայոց Ձորի մարզպետարան		
				ՀՀ Վայոց ձորի մարզ, Ջերմուկ համայնքից դեպի Կարմրաշեն «Ալպյան» մարզագետիններ տանող գրունտային ճանապարհի կառուցում		
ՏՆՕՐԵՆ	Ա. ՇԻՇԱՆՅԱՆ			ՃԱՆԱՊԱՐՀԱՇԻՆԱՐԱՐԱԿԱՆ ՄԱՍ	Փուլ	Թերթ	Թերթեր
ՆԱԽԱԳԾՈՂ	Գ. ԱՎԵՏԻՍՅԱՆ				ԱՆ	79	133
				Լայնական կտրվածք	«ԱՐՇԻՆ-ՔՈՆՍԹՐԱՔՇՆ» ՍՊԸ	

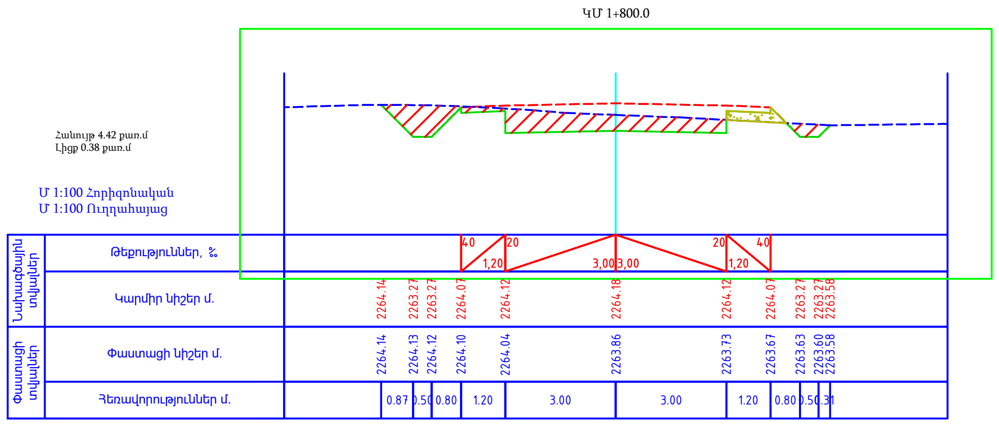

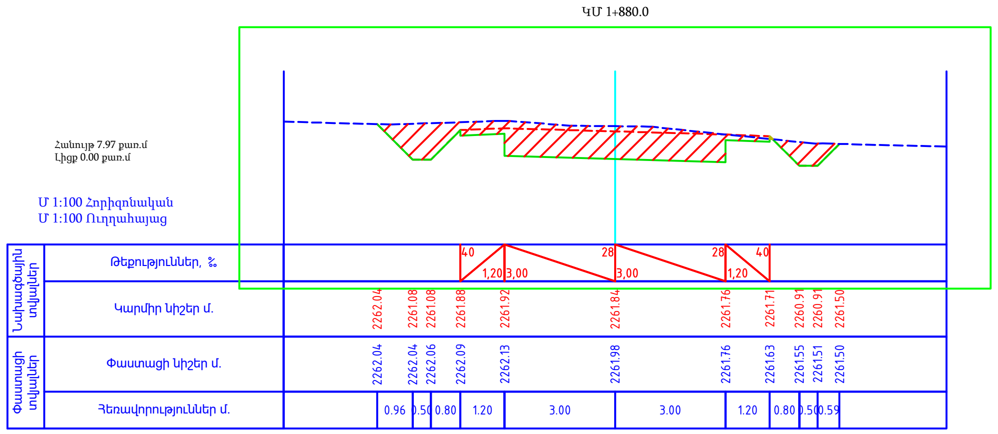

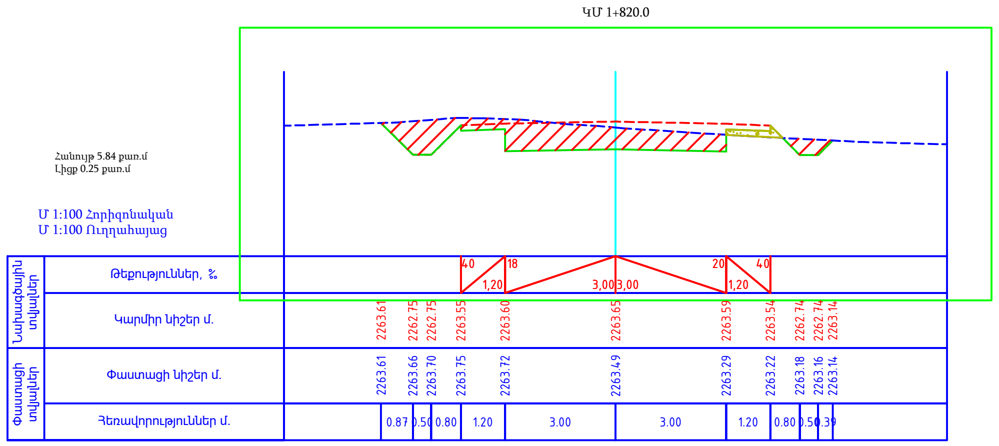

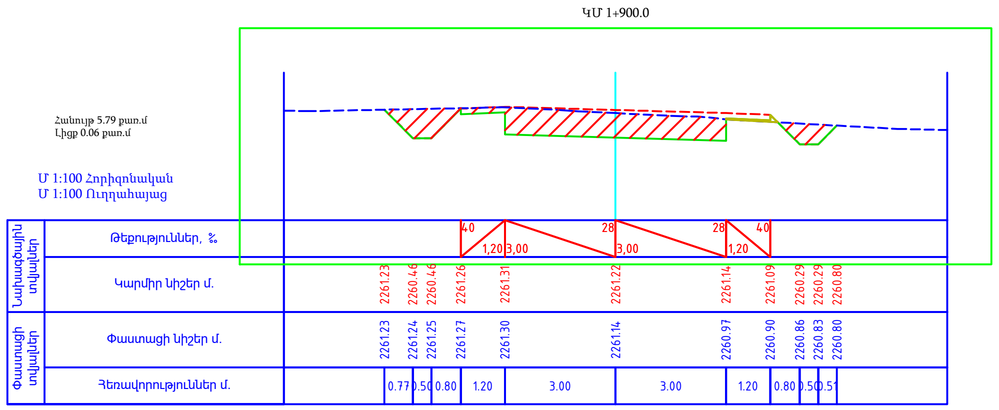

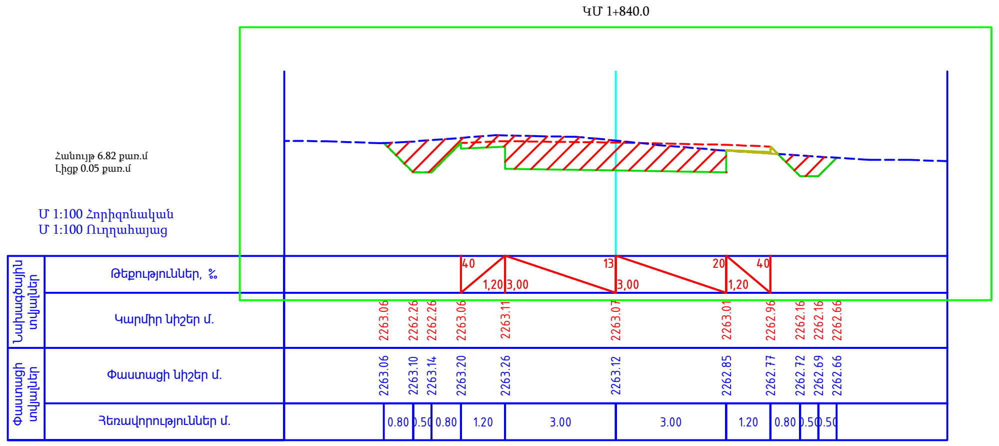

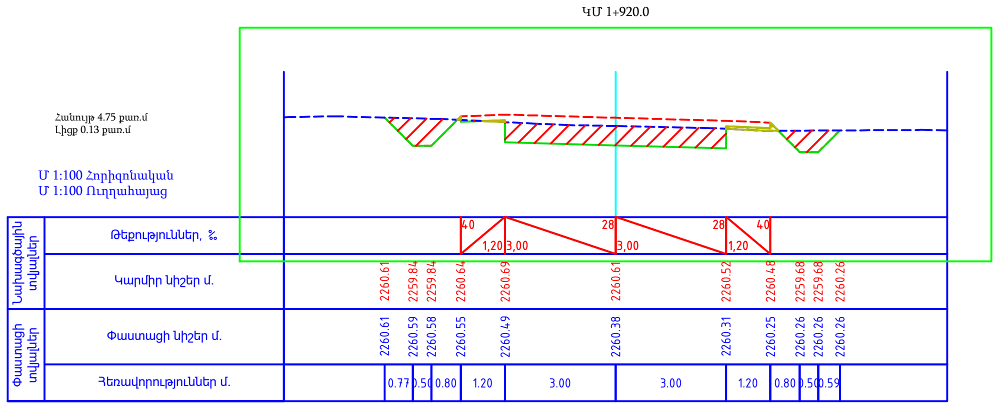

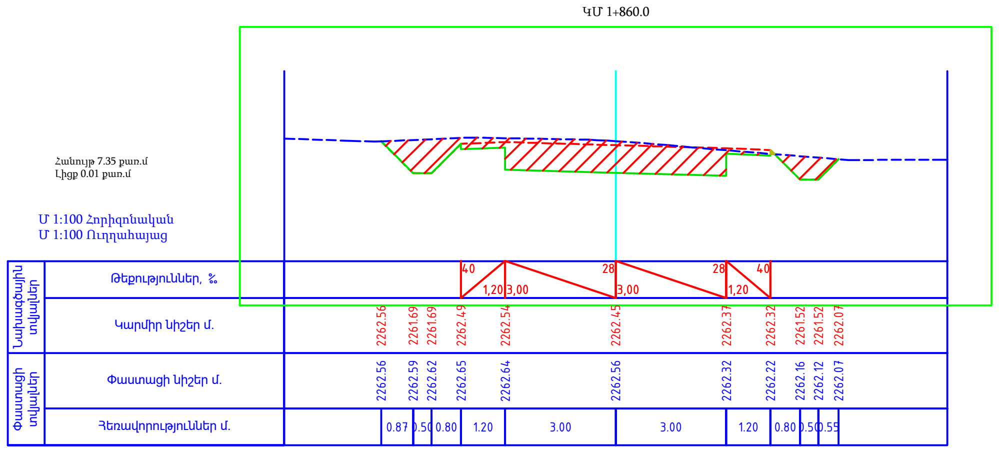

ՊԱՇՏՈՆ	Ա. ԱԶԳԱՆՈՒՆ	ՍՏՈՐԱԳ.	ԱՄՍ. ԱՄՍԹ.	Պատվիրատու՝ Վայոց Ձորի մարզպետարան		
				ՀՀ Վայոց ձորի մարզ, Ջերմուկ համայնքից դեպի Կարմրաշեն «Ալպյան» մարզագետիններ տանող գրունտային ճանապարհի կառուցում		
ՏՆՕՐԵՆ	Ա. ՇԻՇԱՆՅԱՆ			ՃԱՆԱՊԱՐՀԱՇԻՆԱՐԱՐԱԿԱՆ ՄԱՍ	Փուլ: ԱՆ	Թերթ: 80 / Թերթեր: 133
ՆԱԽԱԳԾՈՂ	Գ. ԱՎԵՏԻՍՅԱՆ			Լայնական կտրվածք	«ԱՐՇԻՆ-ՔՈՆՍԹՐԱՔՇՆ» ՍՊԸ	

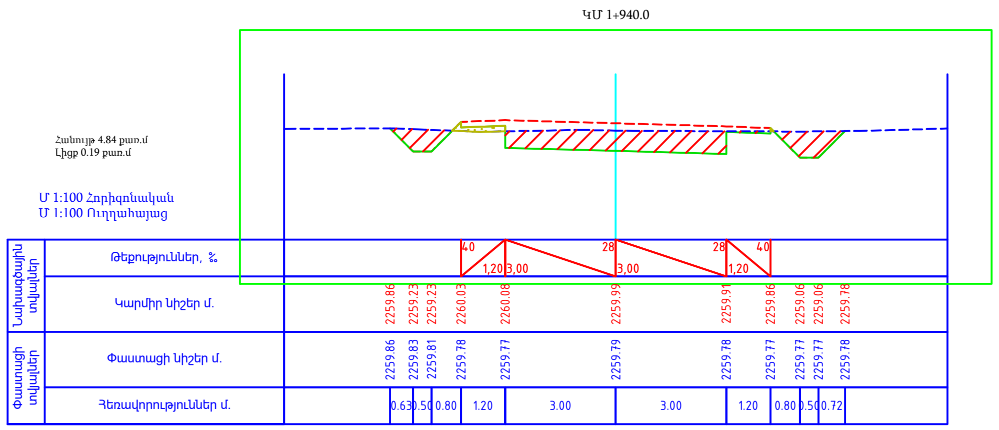

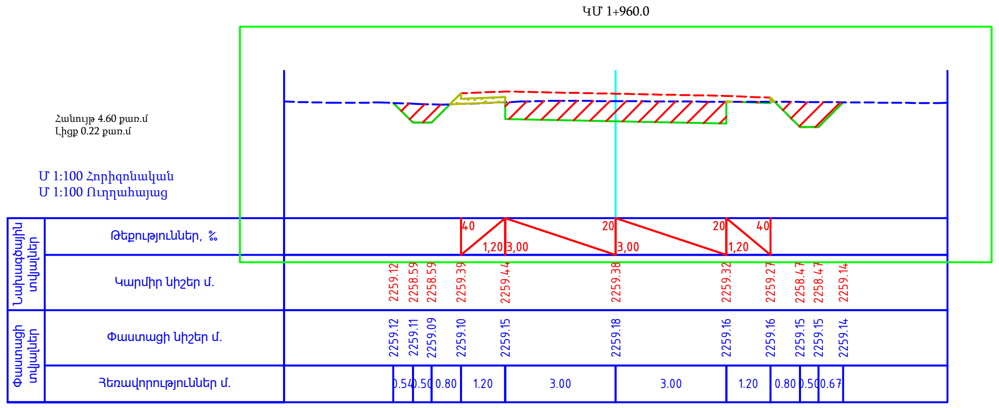

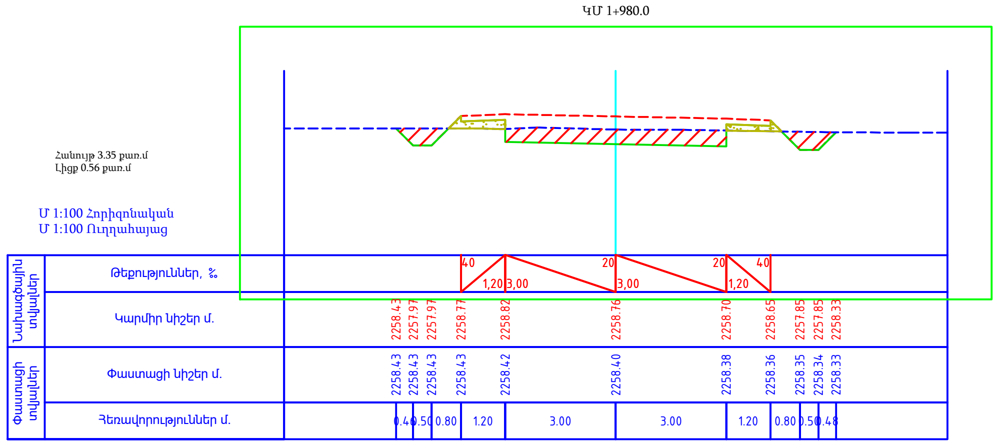

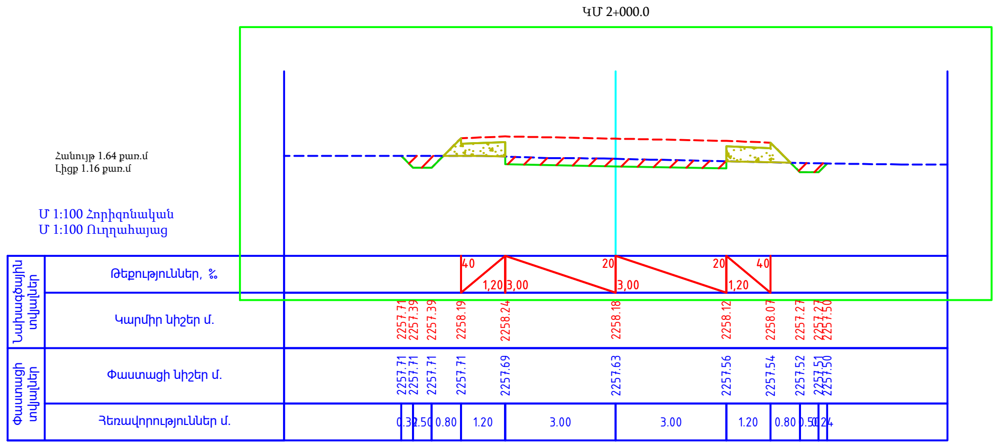

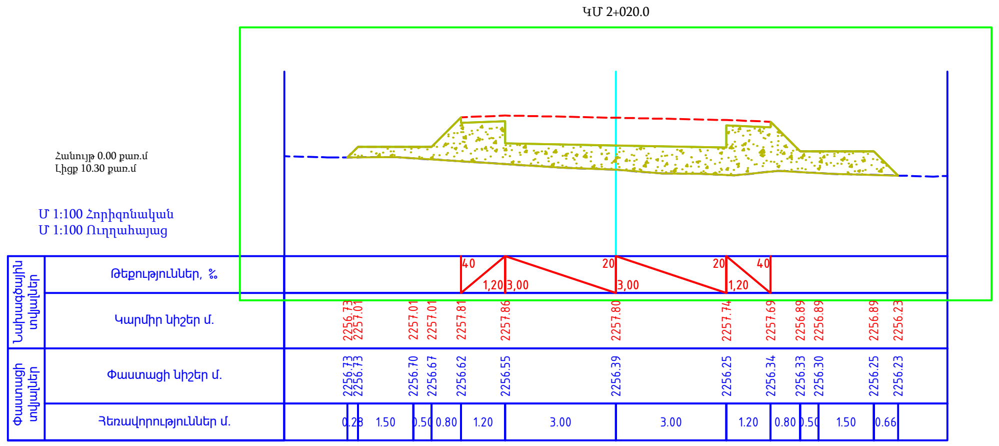

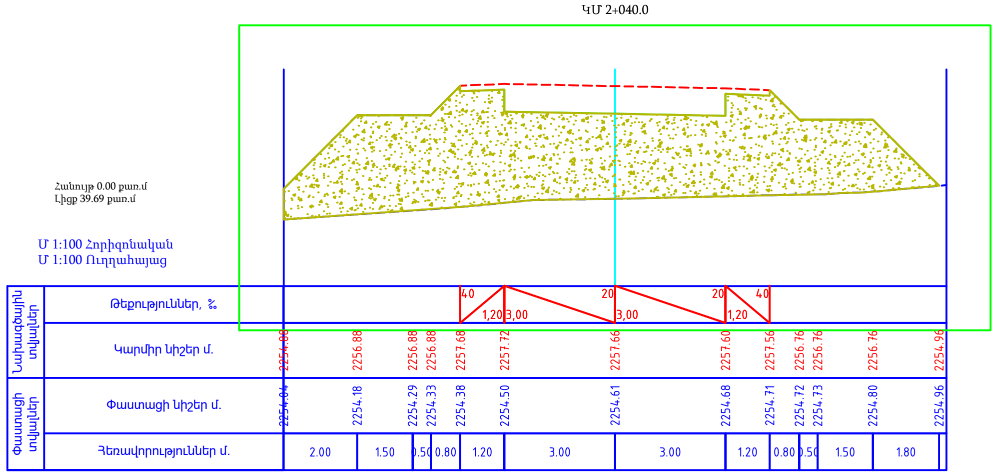

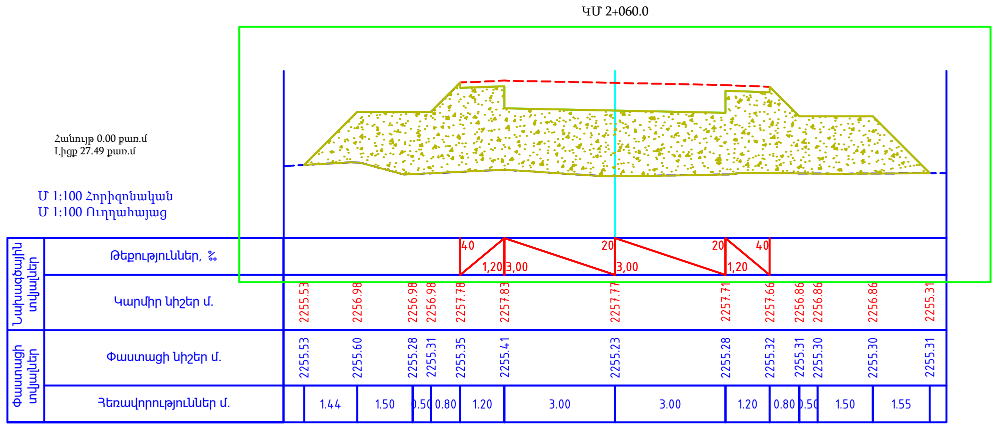

ՊԱՇՏՈՆ	Ա. ԱԶԳԱՆՈՒՆ	ՍՏՈՐԱԳ.	ԱՄՍ. ԱՄՍԹ.	Պատվիրատու՝ Վայոց Ձորի մարզպետարան		
				ՀՀ Վայոց ձորի մարզ, Ջերմուկ համայնքից դեպի Կարմրաշեն «Ալպյան» մարզագետիններ տանող գրունտային ճանապարհի կառուցում		
ՏՆՕՐԵՆ	Ա. ՇԻՇԱՆՅԱՆ			ՃԱՆԱՊԱՐՀԱՇԻՆԱՐԱՐԱԿԱՆ ՄԱՍ	Փուլ: ԱՆ	Թերթ: 81 / Թերթեր: 133
ՆԱԽԱԳԾՈՂ	Գ. ԱՎԵՏԻՍՅԱՆ			Լայնական կտրվածք	«ԱՐՇԻՆ-ՔՈՆՍԹՐԱՔՇՆ» ՍՊԸ	

ԿՄ 2+080.0

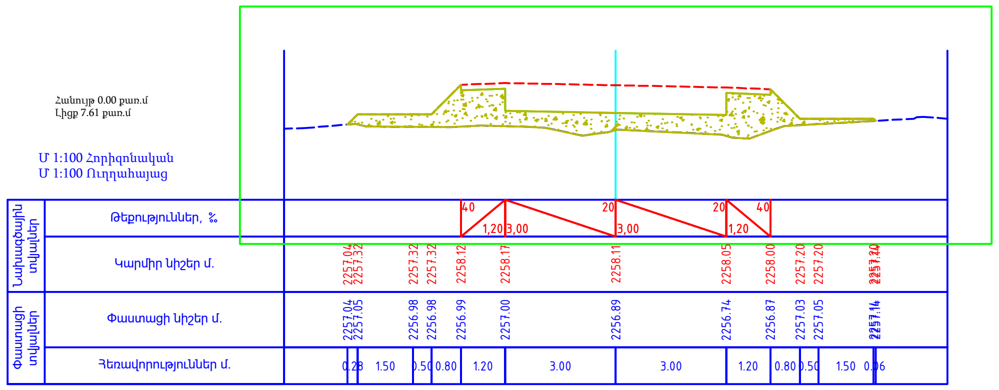

ԿՄ 2+100.0

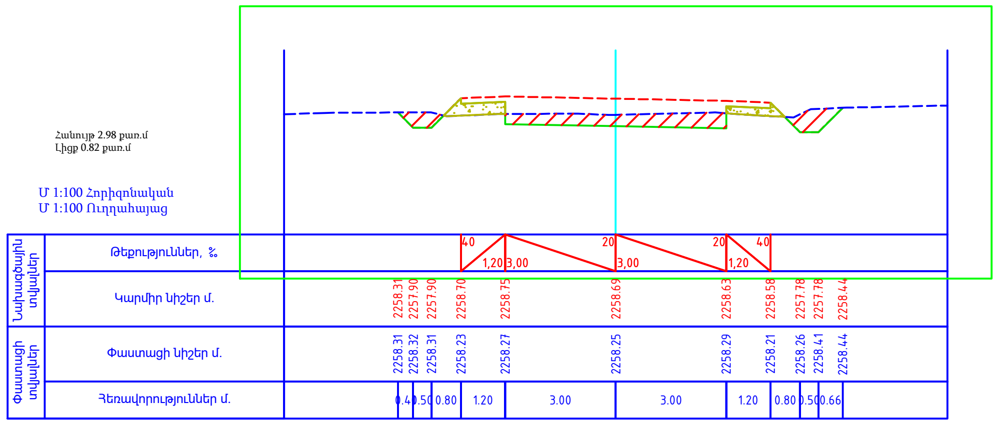

ԿՄ 2+120.0

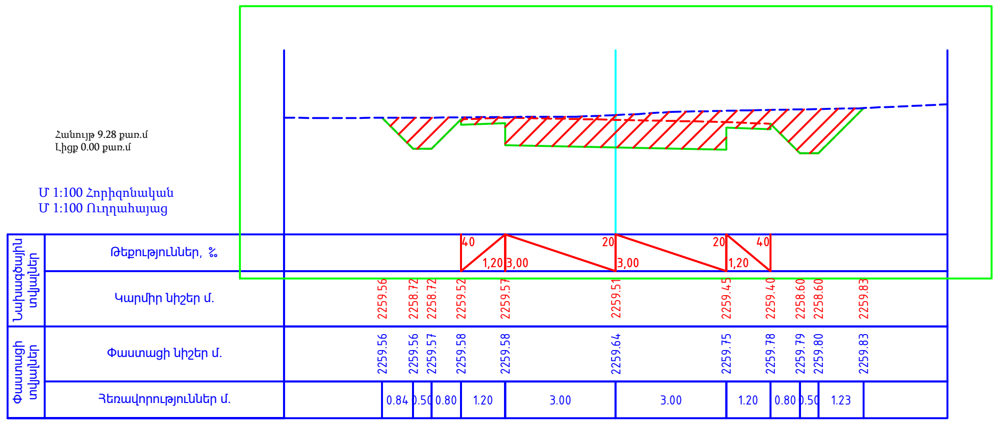

ԿՄ 2+140.0

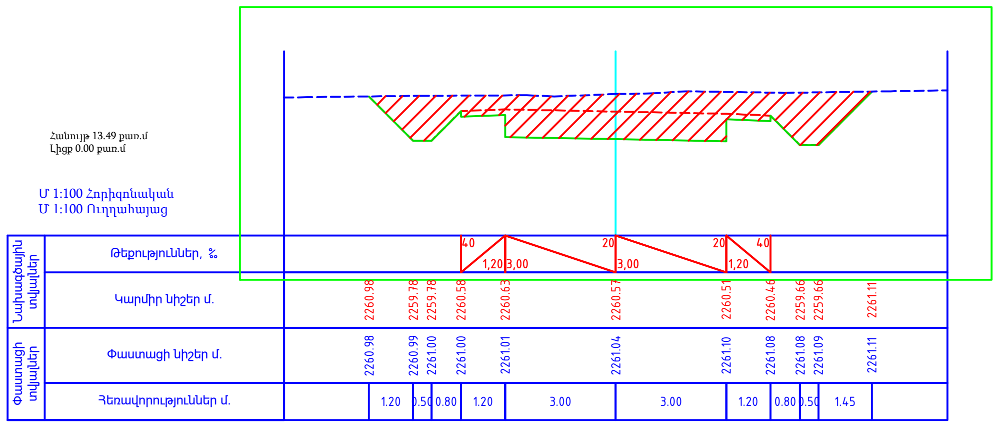

ԿՄ 2+160.0

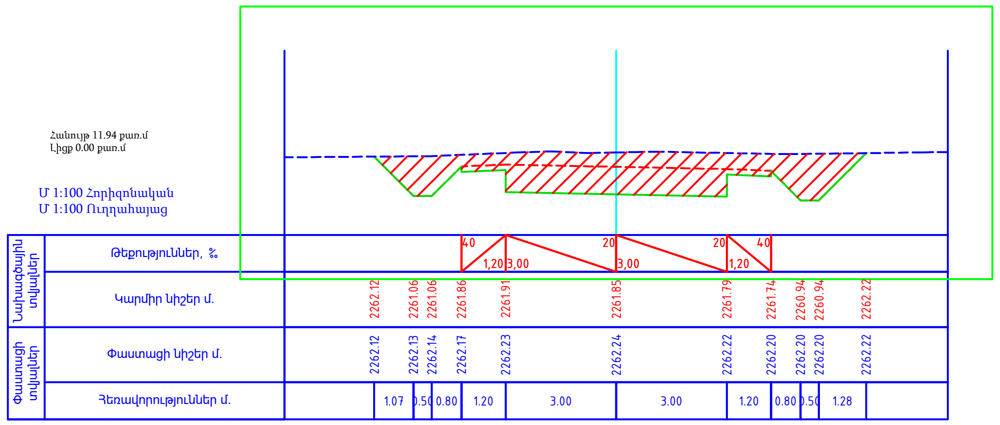

ԿՄ 2+180.0

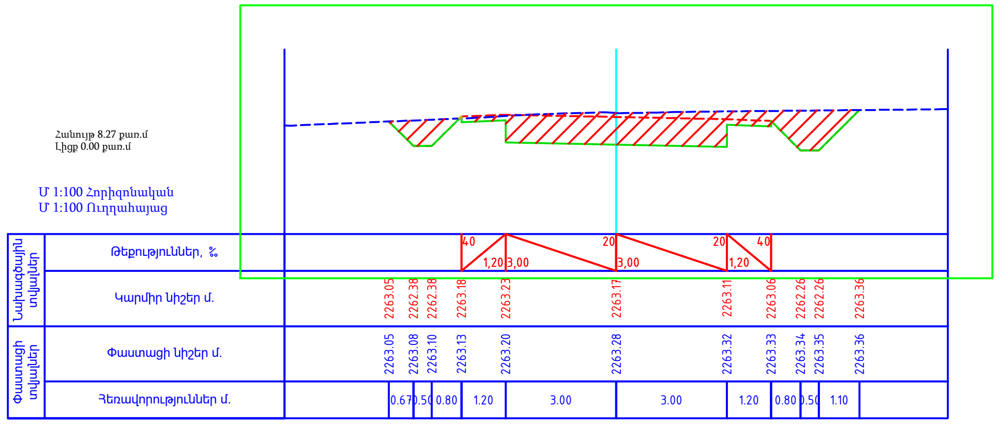

ԿՄ 2+200.0

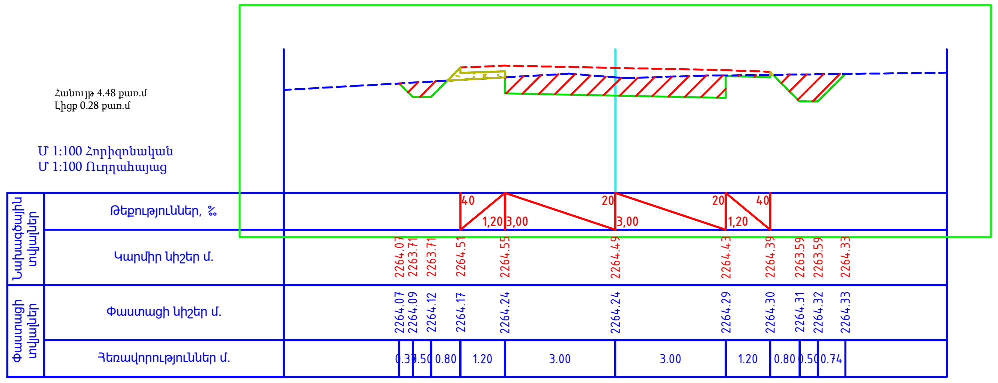

ՊԱՇՏՈՆ	Ա. ԱԶԳԱՆՈՒՆ	ՍՏՈՐԱԳ.	ԱՄՍ. ԱՄՍԹ.	Պատվիրատու՝ Վայոց Ձորի մարզպետարան		
				ՀՀ Վայոց ձորի մարզ, Ջերմուկ համայնքից դեպի Կարմրաշեն «Ալպյան» մարզագետիններ տանող գրունտային ճանապարհի կառուցում		
ՏՆՕՐԷՆ	Ա. ՇԻՇԱՆՅԱՆ			ՃԱՆԱՊԱՐՀԱՇԻՆԱՐԱՐԱԿԱՆ ՄԱՍ	Փուլ: ԱՆ	Թերթ: 82 / Թերթեր: 133
ՆԱԽԱԳԾՈՂ	Գ. ԱՎԵՏԻՍՅԱՆ			Լայնական կտրվածք	«ԱՐՇԻՆ-ՔՈՆՍԹՐԱՔՇՆ» ՍՊԸ	

ԿՄ 2+220.0

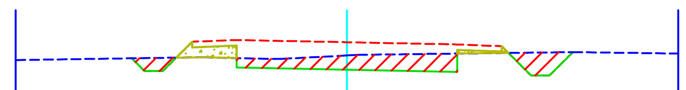

Հանույթ 3.25 քառ.մ
Լիցք 0.56 քառ.մ

Մ 1:100 Հորիզոնական
Մ 1:100 Ուղղահայաց

Նախագծային տվյալներ	Թեքություններ, ‰	40	1,20	3,00	20	3,00	20	1,20	40				
	Կարմիր նիշեր մ.	2265.38	2265.03	2265.03	2265.83	2265.88	2265.82	2265.76	2265.71	2264.91	2264.91	2265.54	
Փաստացի տվյալներ	Փաստացի նիշեր մ.	2265.38	2265.38	2265.39	2265.40	2265.39	2265.45	2265.51	2265.52	2265.53	2265.54	2265.54	
	Հեռավորություններ մ.	0.3	0.50	0.80	1.20	3.00	3.00	1.20	0.80	0.50	0.64		

ԿՄ 2+240.0

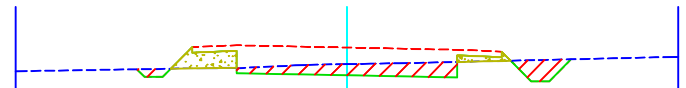

Հանույթ 2.53 քառ.մ
Լիցք 0.89 քառ.մ

Մ 1:100 Հորիզոնական
Մ 1:100 Ուղղահայաց

Նախագծային տվյալներ	Թեքություններ, ‰	40	1,20	3,00	20	3,00	20	1,20	40				
	Կարմիր նիշեր մ.	2266.55	2266.35	2266.35	2267.15	2267.20	2267.14	2267.08	2267.03	2266.23	2266.23	2266.82	
Փաստացի տվյալներ	Փաստացի նիշեր մ.	2266.55	2266.56	2266.56	2266.58	2266.59	2266.69	2266.75	2266.78	2266.80	2266.81	2266.82	
	Հեռավորություններ մ.	0.20	0.50	0.80	1.20	3.00	3.00	1.20	0.80	0.50	0.59		

ԿՄ 2+260.0

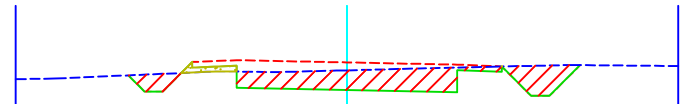

Հանույթ 4.90 քառ.մ
Լիցք 0.21 քառ.մ

Մ 1:100 Հորիզոնական
Մ 1:100 Ուղղահայաց

Նախագծային տվյալներ	Թեքություններ, ‰	40	1,20	3,00	20	3,00	20	1,20	40				
	Կարմիր նիշեր մ.	2268.11	2267.67	2267.67	2268.47	2268.52	2268.46	2268.40	2268.35	2267.55	2267.55	2268.39	
Փաստացի տվյալներ	Փաստացի նիշեր մ.	2268.11	2268.13	2268.15	2268.19	2268.21	2268.25	2268.32	2268.35	2268.37	2268.38	2268.39	
	Հեռավորություններ մ.	0.44	0.50	0.80	1.20	3.00	3.00	1.20	0.80	0.50	0.83		

ԿՄ 2+280.0

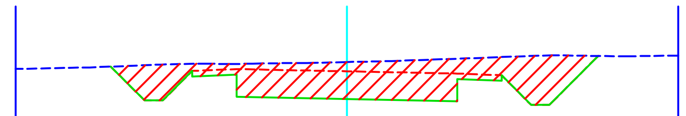

Հանույթ 10.80 քառ.մ
Լիցք 0.00 քառ.մ

Մ 1:100 Հորիզոնական
Մ 1:100 Ուղղահայաց

Նախագծային տվյալներ	Թեքություններ, ‰	40	1,20	3,00	20	3,00	20	1,20	40				
	Կարմիր նիշեր մ.	2269.91	2269.00	2269.00	2269.80	2269.85	2269.79	2269.73	2269.68	2268.88	2268.88	2270.20	
Փաստացի տվյալներ	Փաստացի նիշեր մ.	2269.91	2269.95	2269.97	2269.99	2269.98	2270.04	2270.13	2270.17	2270.20	2270.22	2270.20	
	Հեռավորություններ մ.	0.92	0.50	0.80	1.20	3.00	3.00	1.20	0.80	0.50	1.32		

ԿՄ 2+300.0

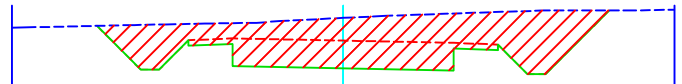

Հանույթ 15.43 քառ.մ
Լիցք 0.00 քառ.մ

Մ 1:100 Հորիզոնական
Մ 1:100 Ուղղահայաց

Նախագծային տվյալներ	Թեքություններ, ‰	40	1,20	3,00	20	3,00	20	1,20	40				
	Կարմիր նիշեր մ.	2271.51	2270.32	2270.32	2271.12	2271.16	2271.10	2271.04	2271.00	2270.20	2270.20	2271.92	
Փաստացի տվյալներ	Փաստացի նիշեր մ.	2271.51	2271.53	2271.54	2271.56	2271.58	2271.72	2271.84	2271.88	2271.91	2271.92	2271.92	
	Հեռավորություններ մ.	1.19	0.50	0.80	1.20	3.00	3.00	1.20	0.80	0.50	1.73		

ԿՄ 2+320.0

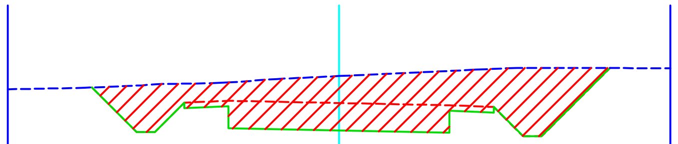

Հանույթ 16.99 քառ.մ
Լիցք 0.00 քառ.մ

Մ 1:100 Հորիզոնական
Մ 1:100 Ուղղահայաց

Նախագծային տվյալներ	Թեքություններ, ‰	40	1,20	3,00	20	3,00	20	1,20	40				
	Կարմիր նիշեր մ.	2272.76	2271.55	2271.55	2272.35	2272.40	2272.34	2272.28	2272.23	2271.43	2271.43	2273.29	
Փաստացի տվյալներ	Փաստացի նիշեր մ.	2272.76	2272.82	2272.85	2272.87	2272.90	2273.07	2273.21	2273.27	2273.30	2273.30	2273.29	
	Հեռավորություններ մ.	1.21	0.50	0.80	1.20	3.00	3.00	1.20	0.80	0.50	1.86		

ԿՄ 2+340.0

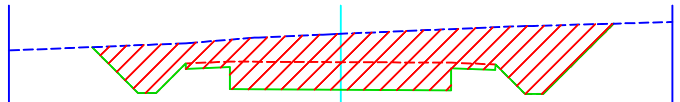

Հանույթ 17.32 քառ.մ
Լիցք 0.00 քառ.մ

Մ 1:100 Հորիզոնական
Մ 1:100 Ուղղահայաց

Նախագծային տվյալներ	Թեքություններ, ‰	40	1,20	3,00	5	3,00	5	1,20	40				
	Կարմիր նիշեր մ.	2273.87	2272.63	2272.63	2273.43	2273.48	2273.46	2273.45	2273.40	2272.60	2272.60	2274.51	
Փաստացի տվյալներ	Փաստացի նիշեր մ.	2273.87	2273.92	2273.94	2273.98	2274.07	2274.23	2274.36	2274.41	2274.45	2274.45	2274.51	
	Հեռավորություններ մ.	1.24	0.50	0.80	1.20	3.00	3.00	1.20	0.80	0.50	1.91		

ՊԱՇՏՈՆ	Ա. ԱԶԳԱՆՈՒՆ	ՍՏՈՐԱԳ.	ԱՄՍ. ԱՄՍԹ.	Պատվիրատու՝ Վայոց Ձորի մարզպետարան		
				ՀՀ Վայոց ձորի մարզ, Ջերմուկ համայնքից դեպի Կարմրաշեն «Ալպյան» մարզագետիններ տանող գրունտային ճանապարհի կառուցում		
ՏՆՕՐԵՆ	Ա. ՇԻՇԱՆՅԱՆ			ՃԱՆԱՊԱՐՀԱՇԻՆԱՐԱՐԱԿԱՆ ՄԱՍ	Փուլ	Թերթ	Թերթեր
					ԱՆ	83	133
ՆԱԽԱԳԾՈՂ	Գ. ԱՎԵՏԻՍՅԱՆ			Լայնական կտրվածք	«ԱՐՇԻՆ-ՔՈՆՍԹՐԱՔՇՆ» ՍՊԸ	

ԿՄ 2+360.0

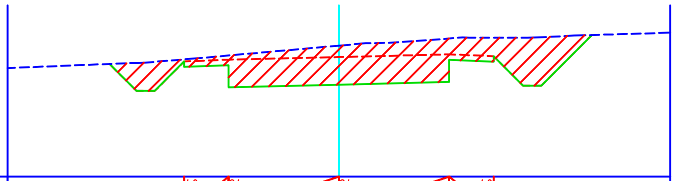

Հանույթ 10.55 քառ.մ
Լիցք 0.00 քառ.մ

Մ 1:100 Հորիզոնական
Մ 1:100 Ուղղահայաց

Նախագծային տվյալներ	Թեքություններ, ‰				40 / 1,20	24 / 3,00	24 / 3,00	40 / 1,20					
	Կարմիր նիշեր մ.	2274.29	2273.56	2273.56	2274.36	2274.41	2274.48	2274.55	2274.51	2273.71	2273.71	2275.08	
Փաստացի տվյալներ	Փաստացի նիշեր մ.	2274.29	2274.32	2274.35	2274.42	2274.52	2274.79	2274.99	2275.00	2275.00	2275.02	2275.08	
	Հեռավորություններ մ.	0.73	0.50	0.80	1.20	3.00	3.00	1.20	0.80	0.50	1.37		

ԿՄ 2+380.0

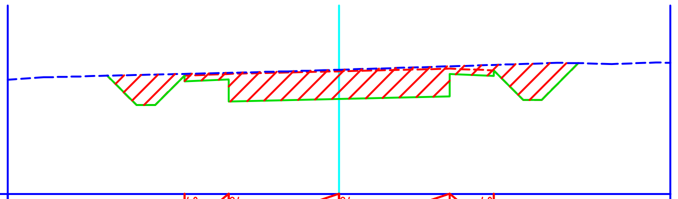

Հանույթ 7.82 քառ.մ
Լիցք 0.00 քառ.մ

Մ 1:100 Հորիզոնական
Մ 1:100 Ուղղահայաց

Նախագծային տվյալներ	Թեքություններ, ‰				40 / 1,20	24 / 3,00	24 / 3,00	40 / 1,20				
	Կարմիր նիշեր մ.	2275.35	2274.55	2274.55	2275.35	2275.40	2275.47	2275.54	2275.50	2274.70	2274.70	2275.69
Փաստացի տվյալներ	Փաստացի նիշեր մ.	2275.35	2275.37	2275.38	2275.40	2275.43	2275.51	2275.61	2275.65	2275.67	2275.69	2275.69
	Հեռավորություններ մ.	0.80	0.50	0.80	1.20	3.00	3.00	1.20	0.80	0.50	1.00	

ԿՄ 2+400.0

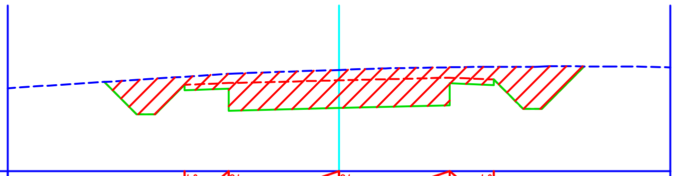

Հանույթ 10.38 քառ.մ
Լիցք 0.00 քառ.մ

Մ 1:100 Հորիզոնական
Մ 1:100 Ուղղահայաց

Նախագծային տվյալներ	Թեքություններ, ‰				40 / 1,20	24 / 3,00	24 / 3,00	40 / 1,20				
	Կարմիր նիշեր մ.	2276.41	2275.53	2275.53	2276.33	2276.38	2276.45	2276.53	2276.48	2275.68	2275.68	2276.83
Փաստացի տվյալներ	Փաստացի նիշեր մ.	2276.41	2276.47	2276.50	2276.55	2276.63	2276.74	2276.81	2276.82	2276.82	2276.83	2276.83
	Հեռավորություններ մ.	0.88	0.50	0.80	1.20	3.00	3.00	1.20	0.80	0.50	1.15	

ԿՄ 2+420.0

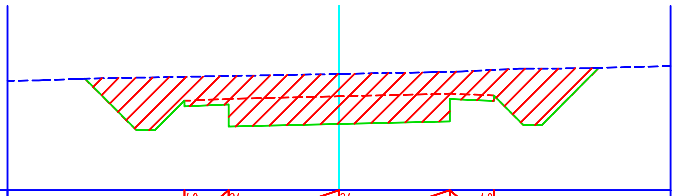

Հանույթ 15.40 քառ.մ
Լիցք 0.00 քառ.մ

Մ 1:100 Հորիզոնական
Մ 1:100 Ուղղահայաց

Նախագծային տվյալներ	Թեքություններ, ‰				40 / 1,20	24 / 3,00	24 / 3,00	40 / 1,20				
	Կարմիր նիշեր մ.	2277.60	2276.20	2276.20	2277.00	2277.05	2277.12	2277.19	2277.14	2276.34	2276.34	2277.89
Փաստացի տվյալներ	Փաստացի նիշեր մ.	2277.60	2277.62	2277.63	2277.65	2277.67	2277.73	2277.79	2277.84	2277.87	2277.87	2277.89
	Հեռավորություններ մ.	1.40	0.50	0.80	1.20	3.00	3.00	1.20	0.80	0.50	1.55	

ԿՄ 2+440.0

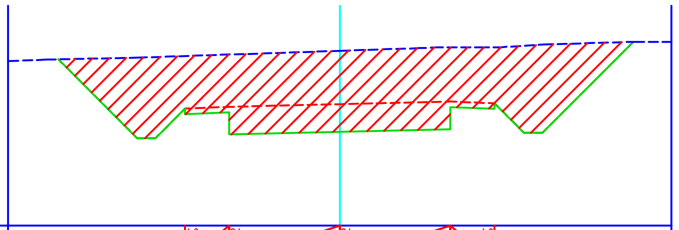

Հանույթ 27.62 քառ.մ
Լիցք 0.00 քառ.մ

Մ 1:100 Հորիզոնական
Մ 1:100 Ուղղահայաց

Նախագծային տվյալներ	Թեքություններ, ‰				40 / 1,20	24 / 3,00	24 / 3,00	40 / 1,20				
	Կարմիր նիշեր մ.	2278.54	2276.41	2276.41	2277.21	2277.26	2277.33	2277.40	2277.35	2276.55	2276.55	2279.02
Փաստացի տվյալներ	Փաստացի նիշեր մ.	2278.54	2278.59	2278.61	2278.63	2278.67	2278.78	2278.87	2278.87	2278.91	2278.94	2279.02
	Հեռավորություններ մ.	2.14	0.50	0.80	1.20	3.00	3.00	1.20	0.80	0.50	2.47	

ԿՄ 2+460.0

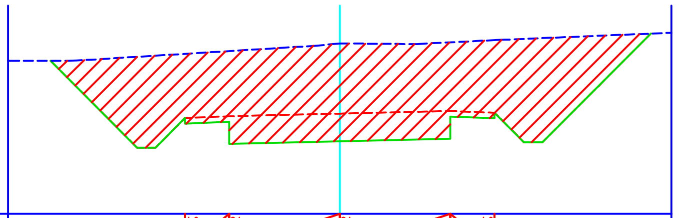

Հանույթ 33.55 քառ.մ
Լիցք 0.00 քառ.մ

Մ 1:100 Հորիզոնական
Մ 1:100 Ուղղահայաց

Նախագծային տվյալներ	Թեքություններ, ‰				40 / 1,20	24 / 3,00	24 / 3,00	40 / 1,20				
	Կարմիր նիշեր մ.	2278.51	2276.16	2276.16	2276.96	2277.00	2277.08	2277.15	2277.10	2276.30	2276.30	2279.24
Փաստացի տվյալներ	Փաստացի նիշեր մ.	2278.51	2278.61	2278.64	2278.69	2278.77	2278.97	2279.01	2279.07	2279.10	2279.12	2279.24
	Հեռավորություններ մ.	2.35	0.50	0.80	1.20	3.00	3.00	1.20	0.80	0.50	2.94	

ԿՄ 2+480.0

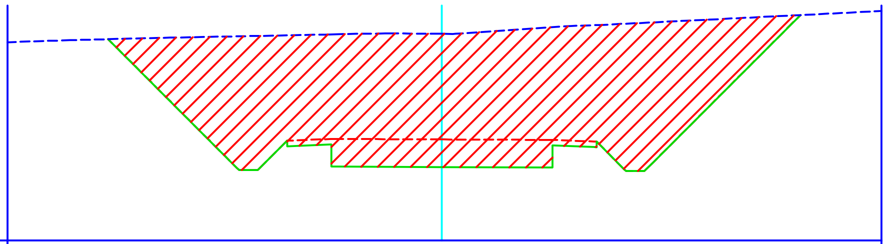

Հանույթ 53.74 քառ.մ
Լիցք 0.00 քառ.մ

Մ 1:100 Հորիզոնական
Մ 1:100 Ուղղահայաց

Նախագծային տվյալներ	Թեքություններ, ‰												
	Կարմիր նիշեր մ.	2279.08	[illegible]	[illegible]	2276.33	2276.38	[illegible]	[illegible]	[illegible]	[illegible]	[illegible]	2275.74	2279.74
Փաստացի տվյալներ	Փաստացի նիշեր մ.	2279.08	[illegible]	2279.17	2279.19	2279.22	[illegible]	[illegible]	[illegible]	2279.50	[illegible]	2279.54	2279.74
	Հեռավորություններ մ.	3.50	[illegible]	1.79	1.19	0.03	2.97	0.06	2.82	0.13	1.13	[illegible]	3.99

ՊԱՇՏՈՆ	Ա. ԱԶԳԱՆՈՒՆ	ՍՏՈՐԱԳ.	ԱՄՍ. ԱՄՍԹ.	Պատվիրատու՝ Վայոց Ձորի մարզպետարան		
				ՀՀ Վայոց ձորի մարզ, Ջերմուկ համայնքից դեպի Կարմրաշեն «Ալպյան» մարզագետիններ տանող գրունտային ճանապարհի կառուցում		
ՏՆՕՐԵՆ	Ա. ՇԻՇԱՆՅԱՆ			ՃԱՆԱՊԱՐՀԱՇԻՆԱՐԱՐԱԿԱՆ ՄԱՍ	Փուլ: ԱՆ	Թերթ: 84 / Թերթեր: 133
ՆԱԽԱԳԾՈՂ	Գ. ԱՎԵՏԻՍՅԱՆ			Լայնական կտրվածք	«ԱՐՇԻՆ-ՔՈՆՍԹՐԱՔՇՆ» ՍՊԸ	

ԿՄ 2+500.0

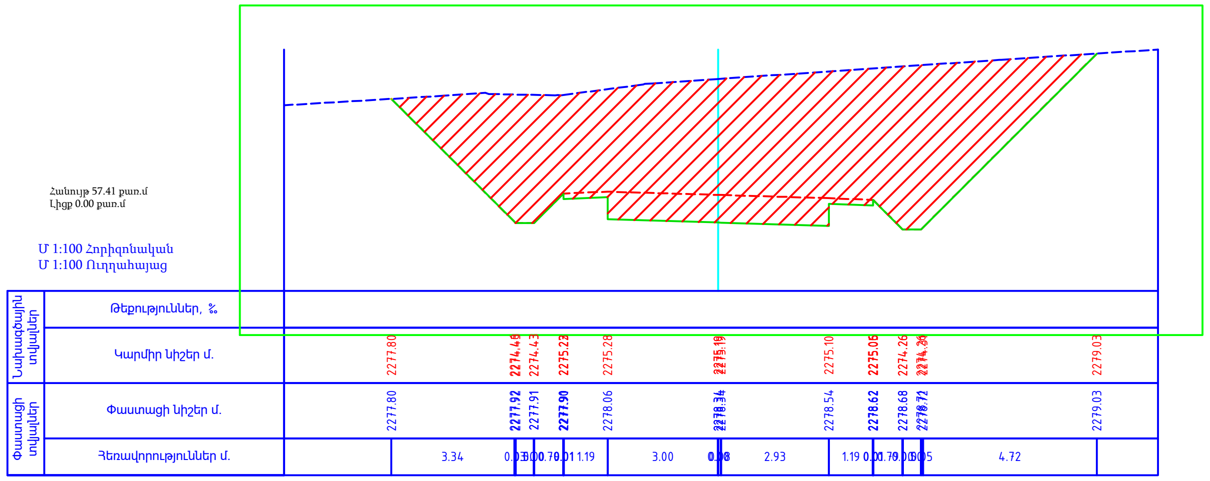

ԿՄ 2+520.0

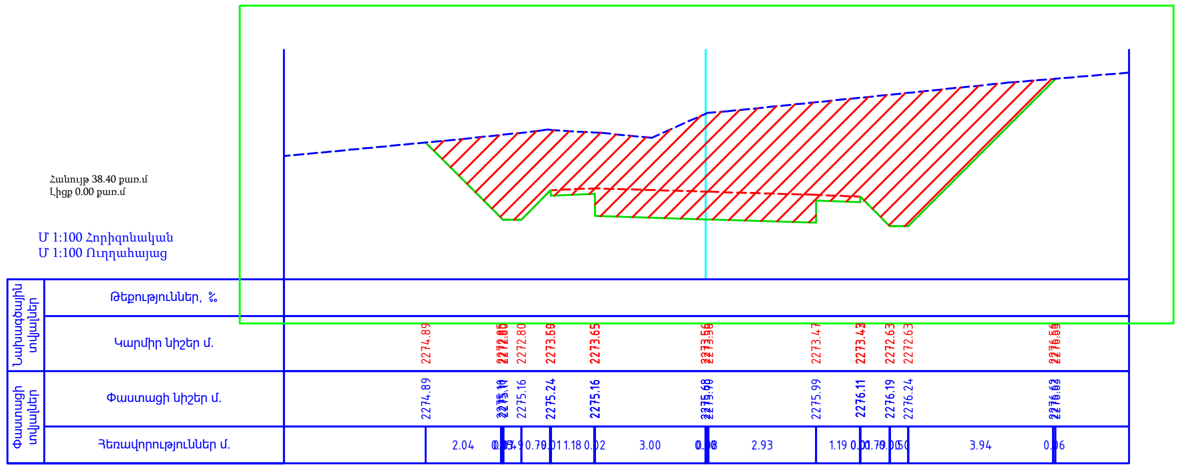

ԿՄ 2+540.0

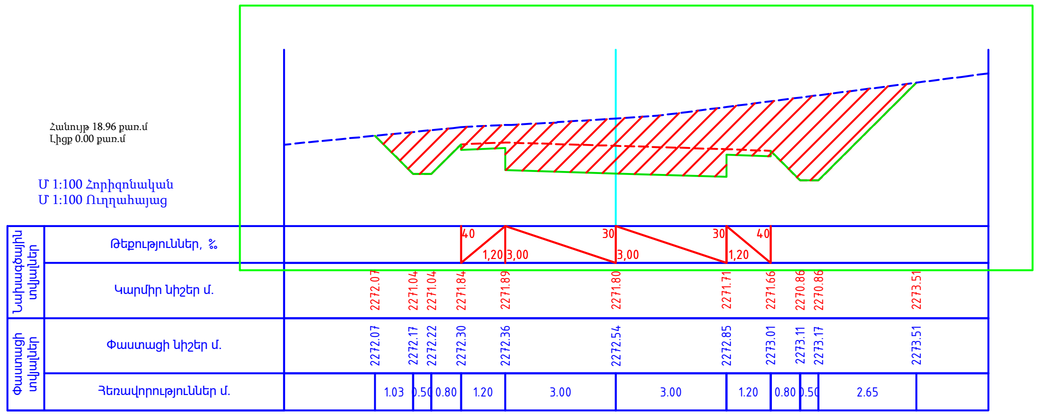

ԿՄ 2+560.0

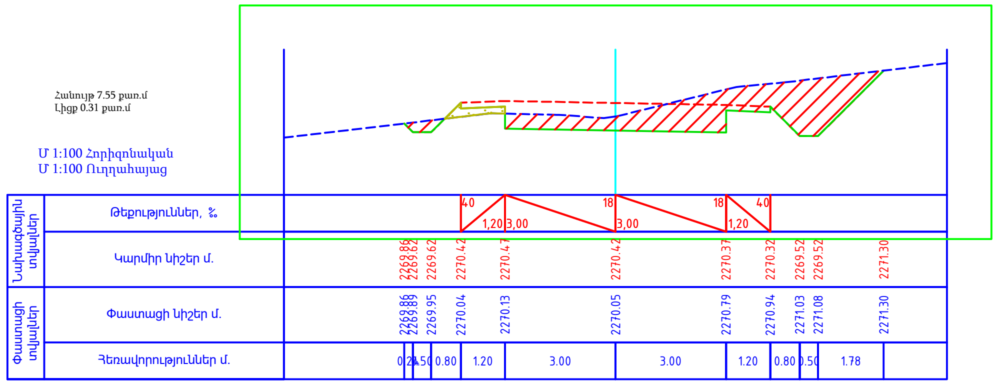

ԿՄ 2+580.0

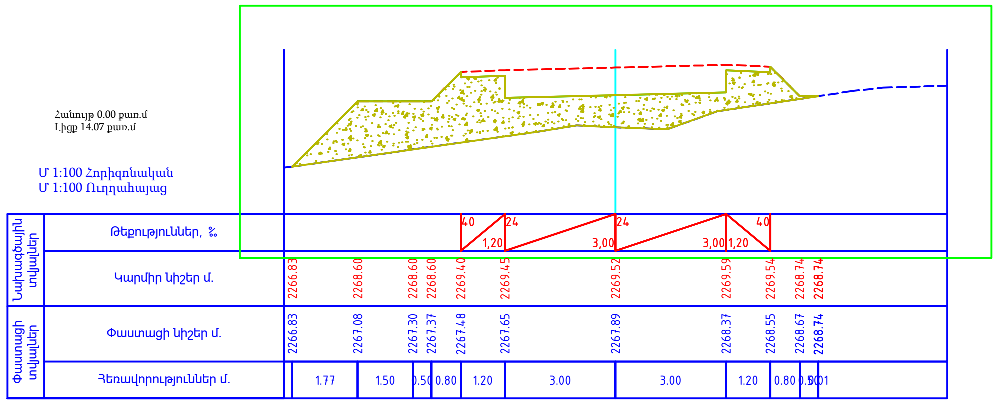

ԿՄ 2+596.4

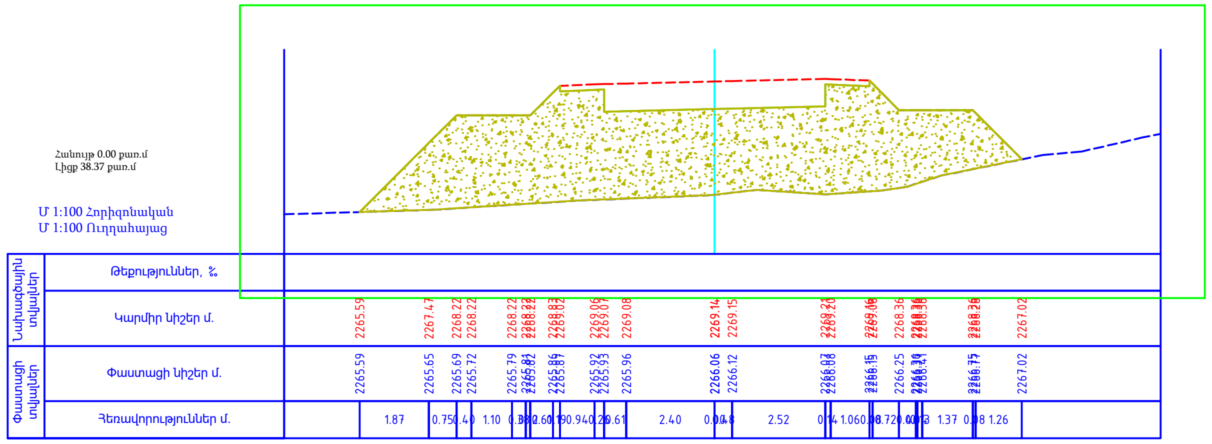

ԿՄ 2+611.5

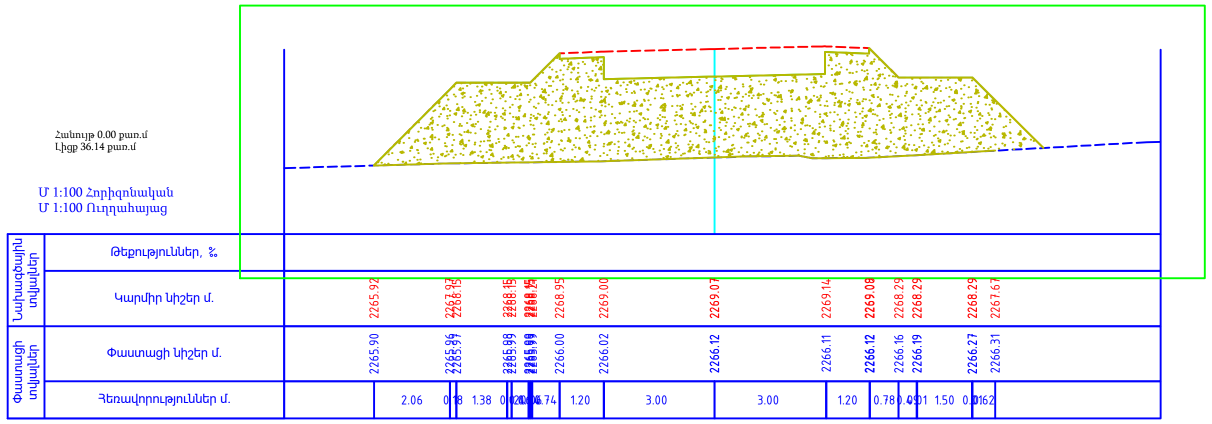

ՊԱՇՏՈՆ	Ա. ԱԶԳԱՆՈՒՆ	ՍՏՈՐԱԳ.	ԱՄՍ. ԱՄՍԹ.	Պատվիրատու՝ Վայոց Ձորի մարզպետարան		
				ՀՀ Վայոց ձորի մարզ, Ջերմուկ համայնքից դեպի Կարմրաշեն «Ալպյան» մարզագետիններ տանող գրունտային ճանապարհի կառուցում		
ՏՆՕՐԵՆ	Ա. ՇԻՇԱՆՅԱՆ			ՃԱՆԱՊԱՐՀԱՇԻՆԱՐԱՐԱԿԱՆ ՄԱՍ	Փուլ: ԱՆ	Թերթ: 85 / Թերթեր: 133
ՆԱԽԱԳԾՈՂ	Գ. ԱՎԵՏԻՍՅԱՆ			Լայնական կտրվածք	«ԱՐՇԻՆ-ՔՈՆՍԹՐԱՔՇՆ» ՍՊԸ	

ԿՄ 2+620.0

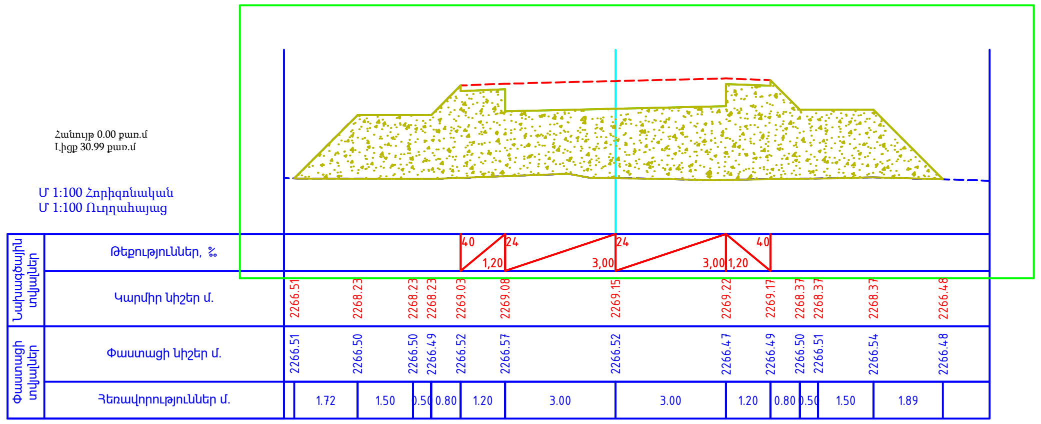

ԿՄ 2+640.0

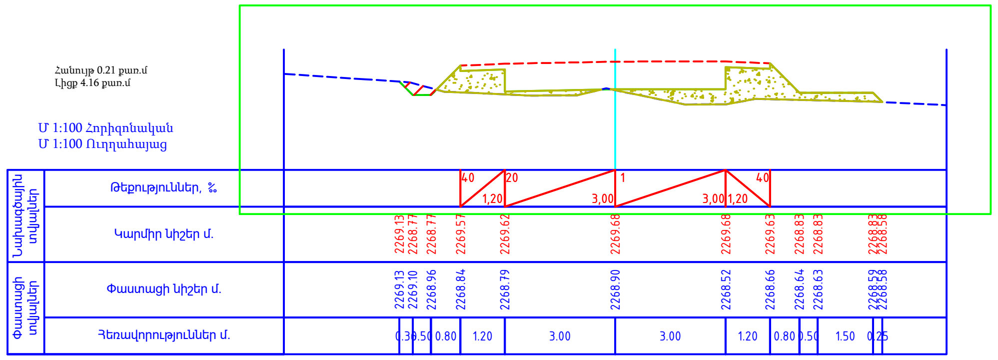

ԿՄ 2+660.0

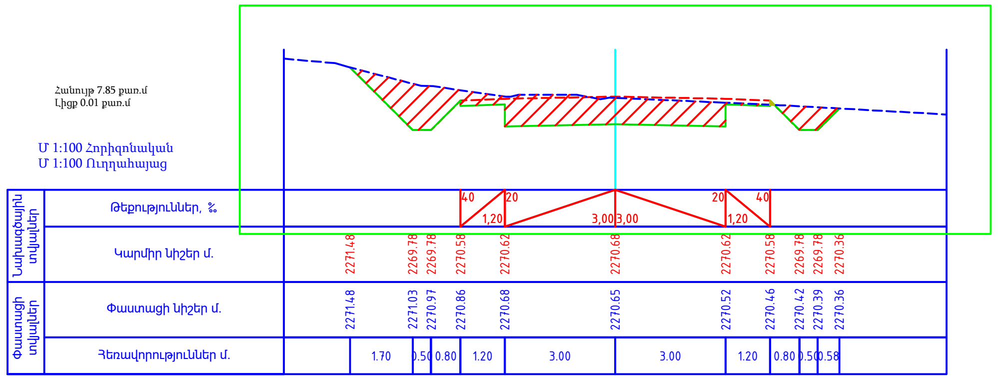

ԿՄ 2+680.0

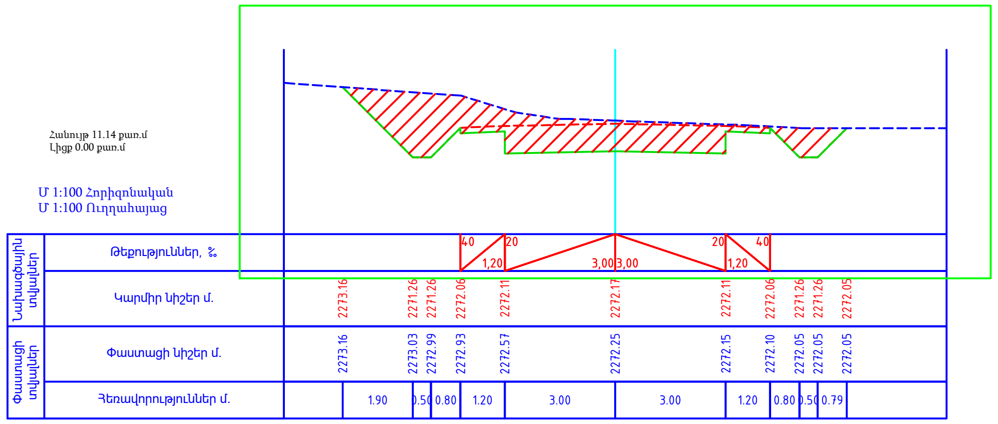

ԿՄ 2+700.0

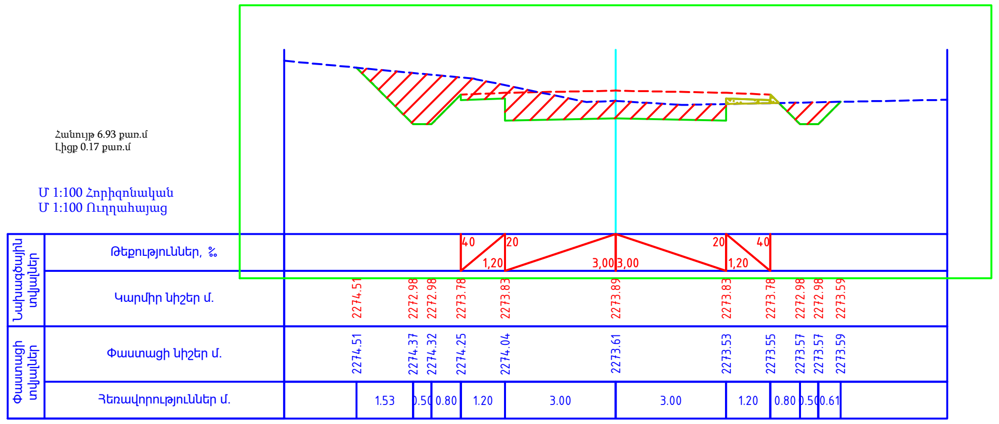

ԿՄ 2+720.0

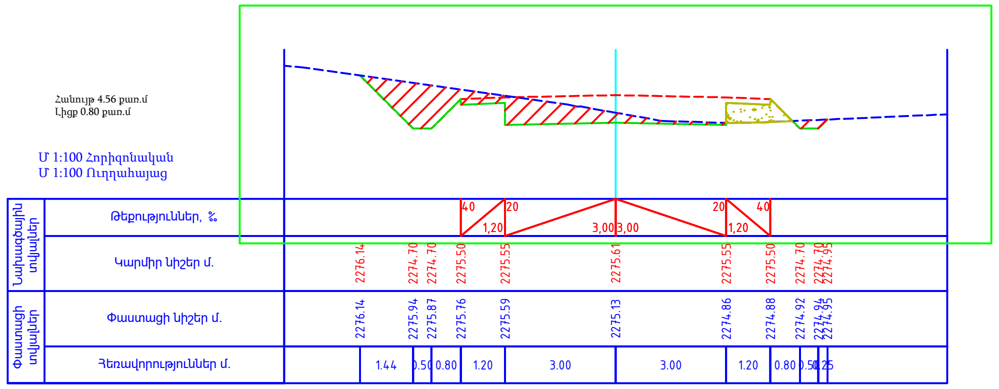

ԿՄ 2+740.0

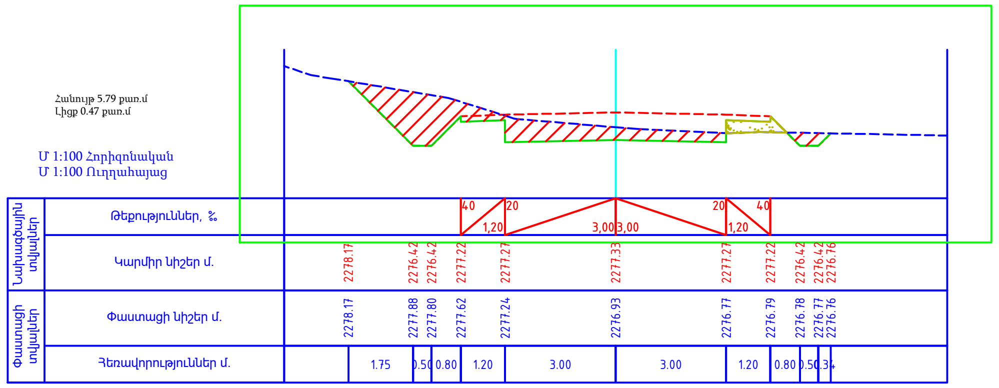

ՊԱՇՏՈՆ	Ա. ԱԶԳԱՆՈՒՆ	ՍՏՈՐԱԳ.	ԱՄՍ. ԱՄՍԹ.	Պատվիրատու՝ Վայոց Ձորի մարզպետարան		
				ՀՀ Վայոց ձորի մարզ, Ջերմուկ համայնքից դեպի Կարմրաշեն «Ալպյան» մարզագետիններ տանող գրունտային ճանապարհի կառուցում		
ՏՆՕՐԵՆ	Ա. ՇԻՇԱՆՅԱՆ			ՃԱՆԱՊԱՐՀԱՇԻՆԱՐԱՐԱԿԱՆ ՄԱՍ	Փուլ	Թերթ	Թերթեր
ՆԱԽԱԳԾՈՂ	Գ. ԱՎԵՏԻՍՅԱՆ				ԱՆ	86	133
				Լայնական կտրվածք	«ԱՐՇԻՆ-ՔՈՆՍԹՐԱՔՇՆ» ՍՊԸ	

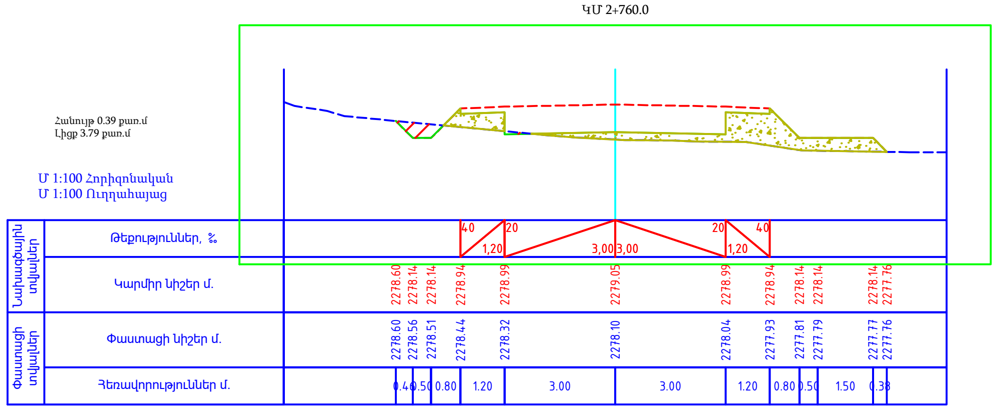

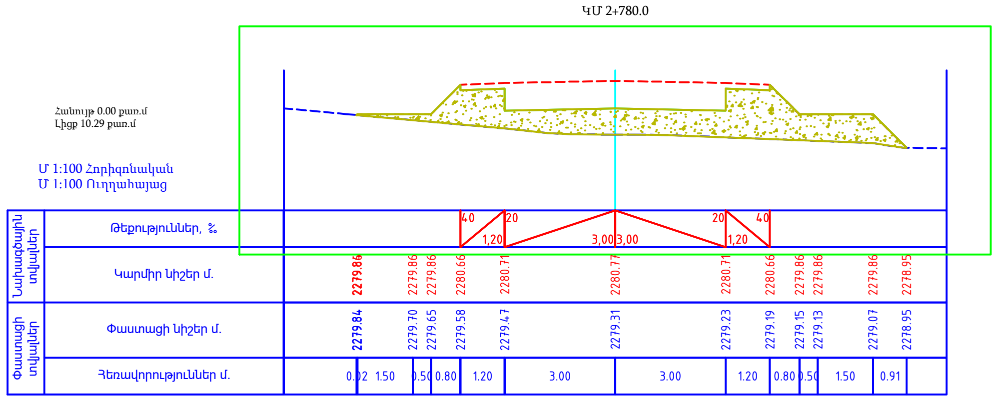

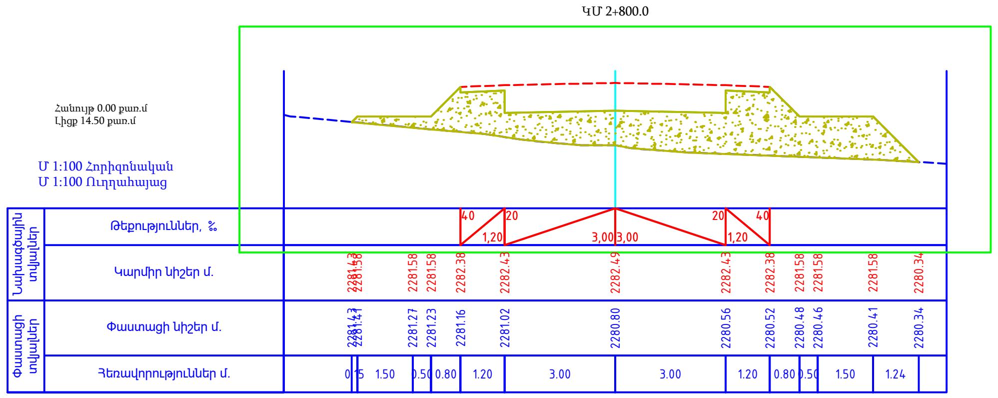

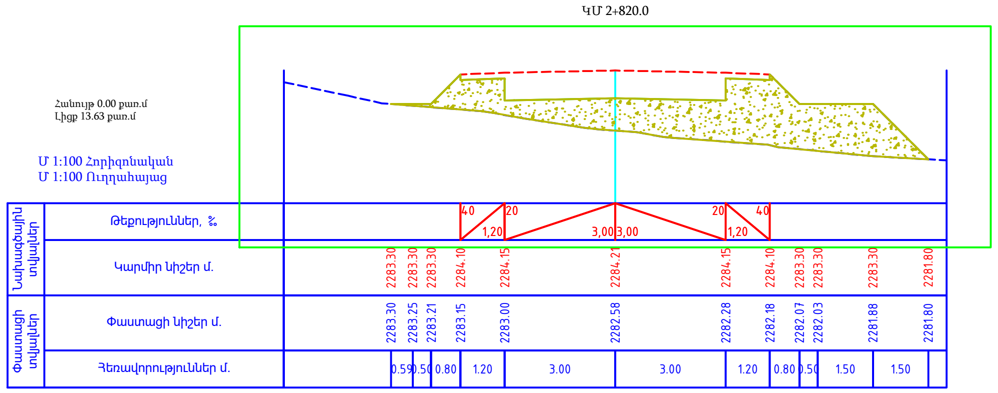

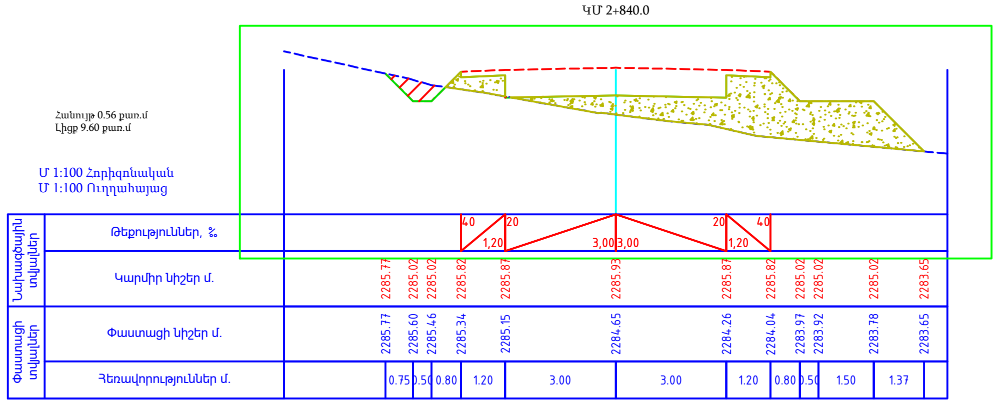

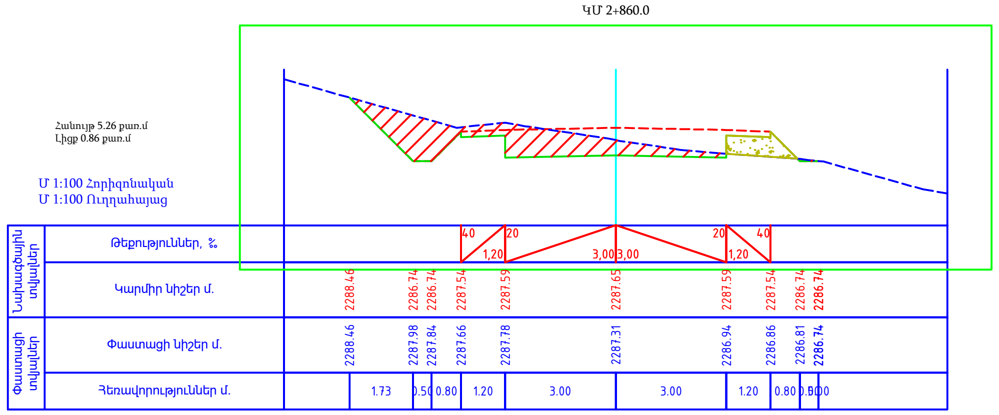

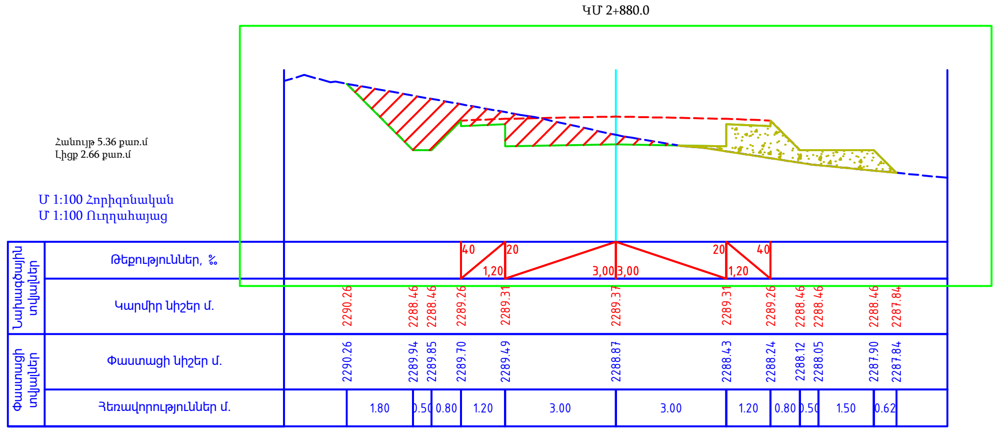

ՊԱՇՏՈՆ	Ա. ԱԶԳԱՆՈՒՆ	ՍՏՈՐԱԳ.	ԱՄՍ. ԱՄՍԹ.
ՏՆՕՐԵՆ	Ա. ՇԻՇԱՆՅԱՆ		
ՆԱԽԱԳԾՈՂ	Գ. ԱՎԵՏԻՍՅԱՆ		

Պատվիրատու՝ Վայոց Ձորի մարզպետարան

ՀՀ Վայոց ձորի մարզ, Ջերմուկ համայնքից դեպի Կարմրաշեն «Ալպյան» մարզագետիններ տանող գրունտային ճանապարհի կառուցում

ՃԱՆԱՊԱՐՀԱՇԻՆԱՐԱՐԱԿԱՆ ՄԱՍ

Փուլ	Թերթ	Թերթեր
ԱՆ	87	133

Լայնական կտրվածք

«ԱՐՇԻՆ-ՔՈՆՍԹՐԱՔՇՆ» ՍՊԸ

ԿՄ 2+900.0

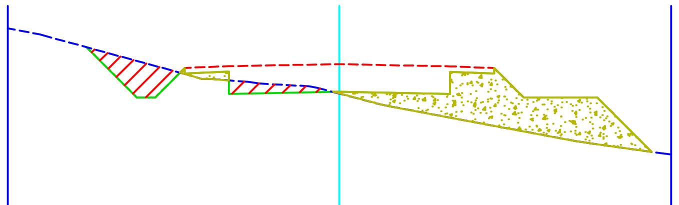

Հանույթ 2.04 քառ.մ
Լիցք 7.04 քառ.մ

Մ 1:100 Հորիզոնական
Մ 1:100 Ուղղահայաց

Նախագծային տվյալներ: Թեքություններ, ‰				40 / 1,20	19	3,00	3,00	20 / 1,20	40			
Նախագծային տվյալներ: Կարմիր նիշեր մ.	2291.55	2290.18	2290.18	2290.98	2291.03	2291.09	2291.03	2290.98	2290.18	2290.18	2290.18	2288.71
Փաստացի տվյալներ: Փաստացի նիշեր մ.	2291.55	2291.17	2291.04	2290.82	2290.65	2290.29	2289.64	2289.41	2289.26	2289.17	2288.91	2288.71
Փաստացի տվյալներ: Հեռավորություններ մ.	1.36	0.50	0.80	1.20	3.00	3.00	1.20	0.80	0.50	1.50	1.47	

ԿՄ 2+920.0

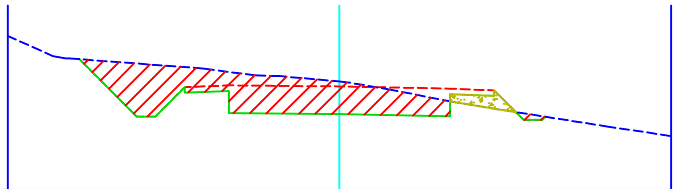

Հանույթ 8.41 քառ.մ
Լիցք 0.47 քառ.մ

Մ 1:100 Հորիզոնական
Մ 1:100 Ուղղահայաց

Նախագծային տվյալներ: Թեքություններ, ‰				40 / 1,20	3,00	10 / 3,00	20 / 1,20	40				
Նախագծային տվյալներ: Կարմիր նիշեր մ.	2293.55	2291.99	2291.99	2292.79	2292.84	2292.81	2292.75	2292.70	2291.90	2291.90	2291.99	
Փաստացի տվյալներ: Փաստացի նիշեր մ.	2293.55	2293.43	2293.39	2293.33	2293.20	2292.94	2292.40	2292.21	2292.08	2292.00	2291.99	
Փաստացի տվյալներ: Հեռավորություններ մ.	1.56	0.50	0.80	1.20	3.00	3.00	1.20	0.80	0.50	0.09		

ԿՄ 2+940.0

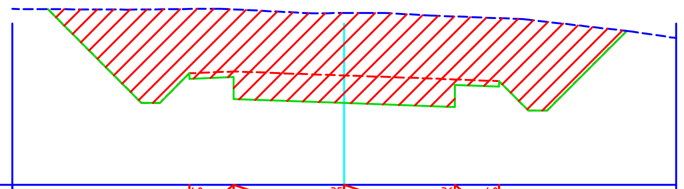

Հանույթ 30.83 քառ.մ
Լիցք 0.00 քառ.մ

Մ 1:100 Հորիզոնական
Մ 1:100 Ուղղահայաց

Նախագծային տվյալներ: Թեքություններ, ‰				40 / 1,20	3,00	35 / 3,00	36 / 1,20	40			
Նախագծային տվյալներ: Կարմիր նիշեր մ.	2296.32	2293.78	2293.78	2294.58	2294.63	2294.53	2294.42	2294.37	2293.57	2293.57	2295.73
Փաստացի տվյալներ: Փաստացի նիշեր մ.	2296.32	2296.32	2296.32	2296.33	2296.32	2296.22	2296.13	2296.08	2296.04	2295.98	2295.73
Փաստացի տվյալներ: Հեռավորություններ մ.	2.54	0.50	0.80	1.20	3.00	3.00	1.20	0.80	0.50	2.16	

ԿՄ 2+960.0

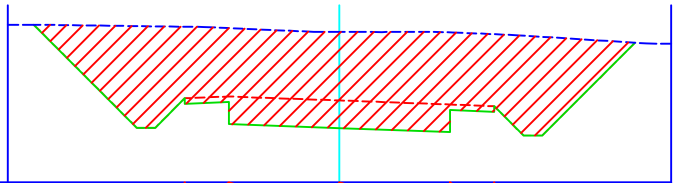

Հանույթ 34.50 քառ.մ
Լիցք 0.00 քառ.մ

Մ 1:100 Հորիզոնական
Մ 1:100 Ուղղահայաց

Նախագծային տվյալներ: Թեքություններ, ‰				40 / 1,20	3,00	36 / 3,00	36 / 1,20	40			
Նախագծային տվյալներ: Կարմիր նիշեր մ.	2298.30	2295.51	2295.51	2296.31	2296.35	2296.25	2296.14	2296.09	2295.29	2295.29	2297.81
Փաստացի տվյալներ: Փաստացի նիշեր մ.	2298.30	2298.26	2298.26	2298.25	2298.21	2298.11	2298.10	2298.04	2298.01	2297.97	2297.81
Փաստացի տվյալներ: Հեռավորություններ մ.	2.80	0.50	0.80	1.20	3.00	3.00	1.20	0.80	0.50	2.52	

ԿՄ 2+980.0

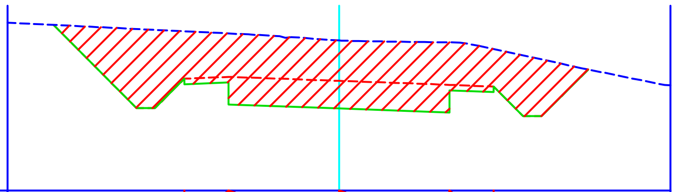

Հանույթ 22.11 քառ.մ
Լիցք 0.00 քառ.մ

Մ 1:100 Հորիզոնական
Մ 1:100 Ուղղահայաց

Նախագծային տվյալներ: Թեքություններ, ‰				40 / 1,20	3,00	36 / 3,00	36 / 1,20	40			
Նախագծային տվյալներ: Կարմիր նիշեր մ.	2299.48	2297.22	2297.22	2298.02	2298.07	2297.97	2297.86	2297.81	2297.01	2297.01	2298.27
Փաստացի տվյալներ: Փաստացի նիշեր մ.	2299.48	2299.37	2299.35	2299.31	2299.25	2299.06	2299.01	2298.83	2298.65	2298.55	2298.27
Փաստացի տվյալներ: Հեռավորություններ մ.	2.25	0.50	0.80	1.20	3.00	3.00	1.20	0.80	0.50	1.26	

ԿՄ 3+000.0

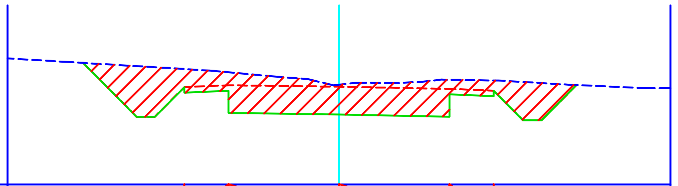

Հանույթ 10.71 քառ.մ
Լիցք 0.00 քառ.մ

Մ 1:100 Հորիզոնական
Մ 1:100 Ուղղահայաց

Նախագծային տվյալներ: Թեքություններ, ‰				40 / 1,20	3,00	12 / 3,00	20 / 1,20	40			
Նախագծային տվյալներ: Կարմիր նիշեր մ.	2300.33	2298.87	2298.87	2299.67	2299.72	2299.69	2299.63	2299.58	2298.78	2298.78	2299.73
Փաստացի տվյալներ: Փաստացի նիշեր մ.	2300.33	2300.24	2300.21	2300.16	2300.07	2299.74	2299.87	2299.85	2299.81	2299.78	2299.73
Փաստացի տվյալներ: Հեռավորություններ մ.	1.45	0.50	0.80	1.20	3.00	3.00	1.20	0.80	0.50	0.95	

ԿՄ 3+020.0

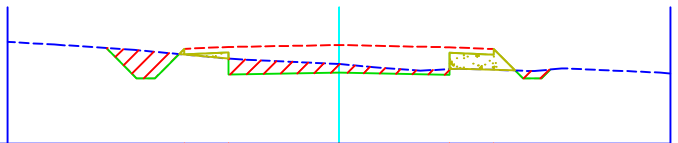

Հանույթ 2.53 քառ.մ
Լիցք 0.78 քառ.մ

Մ 1:100 Հորիզոնական
Մ 1:100 Ուղղահայաց

Նախագծային տվյալներ: Թեքություններ, ‰				40 / 1,20	18	3,00	3,00	20 / 1,20	40		
Նախագծային տվյալներ: Կարմիր նիշեր մ.	2301.33	2300.50	2300.50	2301.30	2301.35	2301.41	2301.35	2301.30	2300.50	2300.50	2300.74
Փաստացի տվյալներ: Փաստացի նիշեր մ.	2301.33	2301.27	2301.22	2301.15	2301.04	2300.89	2300.75	2300.73	2300.71	2300.72	2300.74
Փաստացի տվյալներ: Հեռավորություններ մ.	0.82	0.50	0.80	1.20	3.00	3.00	1.20	0.80	0.50	0.25	

ՊԱՇՏՈՆ	Ա. ԱԶԳԱՆՈՒՆ	ՍՏՈՐԱԳ.	ԱՄՍ. ԱՄՍԹ.	Պատվիրատու՝ Վայոց Ձորի մարզպետարան		
				ՀՀ Վայոց ձորի մարզ, Ջերմուկ համայնքից դեպի Կարմրաշեն «Ալպյան» մարզագետիններ տանող գրունտային ճանապարհի կառուցում		
ՏՆՕՐԵՆ	Ա. ՇԻՇԱՆՅԱՆ			ՃԱՆԱՊԱՐՀԱՇԻՆԱՐԱՐԱԿԱՆ ՄԱՍ	Փուլ: ԱՆ	Թերթ: 88 / Թերթեր: 133
ՆԱԽԱԳԾՈՂ	Գ. ԱՎԵՏԻՍՅԱՆ			Լայնական կտրվածք	«ԱՐՇԻՆ-ՔՈՆՍԹՐԱՔՇՆ» ՍՊԸ	

ԿՄ 3+040.0

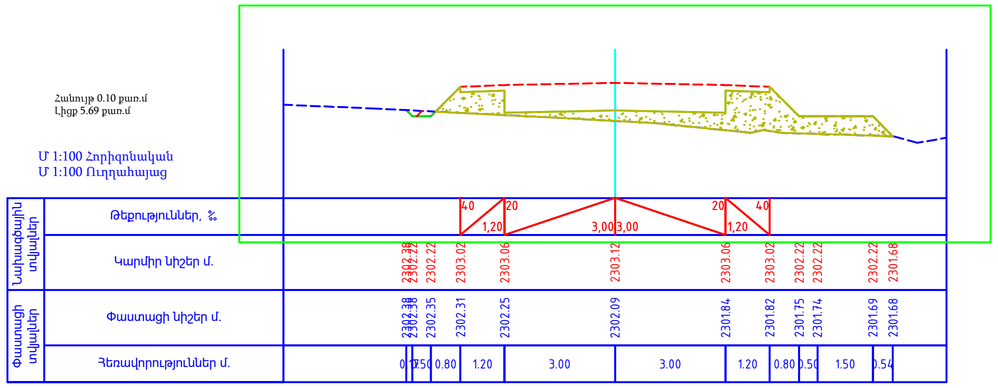

ԿՄ 3+060.0

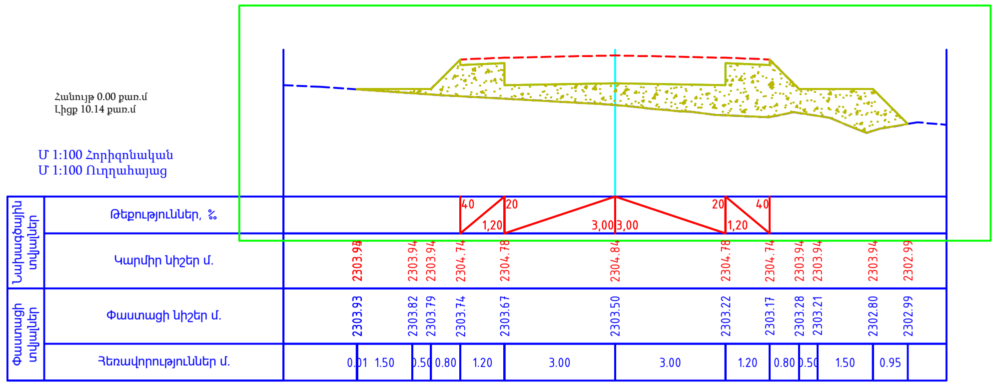

ԿՄ 3+080.0

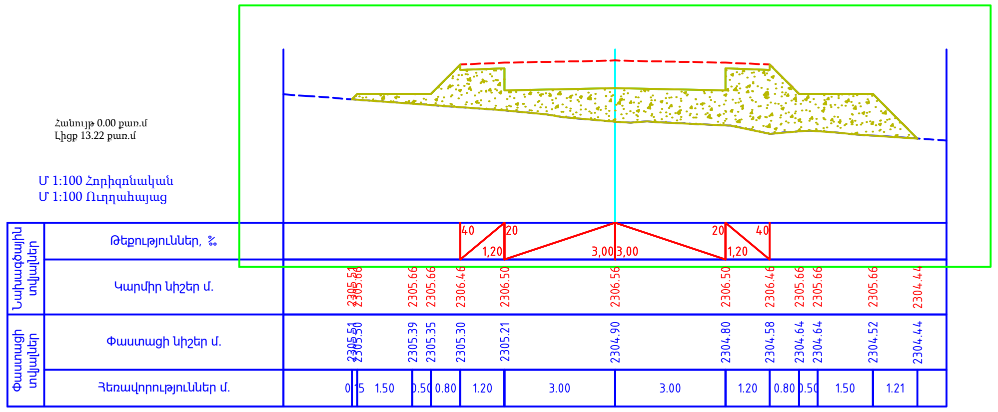

ԿՄ 3+100.0

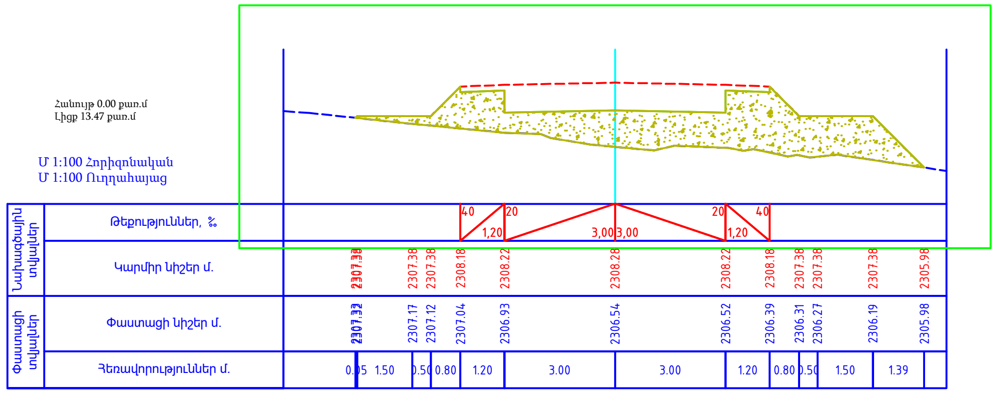

ԿՄ 3+120.0

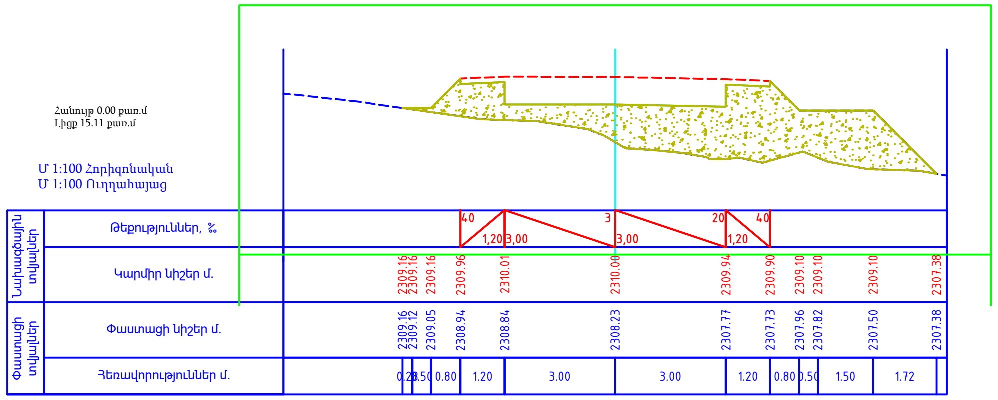

ԿՄ 3+140.0

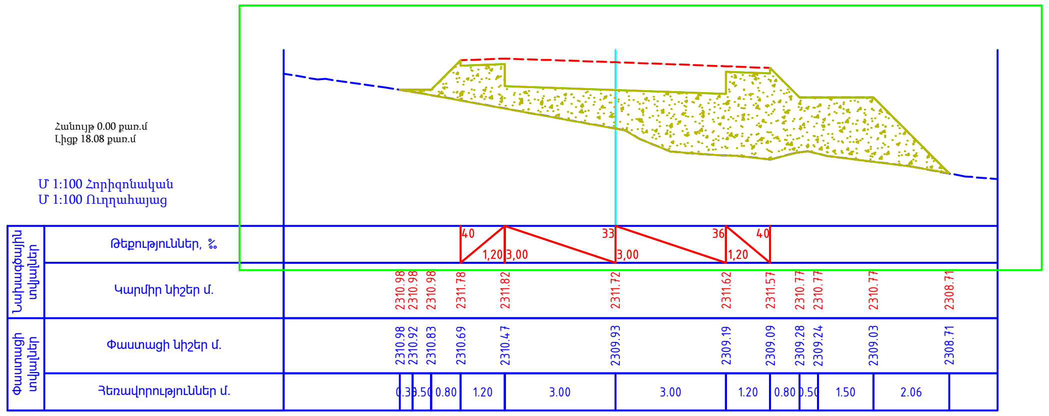

ԿՄ 3+160.0

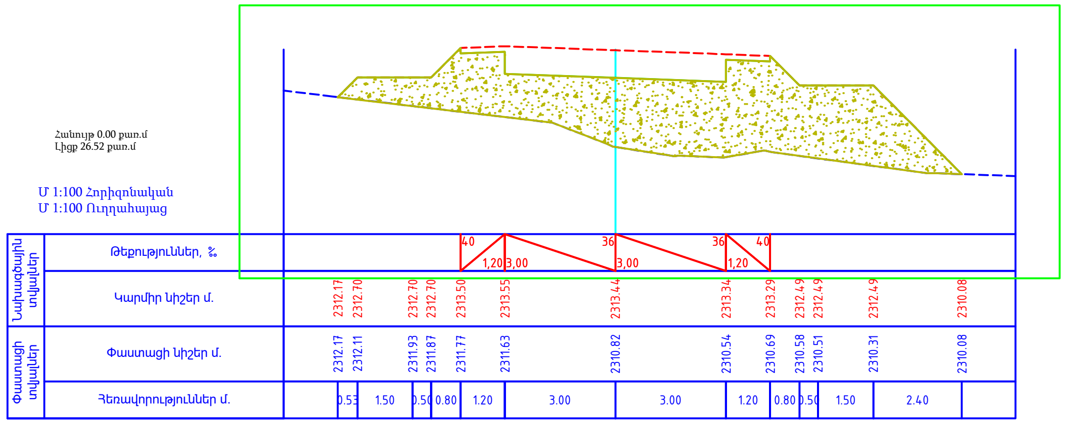

ՊԱՇՏՈՆ	Ա. ԱԶԳԱՆՈՒՆ	ՍՏՈՐԱԳ.	ԱՄՍ. ԱՄՍԹ.	Պատվիրատու՝ Վայոց Ձորի մարզպետարան		
				ՀՀ Վայոց ձորի մարզ, Ջերմուկ համայնքից դեպի Կարմրաշեն «Ալպյան» մարզագետիններ տանող գրունտային ճանապարհի կառուցում		
					Փուլ	Թերթ	Թերթեր
ՏՆՕՐԵՆ	Ա. ՇԻՇԱՆՅԱՆ			ՃԱՆԱՊԱՐՀԱՇԻՆԱՐԱՐԱԿԱՆ ՄԱՍ	ԱՆ	89	133
ՆԽԱԳԾՈՂ	Գ. ԱՎԵՏԻՍՅԱՆ			Լայնական կտրվածք	«ԱՐՇԻՆ-ՔՈՆՍԹՐԱՔՇՆ» ՍՊԸ		

ԿՄ 3+180.0

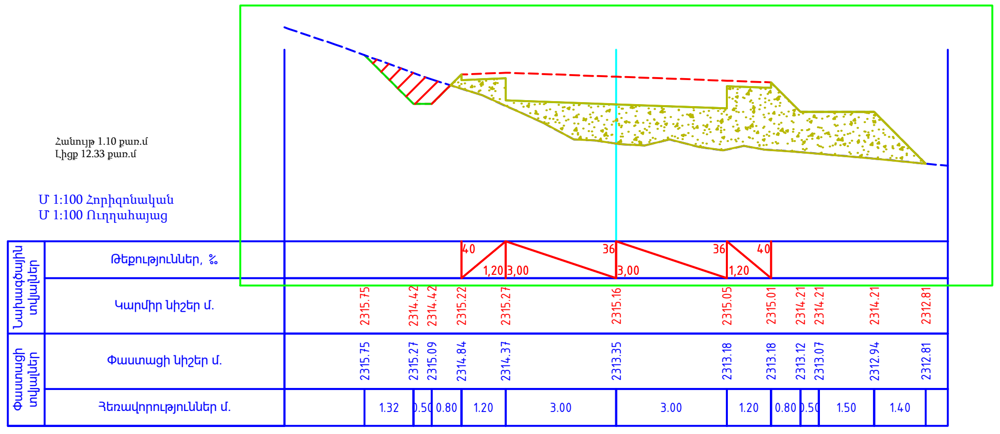

ԿՄ 3+200.0

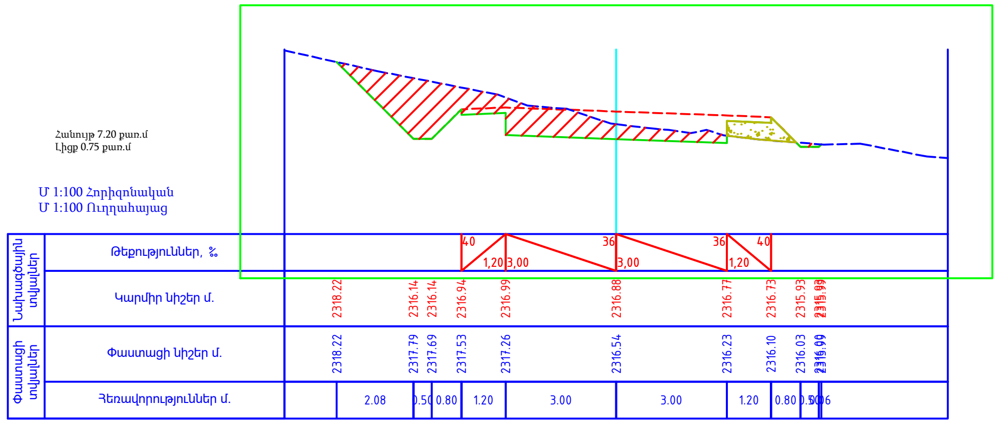

ԿՄ 3+220.0

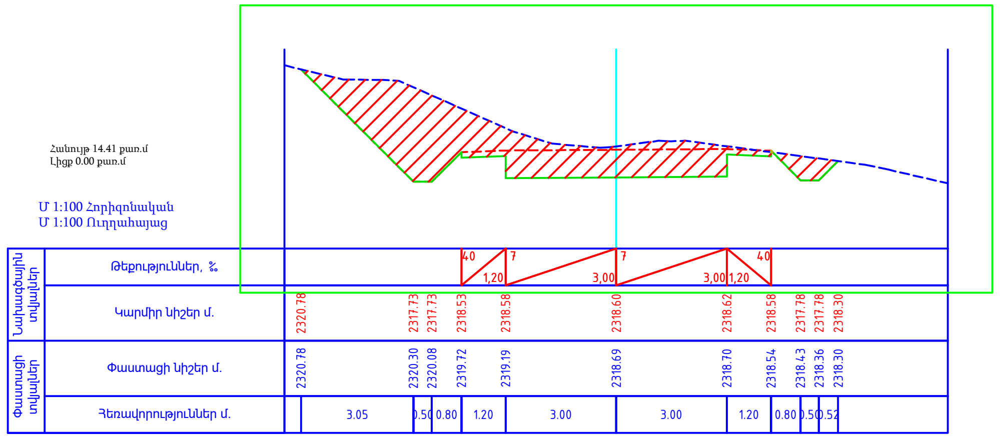

ԿՄ 3+240.0

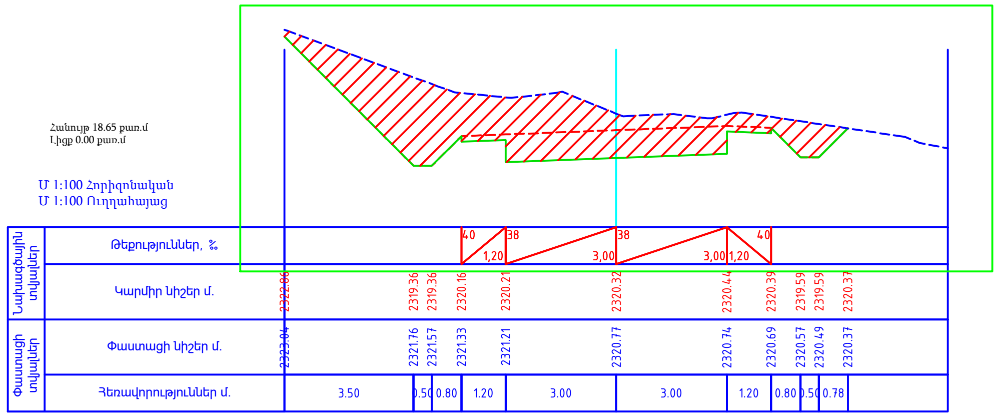

ԿՄ 3+260.0

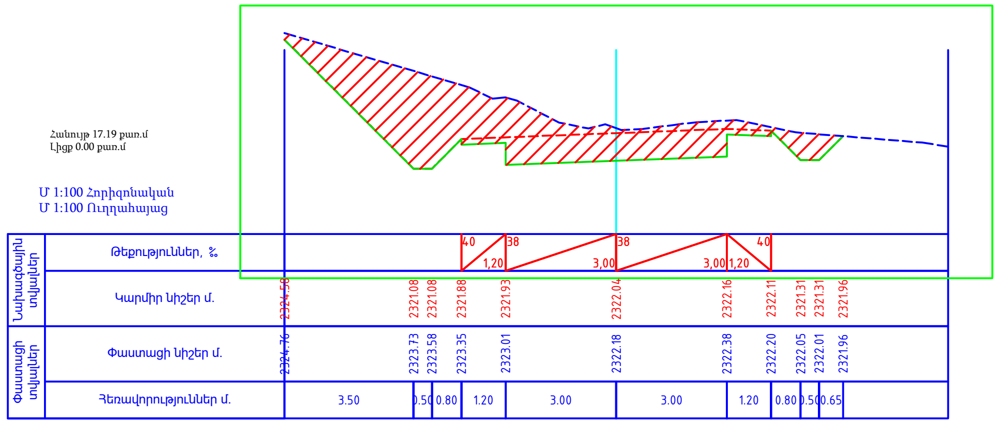

ԿՄ 3+280.0

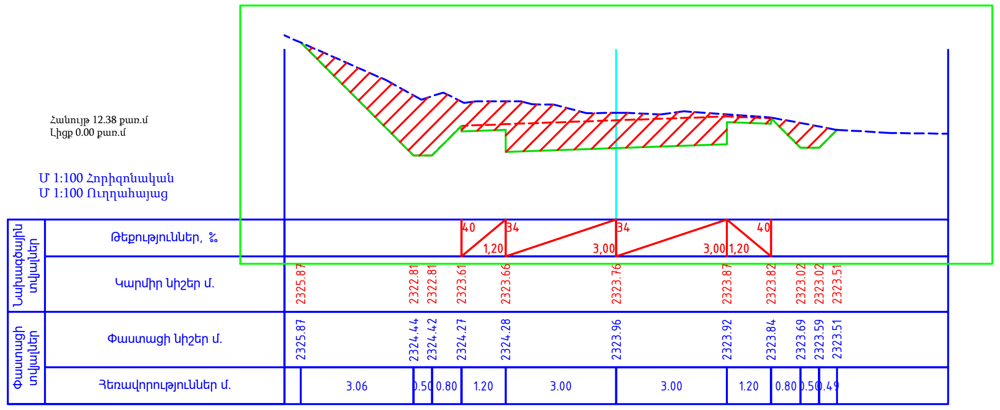

ԿՄ 3+300.0

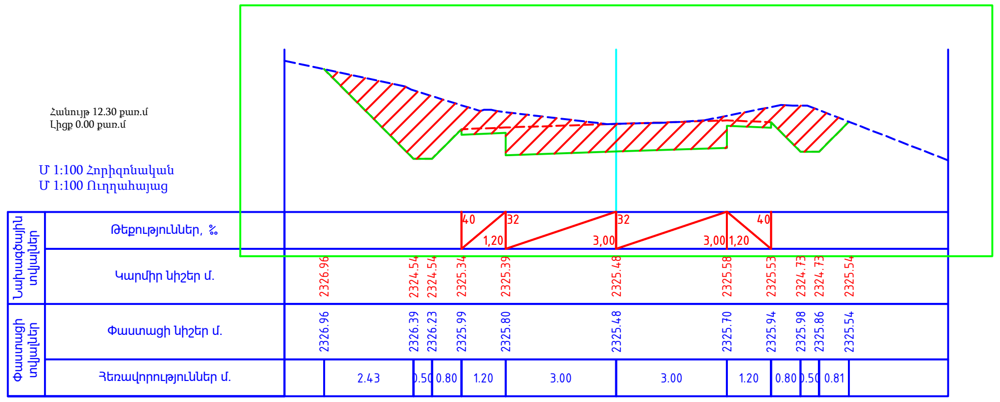

ՊԱՇՏՈՆ	Ա. ԱԶԳԱՆՈՒՆ	ՍՏՈՐԱԳ.	ԱՄՍ. ԱՄՍԹ.	Պատվիրատու՝ Վայոց Ձորի մարզպետարան		
				ՀՀ Վայոց ձորի մարզ, Ջերմուկ համայնքից դեպի Կարմրաշեն «Ալպյան» մարզագետիններ տանող գրունտային ճանապարհի կառուցում		
ՏՆՕՐԵՆ	Ա. ՇԻՇԱՆՅԱՆ			ՃԱՆԱՊԱՐՀԱՇԻՆԱՐԱՐԱԿԱՆ ՄԱՍ	Փուլ: ԱՆ	Թերթ: 90 / Թերթեր: 133
ՆԱԽԱԳԾՈՂ	Գ. ԱՎԵՏԻՍՅԱՆ			Լայնական կտրվածք	«ԱՐՇԻՆ-ՔՈՆՍԹՐԱՔՇՆ» ՍՊԸ	

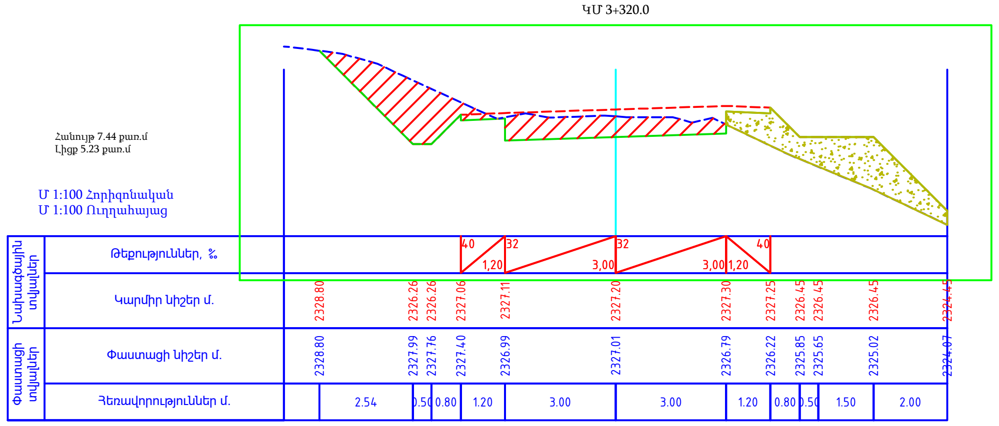

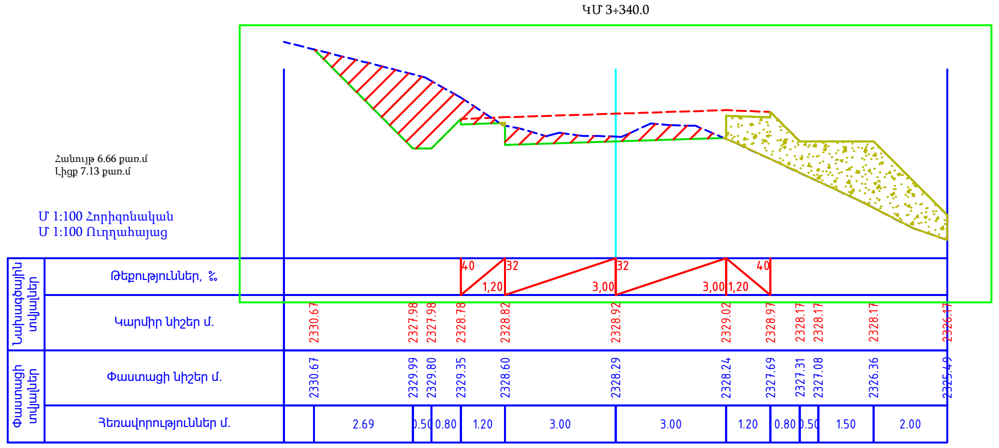

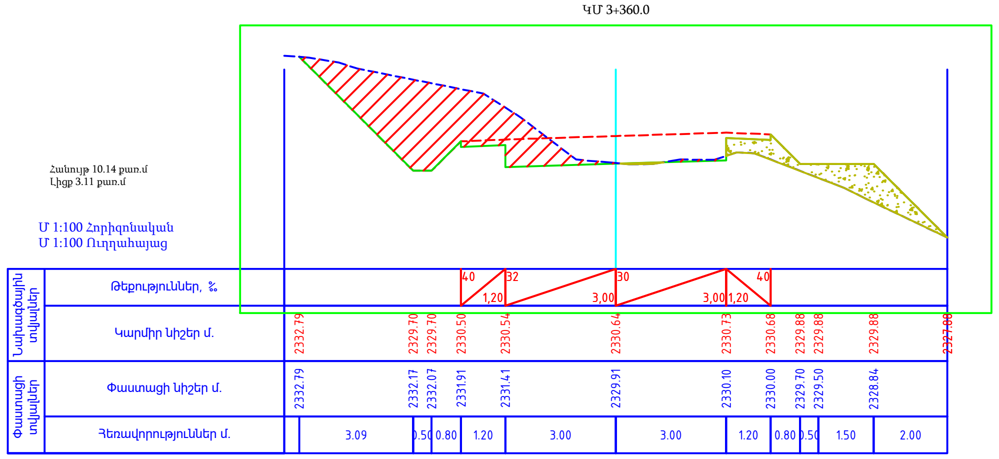

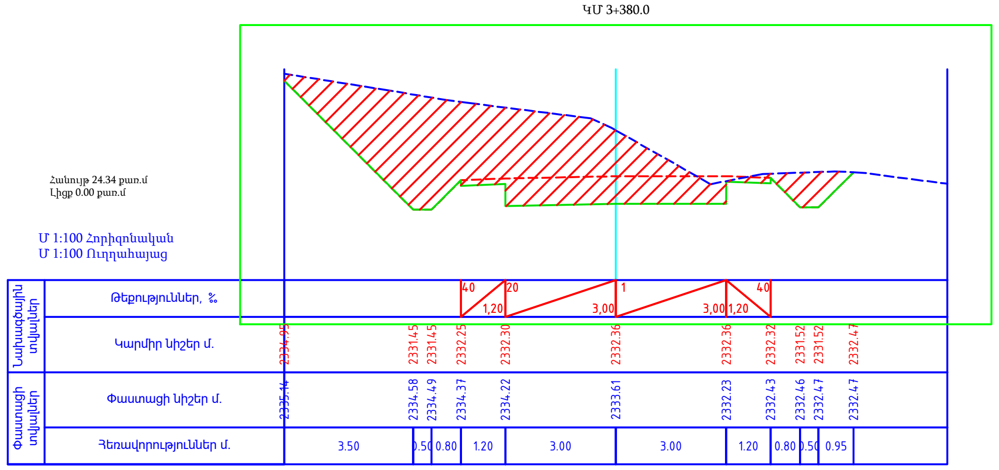

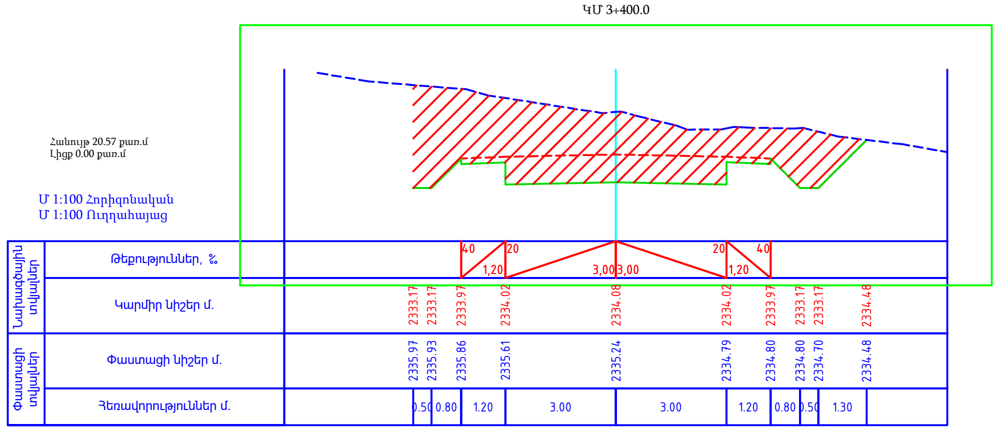

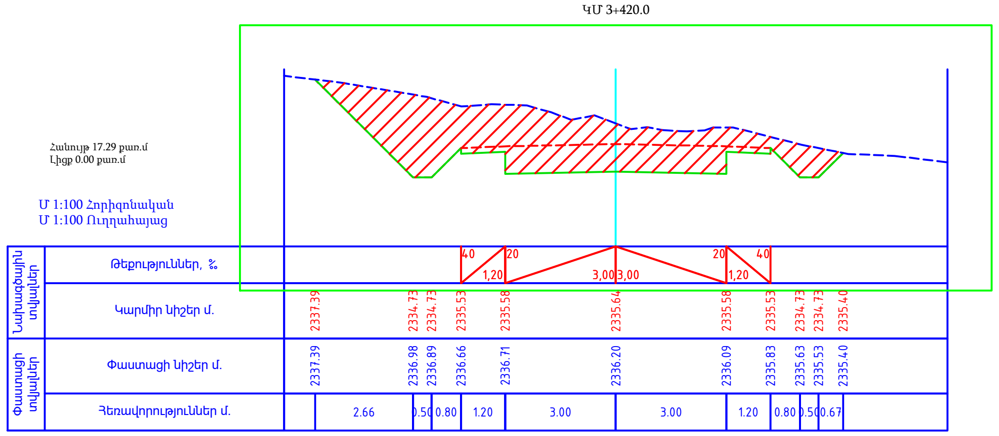

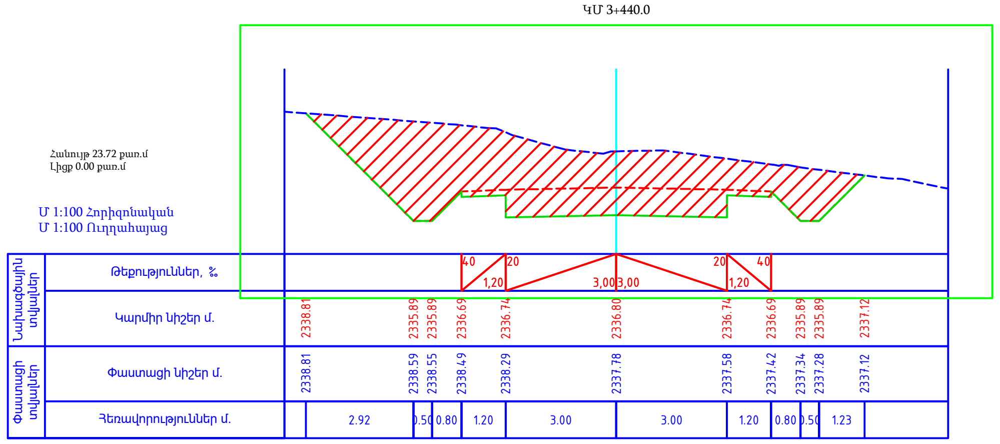

ՊԱՇՏՈՆ	Ա. ԱԶԳԱՆՈՒՆ	ՍՏՈՐԱԳ.	ԱՄՍ. ԱՄՍԹ.	Պատվիրատու` Վայոց Ձորի մարզպետարան			
				ՀՀ Վայոց ձորի մարզ, Ջերմուկ համայնքից դեպի Կարմրաշեն «Ալպյան» մարզագետիններ տանող գրունտային ճանապարհի կառուցում			
				ՃԱՆԱՊԱՐՀԱՇԻՆԱՐԱՐԱԿԱՆ ՄԱՍ	Փուլ	Թերթ	Թերթեր
ՏՆՕՐԷՆ	Ա. ՇԻՇԱՆՅԱՆ				ԱՆ	91	133
ՆԱԽԱԳԾՈՂ	Գ. ԱՎԵՏԻՍՅԱՆ			Լայնական կտրվածք	«ԱՐՇԻՆ-ՔՈՆՍԹՐԱՔՇՆ» ՍՊԸ		

ԿՄ 3+460.0

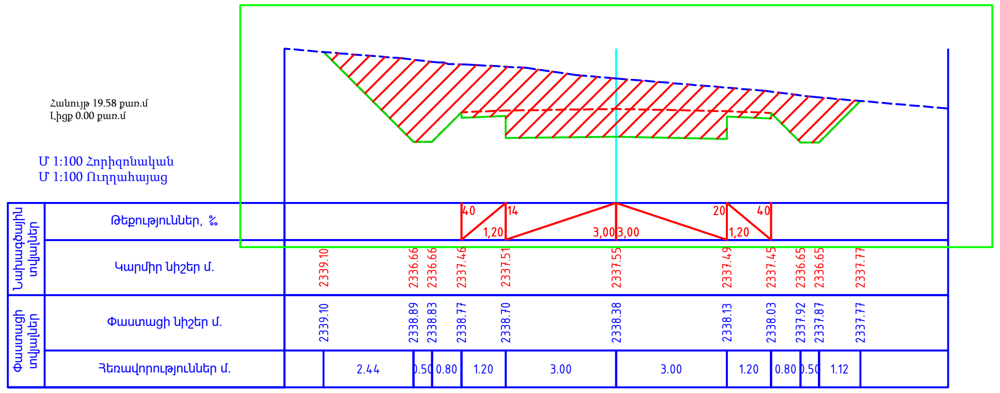

ԿՄ 3+480.0

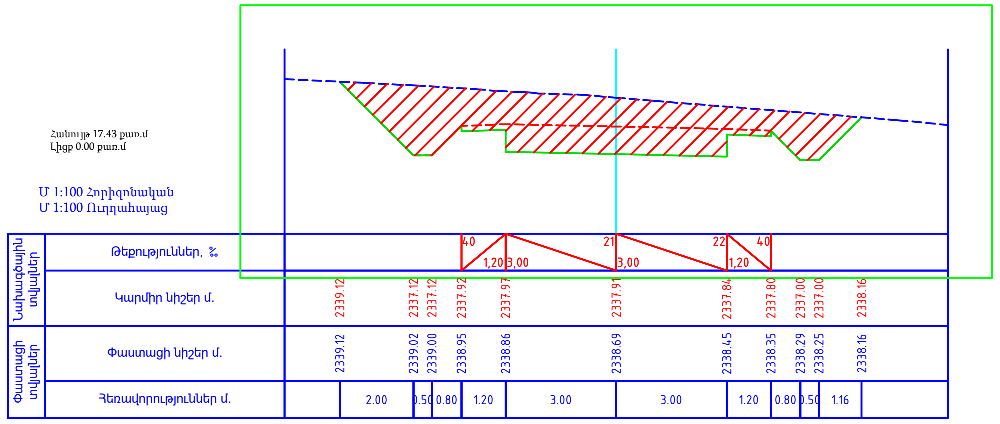

ԿՄ 3+500.0

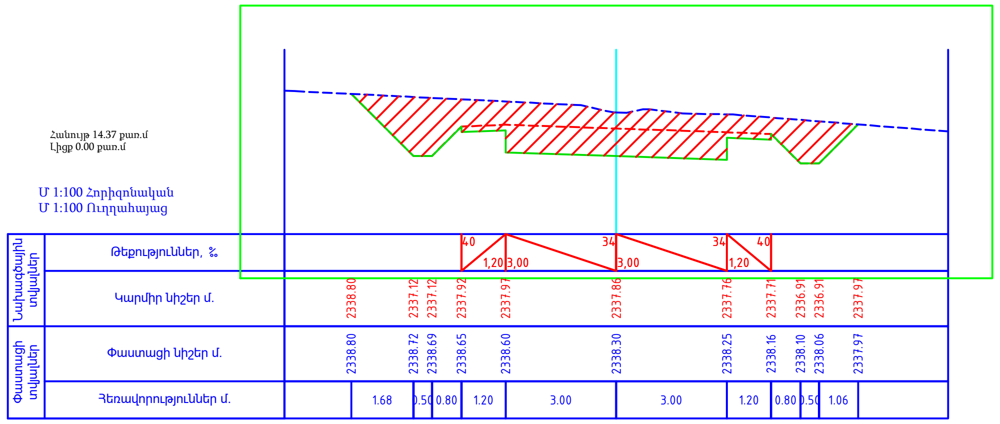

ԿՄ 3+520.0

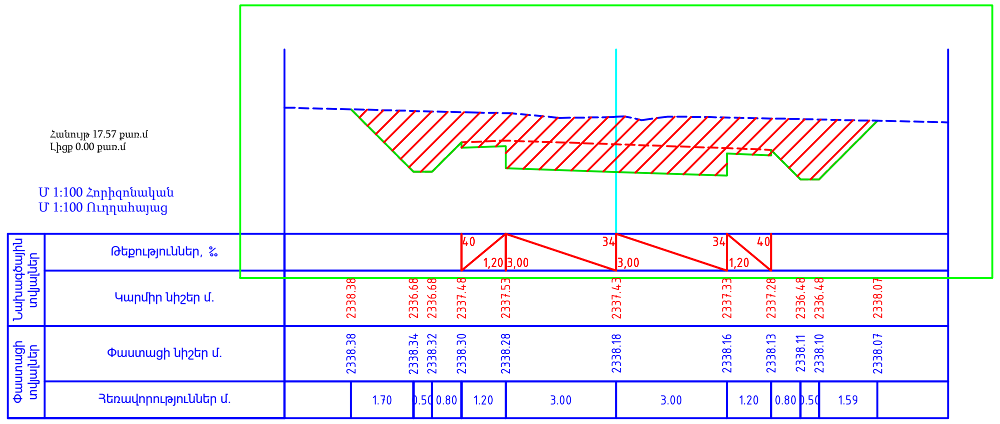

ԿՄ 3+540.0

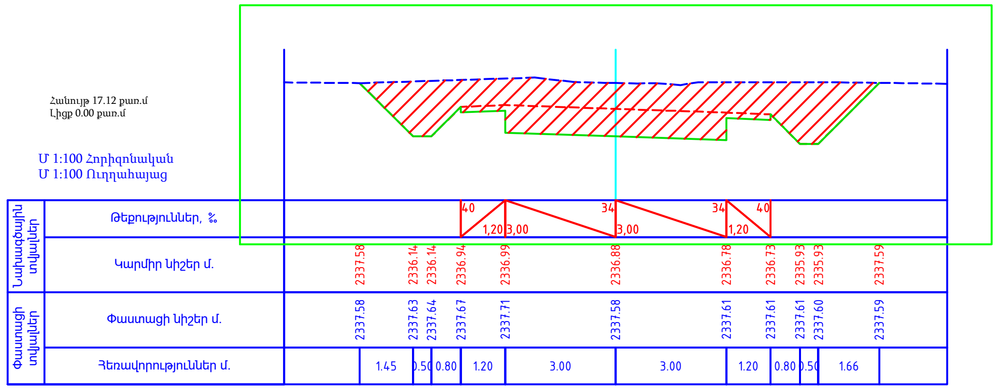

ԿՄ 3+560.0

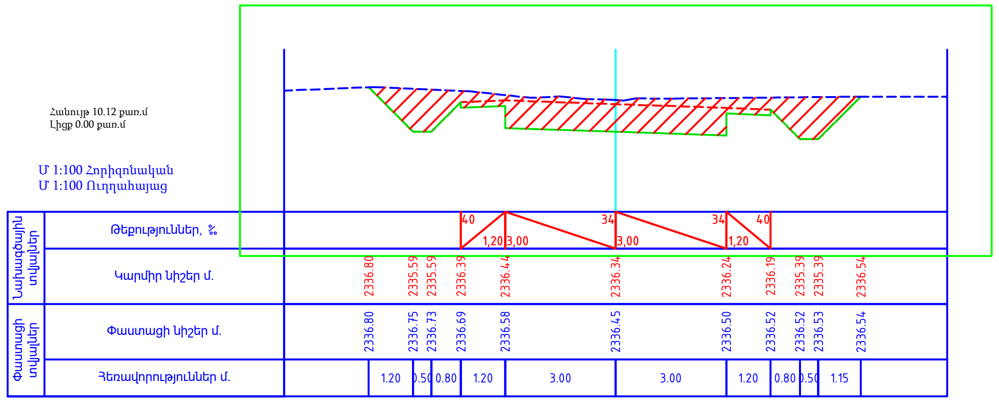

ԿՄ 3+580.0

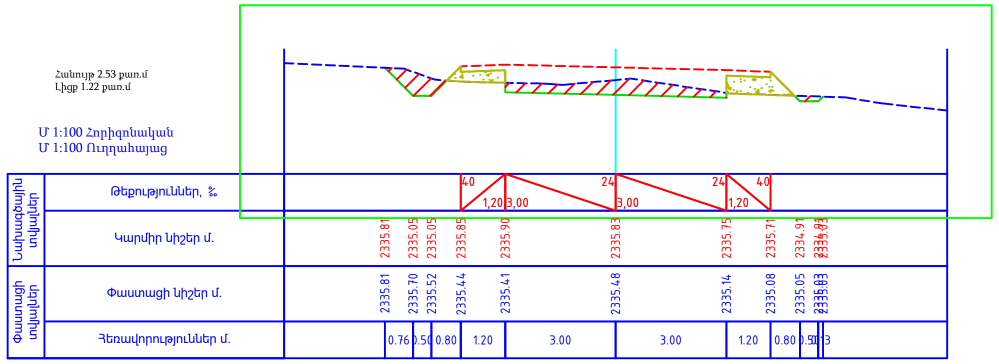

ՊԱՇՏՈՆ	Ա. ԱԶԳԱՆՈՒՆ	ՍՏՈՐԱԳ.	ԱՄՍ. ԱՄՍԹ.	Պատվիրատու՝ Վայոց Ձորի մարզպետարան		
				ՀՀ Վայոց ձորի մարզ, Ջերմուկ համայնքից դեպի Կարմրաշեն «Ալպյան» մարզագետիններ տանող գրունտային ճանապարհի կառուցում		
				ՃԱՆԱՊԱՐՀԱՇԻՆԱՐԱՐԱԿԱՆ ՄԱՍ	Փուլ	Թերթ	Թերթեր
ՏՆՕՐԵՆ	Ա. ՇԻՇԱՆՅԱՆ				ԱՆ	92	133
ՆԱԽԱԳԾՈՂ	Գ. ԱՎԵՏԻՍՅԱՆ			Լայնական կտրվածք	«ԱՐՇԻՆ-ՔՈՆՍԹՐԱՔՇՆ» ՍՊԸ		

ԿՄ 3+600.0

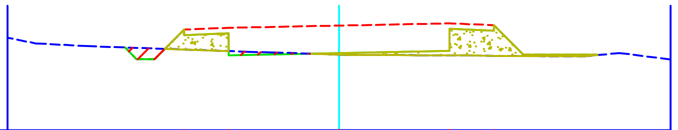

Հանույթ 0.37 քառ.մ
Լիցք 2.19 քառ.մ

Մ 1:100 Հորիզոնական
Մ 1:100 Ուղղահայաց

Նախագծային տվյալներ	Թեքություններ, ‰	40 / 1,20	20 / 3,00	20 / 3,00	40 / 1,20							
	Կարմիր նիշեր մ.	2335.03	2334.71	2334.71	2335.51	2335.56	2335.62	2335.68	2335.63	2334.83	2334.83	2334.82
Փաստացի տվյալներ	Փաստացի նիշեր մ.	2335.03	2335.02	2335.00	2334.97	2334.93	2334.83	2334.82	2334.80	2334.79	2334.79	2334.82
	Հեռավորություններ մ.	0.3	0.50	0.80	1.20	3.00	3.00	1.20	0.80	0.50	1.50	0.01

ԿՄ 3+620.0

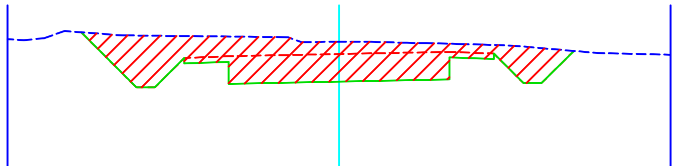

Հանույթ 11.94 քառ.մ
Լիցք 0.00 քառ.մ

Մ 1:100 Հորիզոնական
Մ 1:100 Ուղղահայաց

Նախագծային տվյալներ	Թեքություններ, ‰	40 / 1,20	20 / 3,00	20 / 3,00	40 / 1,20							
	Կարմիր նիշեր մ.	2336.33	2334.83	2334.83	2335.63	2335.68	2335.74	2335.80	2335.75	2334.95	2334.95	2335.82
Փաստացի տվյալներ	Փաստացի նիշեր մ.	2336.33	2336.24	2336.24	2336.23	2336.22	2336.07	2336.02	2335.99	2335.94	2335.90	2335.82
	Հեռավորություններ մ.	1.50	0.50	0.80	1.20	3.00	3.00	1.20	0.80	0.50	0.87	

ԿՄ 0+3640.0

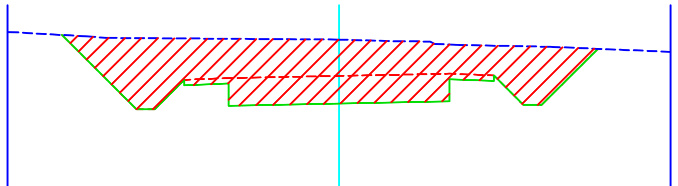

Հանույթ 20.04 քառ.մ
Լիցք 0.00 քառ.մ

Մ 1:100 Հորիզոնական
Մ 1:100 Ուղղահայաց

Նախագծային տվյալներ	Թեքություններ, ‰	40 / 1,20	20 / 3,00	20 / 3,00	40 / 1,20							
	Կարմիր նիշեր մ.	2337.03	2335.00	2335.00	2335.80	2335.85	2335.91	2335.97	2335.92	2335.12	2335.12	2336.65
Փաստացի տվյալներ	Փաստացի նիշեր մ.	2337.03	2336.94	2336.94	2336.93	2336.92	2336.90	2336.77	2336.74	2336.72	2336.71	2336.65
	Հեռավորություններ մ.	2.02	0.50	0.80	1.20	3.00	3.00	1.20	0.80	0.50	1.52	

ԿՄ 3+660.0

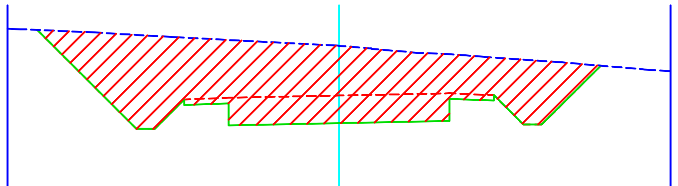

Հանույթ 25.83 քառ.մ
Լիցք 0.00 քառ.մ

Մ 1:100 Հորիզոնական
Մ 1:100 Ուղղահայաց

Նախագծային տվյալներ	Թեքություններ, ‰	40 / 1,20	20 / 3,00	20 / 3,00	40 / 1,20							
	Կարմիր նիշեր մ.	2337.87	2335.18	2335.18	2335.98	2336.02	2336.08	2336.14	2336.10	2335.30	2335.30	2336.90
Փաստացի տվյալներ	Փաստացի նիշեր մ.	2337.87	2337.73	2337.70	2337.66	2337.60	2337.44	2337.21	2337.12	2337.06	2337.02	2336.90
	Հեռավորություններ մ.	2.69	0.50	0.80	1.20	3.00	3.00	1.20	0.80	0.50	1.60	

ԿՄ 3+680.0

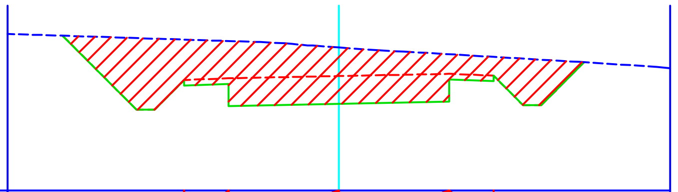

Հանույթ 17.56 քառ.մ
Լիցք 0.00 քառ.մ

Մ 1:100 Հորիզոնական
Մ 1:100 Ուղղահայաց

Նախագծային տվյալներ	Թեքություններ, ‰	40 / 1,20	20 / 3,00	20 / 3,00	40 / 1,20							
	Կարմիր նիշեր մ.	2337.35	2335.35	2335.35	2336.15	2336.19	2336.25	2336.31	2336.27	2335.47	2335.47	2336.63
Փաստացի տվյալներ	Փաստացի նիշեր մ.	2337.35	2337.28	2337.27	2337.24	2337.20	2337.03	2336.85	2336.77	2336.73	2336.70	2336.63
	Հեռավորություններ մ.	2.00	0.50	0.80	1.20	3.00	3.00	1.20	0.80	0.50	1.16	

ԿՄ 3+700.0

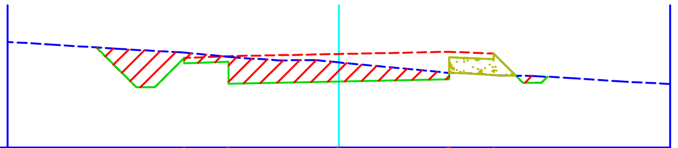

Հանույթ 4.81 քառ.մ
Լիցք 0.69 քառ.մ

Մ 1:100 Հորիզոնական
Մ 1:100 Ուղղահայաց

Նախագծային տվյալներ	Թեքություններ, ‰	40 / 1,20	20 / 3,00	20 / 3,00	40 / 1,20								
	Կարմիր նիշեր մ.	2336.60	2335.52	2335.52	2336.32	2336.37	2336.43	2336.49	2336.44	2335.64	2335.64	2335.81	
Փաստացի տվյալներ	Փաստացի նիշեր մ.	2336.60	2336.54	2336.51	2336.46	2336.35	2336.20	2335.91	2335.85	2335.83	2335.82	2335.81	
	Հեռավորություններ մ.	1.09	0.50	0.80	1.20	3.00	3.00	1.20	0.80	0.50	0.17		

ԿՄ 3+720.0

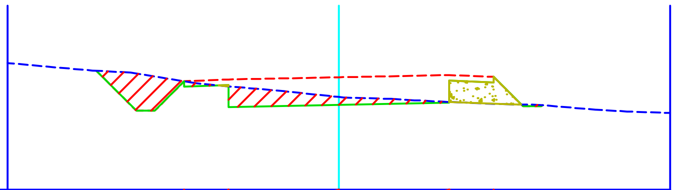

Հանույթ 3.04 քառ.մ
Լիցք 0.98 քառ.մ

Մ 1:100 Հորիզոնական
Մ 1:100 Ուղղահայաց

Նախագծային տվյալներ	Թեքություններ, ‰	40 / 1,20	20 / 3,00	20 / 3,00	40 / 1,20							
	Կարմիր նիշեր մ.	2336.85	2335.77	2335.77	2336.57	2336.61	2336.67	2336.73	2336.69	2335.89	2335.92	
Փաստացի տվյալներ	Փաստացի նիշեր մ.	2336.85	2336.78	2336.69	2336.56	2336.43	2336.14	2336.00	2335.96	2335.93	2335.92	
	Հեռավորություններ մ.	1.08	0.50	0.80	1.20	3.00	3.00	1.20	0.80	0.50	0.03	

ՊԱՇՏՈՆ	Ա. ԱԶԳԱՆՈՒՆ	ՍՏՈՐԱԳ.	ԱՄՍ. ԱՄՍԹ.	Պատվիրատու՝ Վայոց Ձորի մարզպետարան		
				ՀՀ Վայոց ձորի մարզ, Ջերմուկ համայնքից դեպի Կարմրաշեն «Ալպյան» մարզագետիններ տանող գրունտային ճանապարհի կառուցում		
ՏՆՕՐԵՆ	Ա. ՇԻՇԱՆՅԱՆ			ՃԱՆԱՊԱՐՀԱՇԻՆԱՐԱՐԱԿԱՆ ՄԱՍ	Փուլ: ԱՆ	Թերթ: 93 / Թերթեր: 133
ՆԱԽԱԳԾՈՂ	Գ. ԱՎԵՏԻՍՅԱՆ			Լայնական կտրվածք	«ԱՐՇԻՆ-ՔՈՆՍԹՐԱՔՇՆ» ՍՊԸ	

ԿՄ 3+740.0

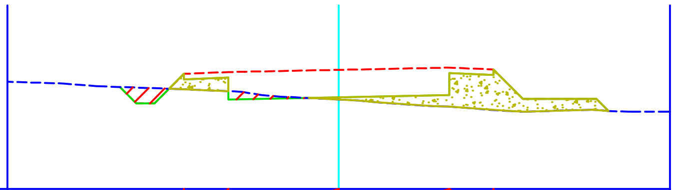

Հանույթ 0.61 քառ.մ
Լիցք 3.46 քառ.մ

Մ 1:100 Հորիզոնական
Մ 1:100 Ուղղահայաց

Նախագծային տվյալներ	Թեքություններ, ‰				40 / 1,20	20 / 3,00	20 / 3,00	1,20 / 40					
	Կարմիր նիշեր մ.	2336.82	2336.38	2336.38	2337.18	2337.23	2337.29	2337.35	2337.30	2336.50	2336.50	2336.50	2336.17
Փաստացի տվյալներ	Փաստացի նիշեր մ.	2336.82	2336.81	2336.79	2336.76	2336.71	2336.48	2336.28	2336.20	2336.15	2336.16	2336.20	2336.17
	Հեռավորություններ մ.	0.44	0.50	0.80	1.20	3.00	3.00	1.20	0.80	0.50	1.50	0.33	

ԿՄ 3+760.0

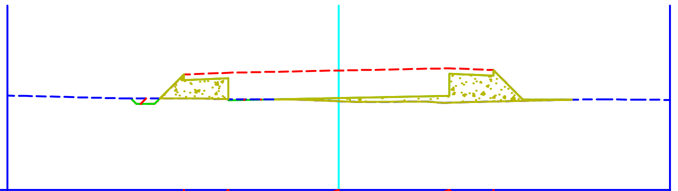

Հանույթ 0.12 քառ.մ
Լիցք 2.57 քառ.մ

Մ 1:100 Հորիզոնական
Մ 1:100 Ուղղահայաց

Նախագծային տվյալներ	Թեքություններ, ‰				40 / 1,20	20 / 3,00	20 / 3,00	1,20 / 40				
	Կարմիր նիշեր մ.	2337.48	2337.53	2337.33	2338.13	2338.18	2338.24	2338.30	2338.25	2337.45	2337.45	2337.45
Փաստացի տվյալներ	Փաստացի նիշեր մ.	2337.48	2337.48	2337.48	2337.48	2337.46	2337.41	2337.37	2337.40	2337.42	2337.43	2337.45
	Հեռավորություններ մ.	0.15	0.50	0.80	1.20	3.00	3.00	1.20	0.80	0.50	0.83	

ԿՄ 3+780.0

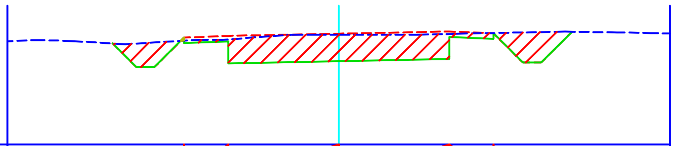

Հանույթ 6.32 քառ.մ
Լիցք 0.00 քառ.մ

Մ 1:100 Հորիզոնական
Մ 1:100 Ուղղահայաց

Նախագծային տվյալներ	Թեքություններ, ‰				40 / 1,20	20 / 3,00	20 / 3,00	1,20 / 40				
	Կարմիր նիշեր մ.	2338.97	2338.33	2338.33	2339.13	2339.18	2339.24	2339.30	2339.25	2338.45	2338.45	2339.29
Փաստացի տվյալներ	Փաստացի նիշեր մ.	2338.97	2338.97	2339.00	2339.05	2339.09	2339.21	2339.23	2339.26	2339.27	2339.28	2339.29
	Հեռավորություններ մ.	0.64	0.50	0.80	1.20	3.00	3.00	1.20	0.80	0.50	0.84	

ԿՄ 3+800.0

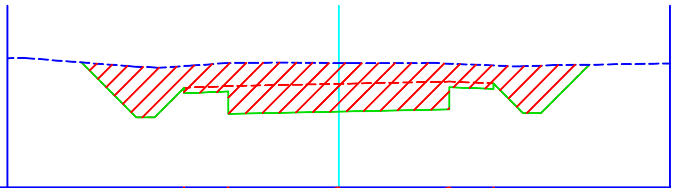

Հանույթ 14.18 քառ.մ
Լիցք 0.00 քառ.մ

Մ 1:100 Հորիզոնական
Մ 1:100 Ուղղահայաց

Նախագծային տվյալներ	Թեքություններ, ‰				40 / 1,20	20 / 3,00	20 / 3,00	1,20 / 40				
	Կարմիր նիշեր մ.	2340.82	2339.33	2339.33	2340.13	2340.18	2340.24	2340.30	2340.25	2339.45	2339.45	2340.76
Փաստացի տվյալներ	Փաստացի նիշեր մ.	2340.82	2340.70	2340.68	2340.72	2340.80	2340.80	2340.78	2340.74	2340.71	2340.73	2340.76
	Հեռավորություններ մ.	1.49	0.50	0.80	1.20	3.00	3.00	1.20	0.80	0.50	1.30	

ԿՄ 3+820.0

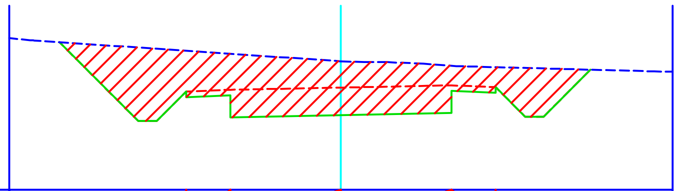

Հանույթ 17.80 քառ.մ
Լիցք 0.00 քառ.մ

Մ 1:100 Հորիզոնական
Մ 1:100 Ուղղահայաց

Նախագծային տվյալներ	Թեքություններ, ‰				40 / 1,20	20 / 3,00	20 / 3,00	1,20 / 40				
	Կարմիր նիշեր մ.	2342.47	2340.33	2340.33	2341.13	2341.18	2341.24	2341.30	2341.25	2340.45	2340.45	2341.72
Փաստացի տվյալներ	Փաստացի նիշեր մ.	2342.47	2342.33	2342.29	2342.24	2342.16	2341.95	2341.83	2341.79	2341.77	2341.76	2341.72
	Հեռավորություններ մ.	2.14	0.50	0.80	1.20	3.00	3.00	1.20	0.80	0.50	1.27	

ԿՄ 3+840.0

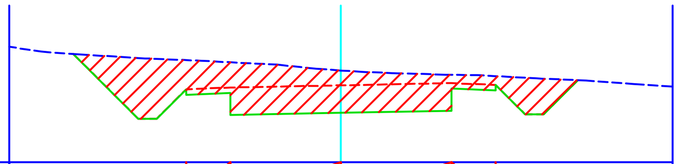

Հանույթ 13.30 քառ.մ
Լիցք 0.00 քառ.մ

Մ 1:100 Հորիզոնական
Մ 1:100 Ուղղահայաց

Նախագծային տվյալներ	Թեքություններ, ‰				40 / 1,20	20 / 3,00	20 / 3,00	1,20 / 40				
	Կարմիր նիշեր մ.	2342.94	2341.18	2341.18	2341.98	2342.03	2342.09	2342.15	2342.10	2341.30	2341.30	2342.23
Փաստացի տվյալներ	Փաստացի նիշեր մ.	2342.94	2342.83	2342.81	2342.78	2342.72	2342.49	2342.38	2342.34	2342.30	2342.27	2342.23
	Հեռավորություններ մ.	1.76	0.50	0.80	1.20	3.00	3.00	1.20	0.80	0.50	0.93	

ԿՄ 3+860.0

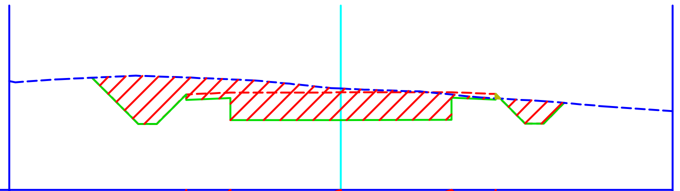

Հանույթ 8.93 քառ.մ
Լիցք 0.01 քառ.մ

Մ 1:100 Հորիզոնական
Մ 1:100 Ուղղահայաց

Նախագծային տվյալներ	Թեքություններ, ‰				40 / 1,20	2 / 3,00	2 / 3,00	1,20 / 40				
	Կարմիր նիշեր մ.	2343.04	2341.79	2341.79	2342.59	2342.64	2342.64	2342.65	2342.60	2341.80	2341.80	2342.36
Փաստացի տվյալներ	Փաստացի նիշեր մ.	2343.04	2343.09	2343.07	2343.05	2343.00	2342.75	2342.58	2342.48	2342.43	2342.41	2342.36
	Հեռավորություններ մ.	1.25	0.50	0.80	1.20	3.00	3.00	1.20	0.80	0.50	0.56	

ՊԱՇՏՈՆ	Ա. ԱԶԳԱՆՈՒՆ	ՍՏՈՐԱԳ.	ԱՄՍ. ԱՄՍԹ.	Պատվիրատու՝ Վայոց Ձորի մարզպետարան		
				ՀՀ Վայոց ձորի մարզ, Ջերմուկ համայնքից դեպի Կարմրաշեն «Ալպյան» մարզագետիններ տանող գրունտային ճանապարհի կառուցում		
ՏՆՕՐԵՆ	Ա. ՇԻՇԱՆՅԱՆ	[signature]		ՃԱՆԱՊԱՐՀԱՇԻՆԱՐԱՐԱԿԱՆ ՄԱՍ	Փուլ: ԱՆ	Թերթ: 94 / Թերթեր: 133
ՆԱԽԱԳԾՈՂ	Գ. ԱՎԵՏԻՍՅԱՆ	[signature]		Լայնական կտրվածք	«ԱՐՇԻՆ-ՔՈՆՍԹՐԱՔՇՆ» ՍՊԸ	

ԿՄ 3+880.0

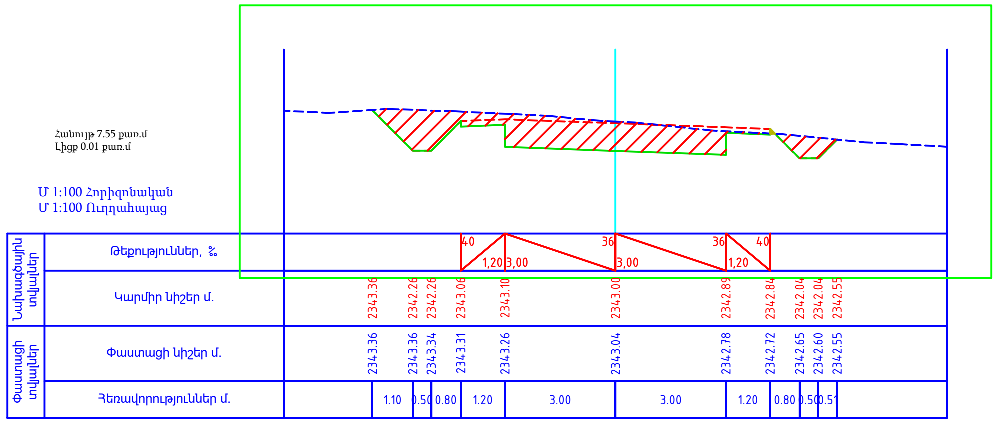

ԿՄ 3+900.0

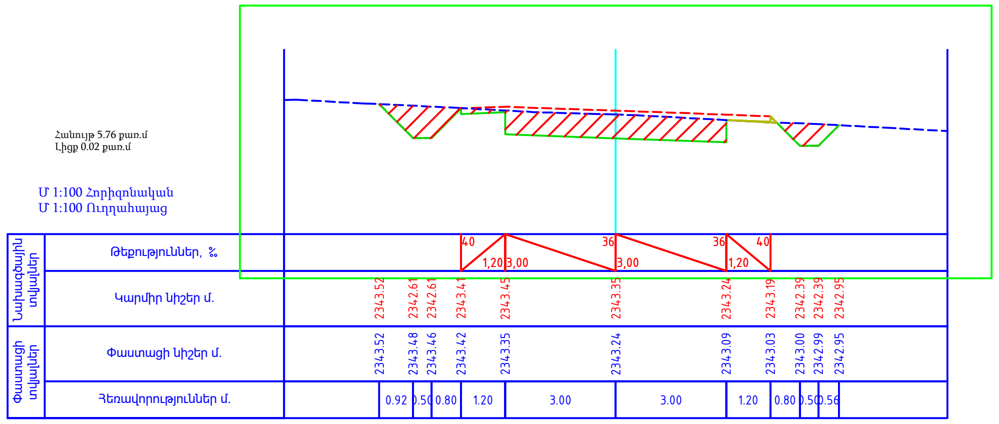

ԿՄ 3+920.0

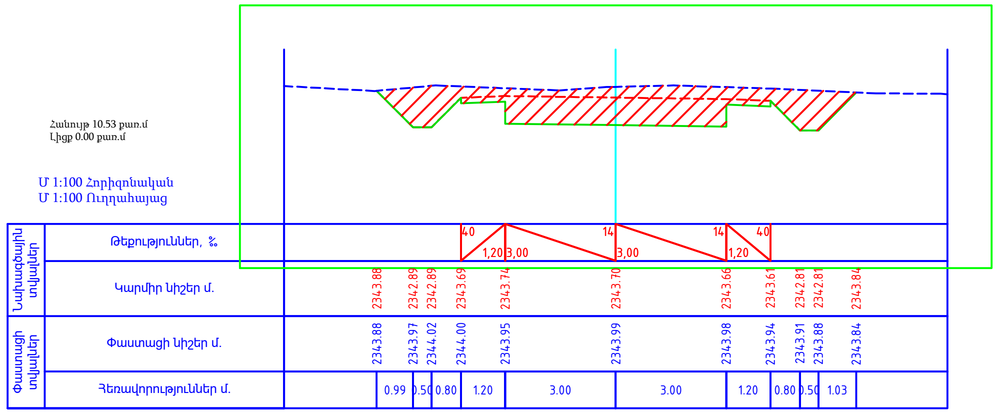

ԿՄ 3+940.0

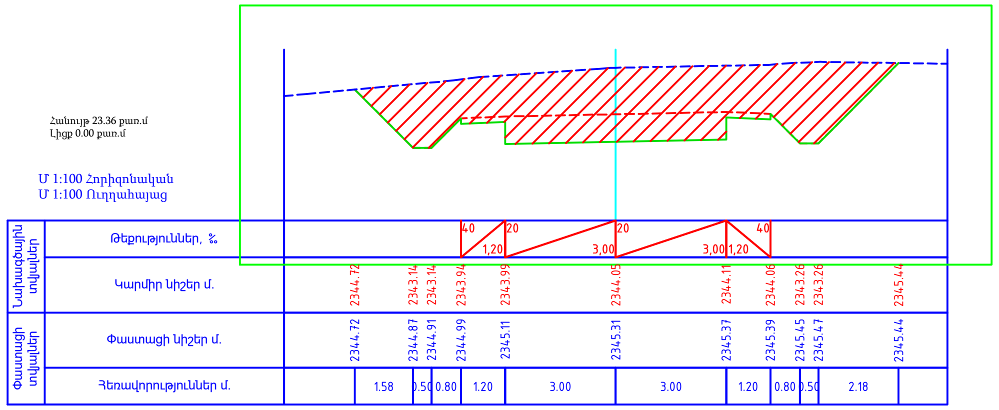

ԿՄ 3+960.0

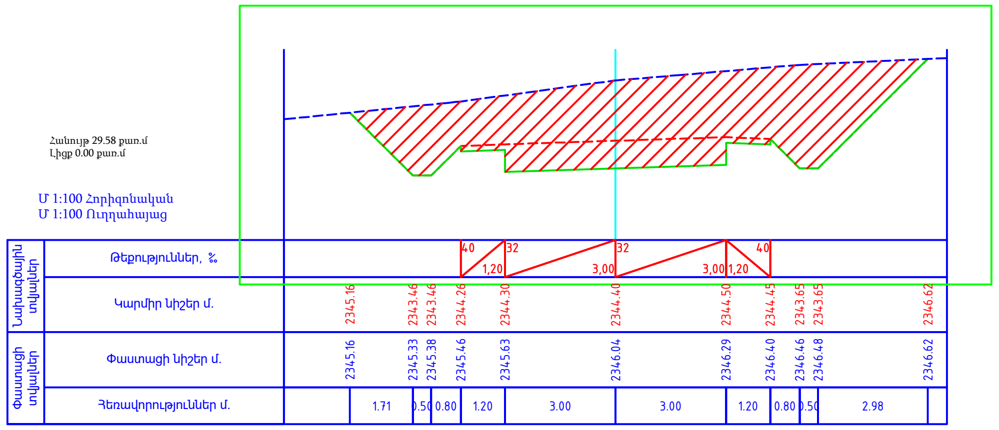

ԿՄ 3+980.0

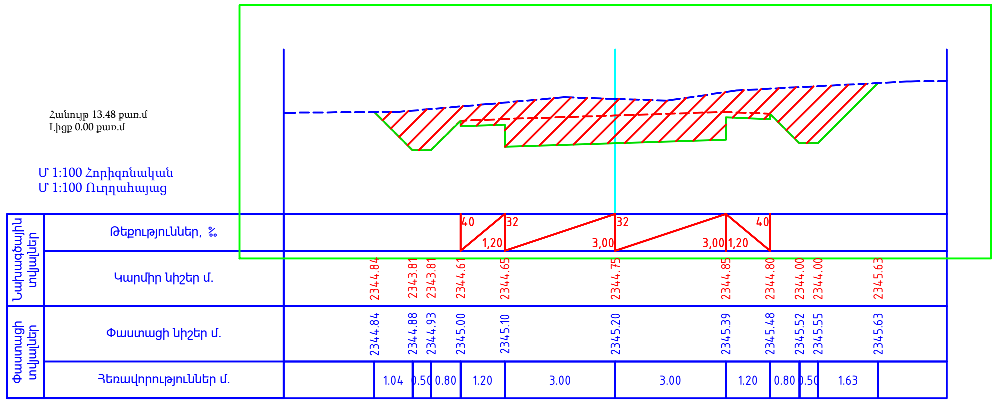

ԿՄ 4+000.0

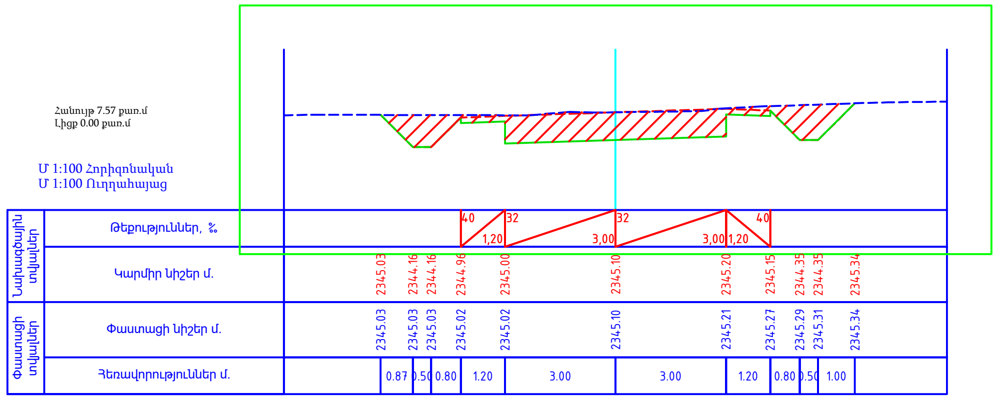

ՊԱՇՏՈՆ	Ա. ԱԶԳԱՆՈՒՆ	ՍՏՈՐԱԳ.	ԱՄՍ. ԱՄՍԹ.
ՏՆՕՐԵՆ	Ա. ՇԻՇԱՆՅԱՆ		
ՆԱԽԱԳԾՈՂ	Գ. ԱՎԵՏԻՍՅԱՆ		

Պատվիրատու՝ Վայոց Ձորի մարզպետարան

ՀՀ Վայոց ձորի մարզ, Ջերմուկ համայնքից դեպի Կարմրաշեն «Ալպյան» մարզագետիններ տանող գրունտային ճանապարհի կառուցում

ՃԱՆԱՊԱՐՀԱՇԻՆԱՐԱՐԱԿԱՆ ՄԱՍ	Փուլ	Թերթ	Թերթեր
	ԱՆ	95	133

Լայնական կտրվածք

«ԱՐՇԻՆ-ՔՈՆՍԹՐԱՔՇՆ» ՍՊԸ

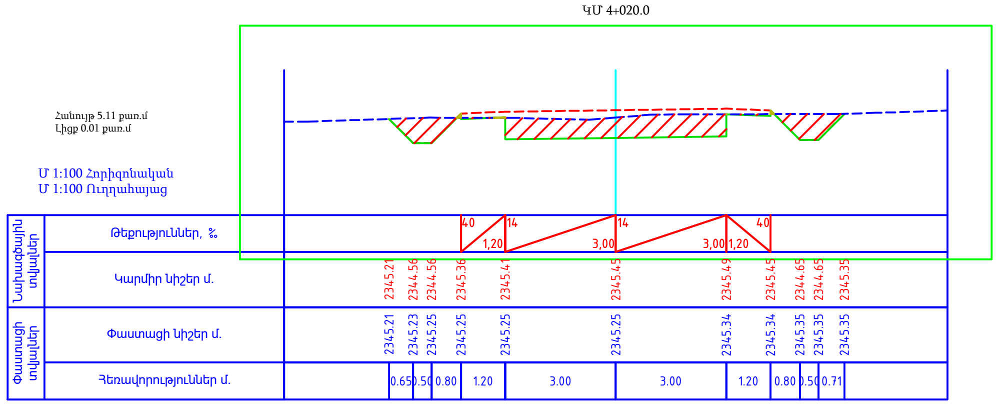

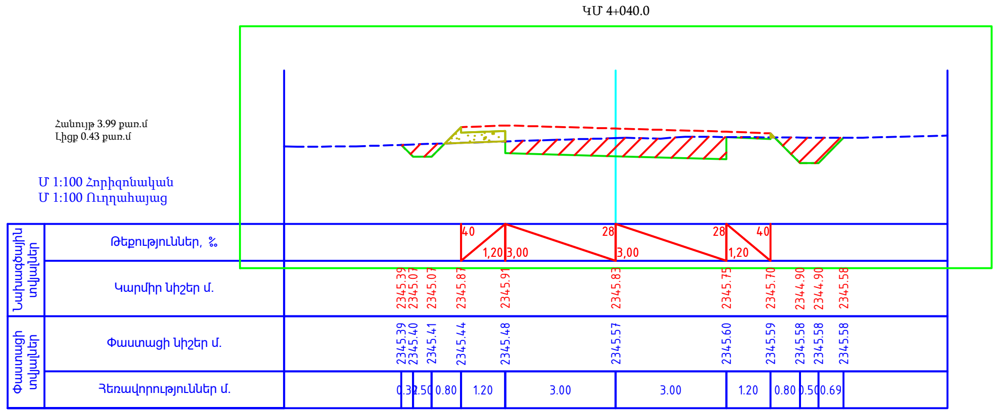

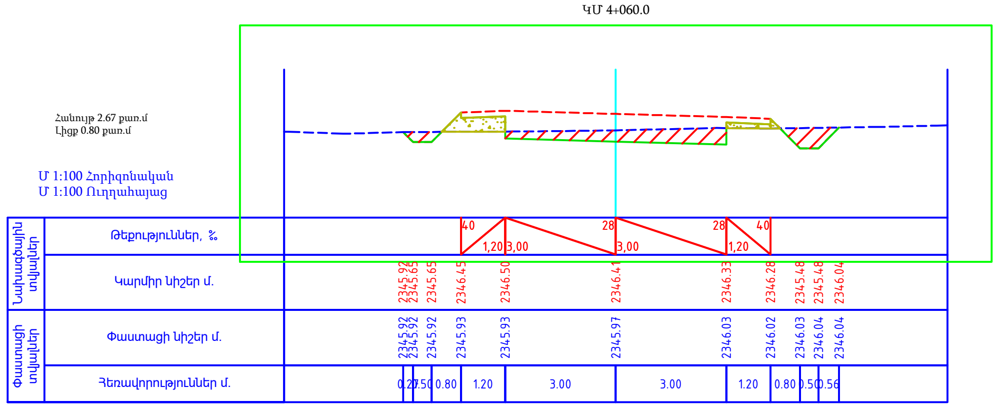

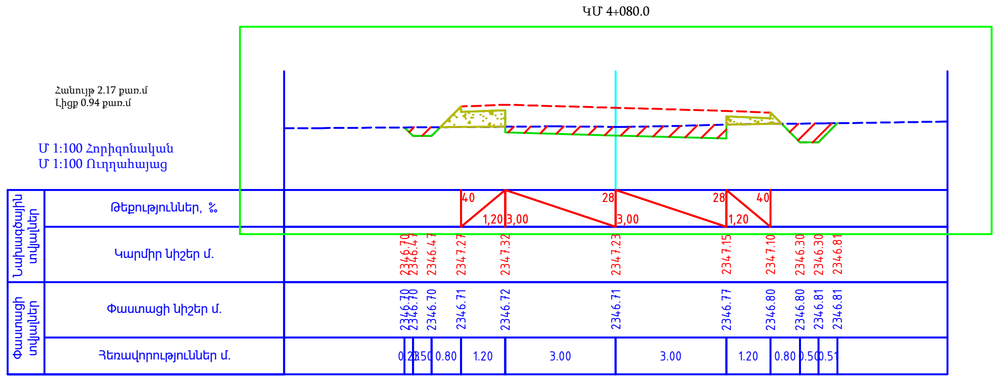

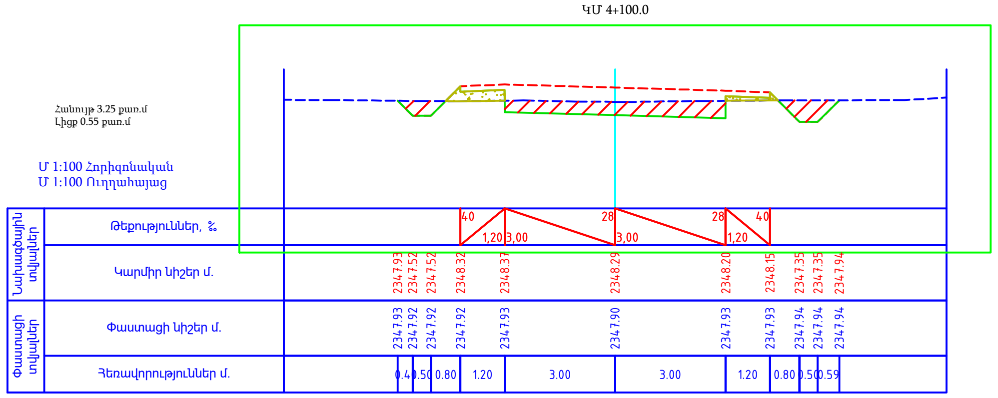

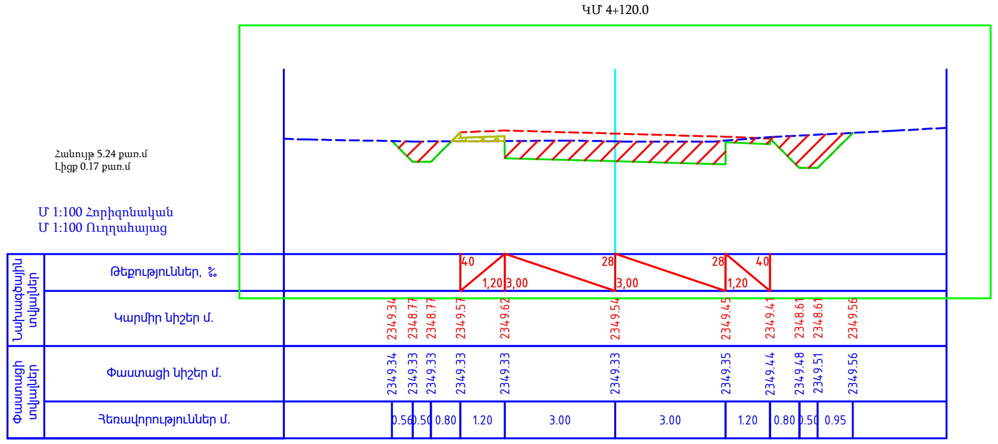

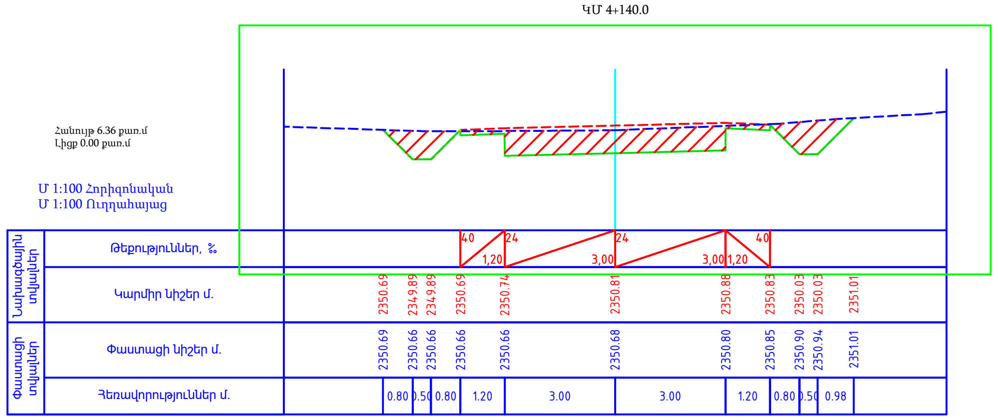

ՊԱՇՏՈՆ	Ա. ԱԶԳԱՆՈՒՆ	ՍՏՈՐԱԳ.	ԱՄՍ. ԱՄՍԹ.	Պատվիրատու՝ Վայոց Ձորի մարզպետարան		
				ՀՀ Վայոց ձորի մարզ, Ջերմուկ համայնքից դեպի Կարմրաշեն «Ալայան» մարզագետիններ տանող գրունտային ճանապարհի կառուցում		
ՏՆՕՐԵՆ	Ա. ՇԻՇՅԱՆ			ՃԱՆԱՊԱՐՀԱՇԻՆԱՐԱՐԱԿԱՆ ՄԱՍ	Փուլ: ԱՆ	Թերթ: 96 / Թերթեր: 133
ՆԽԱԳԾՈՂ	Գ. ԱՎԵՏԻՍՅԱՆ			Լայնական կտրվածք	«ԱՐՇԻՆ-ՔՈՆՍԹՐԱՔՇՆ» ՍՊԸ	

ԿՄ 4+160.0

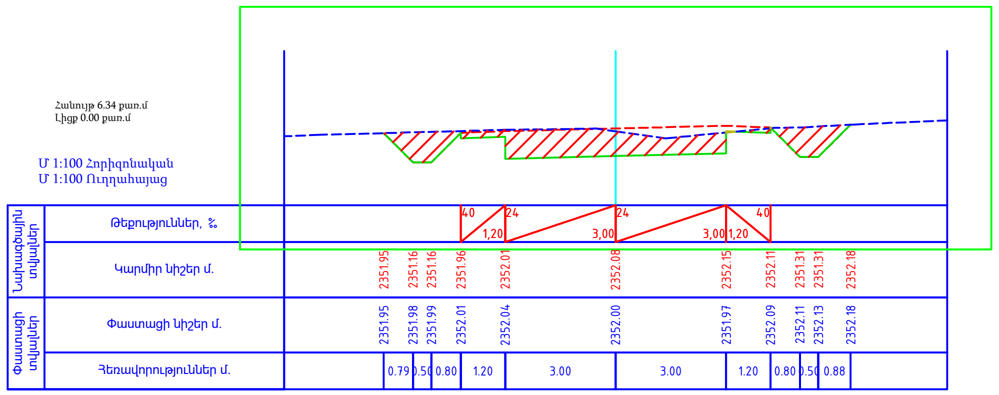

ԿՄ 4+180.0

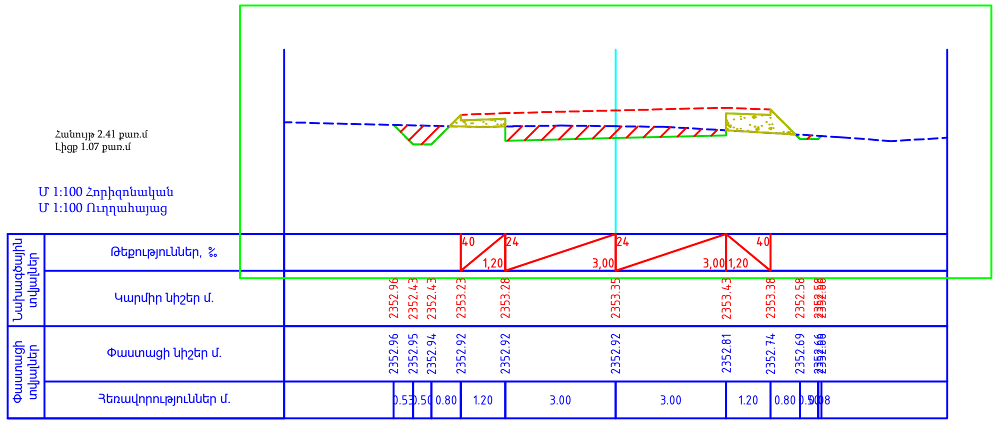

ԿՄ 4+200.0

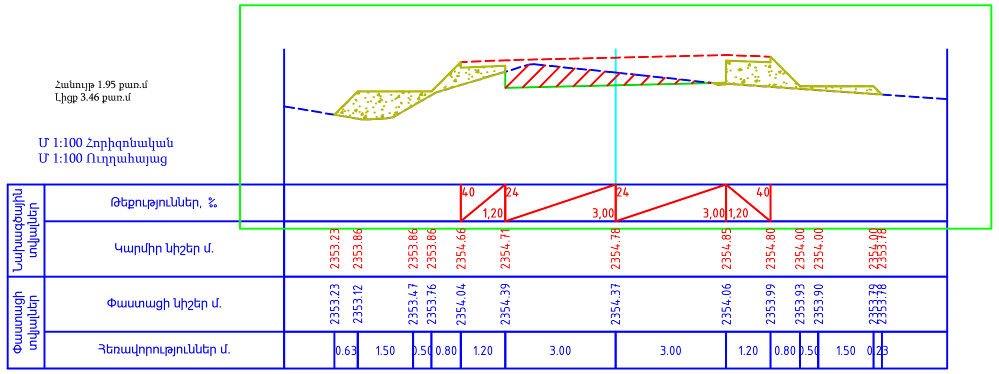

ԿՄ 4+220.0

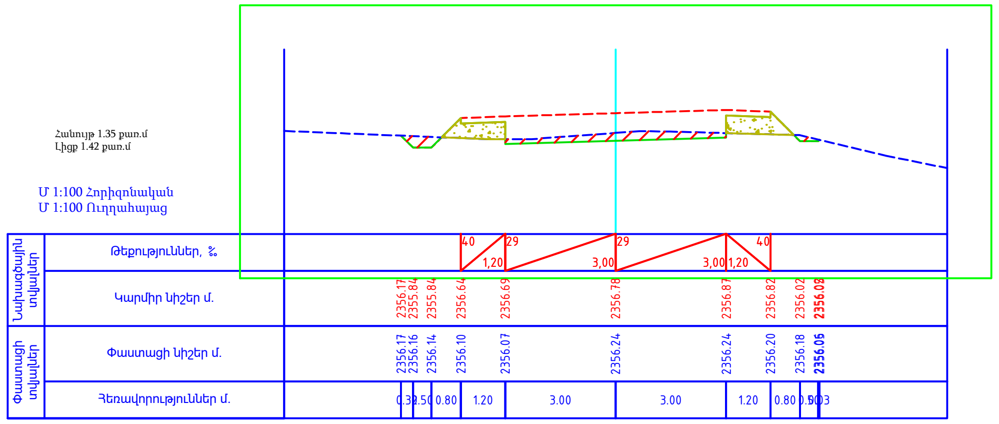

ԿՄ 4+240.0

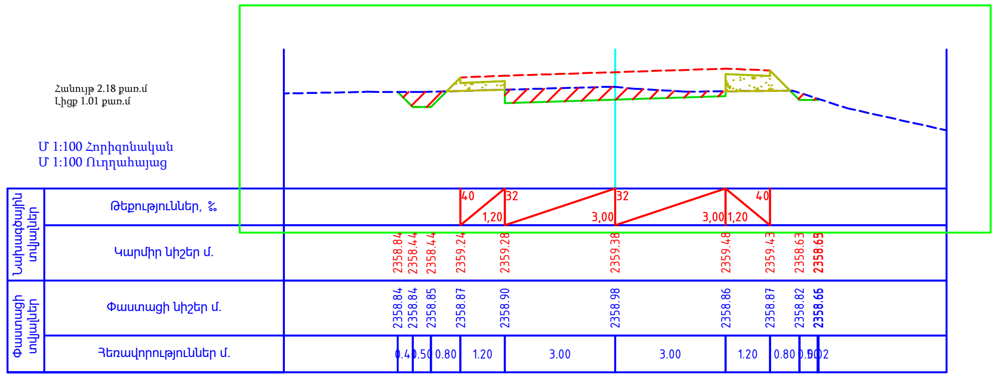

ԿՄ 4+260.0

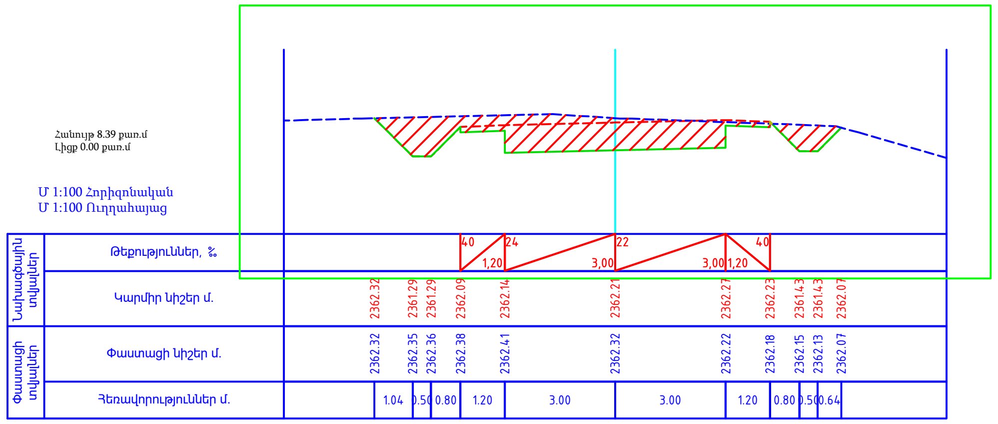

ԿՄ 4+280.0

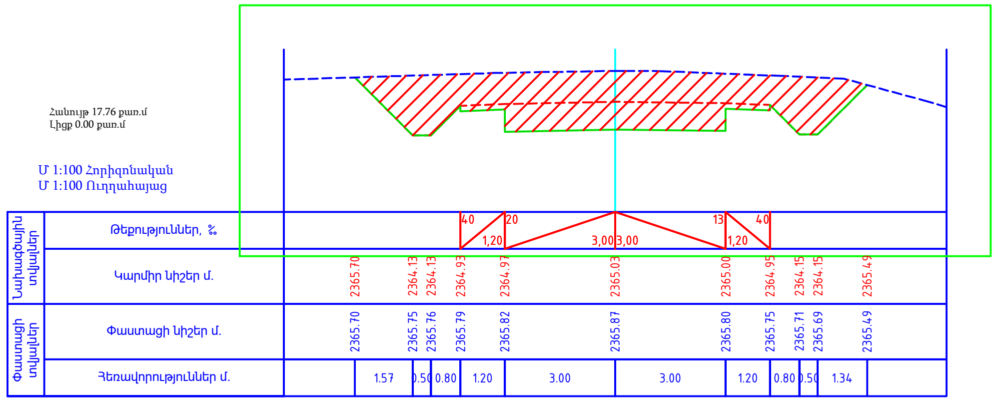

ՊԱՇՏՈՆ	Ա. ԱԶԳԱՆՈՒՆ	ՍՏՈՐԱԳ.	ԱՄՍ. ԱՄՍԹ.	Պատվիրատու՝ Վայոց Ձորի մարզպետարան		
				ՀՀ Վայոց ձորի մարզ, Ջերմուկ համայնքից դեպի Կարմրաշեն «Ալպյան» մարզագետիններ տանող գրունտային ճանապարհի կառուցում		
ՏՆՕՐԵՆ	Ա. ՇԻՇԱՆՅԱՆ			ՃԱՆԱՊԱՐՀԱՇԻՆԱՐԱՐԱԿԱՆ ՄԱՍ	Փուլ: ԱՆ	Թերթ: 97 / Թերթեր: 133
ՆԱԽԱԳԾՈՂ	Գ. ԱՎԵՏԻՍՅԱՆ			Լայնական կտրվածք	«ԱՐՇԻՆ-ՔՈՆՍԹՐԱՔՇՆ» ՍՊԸ	

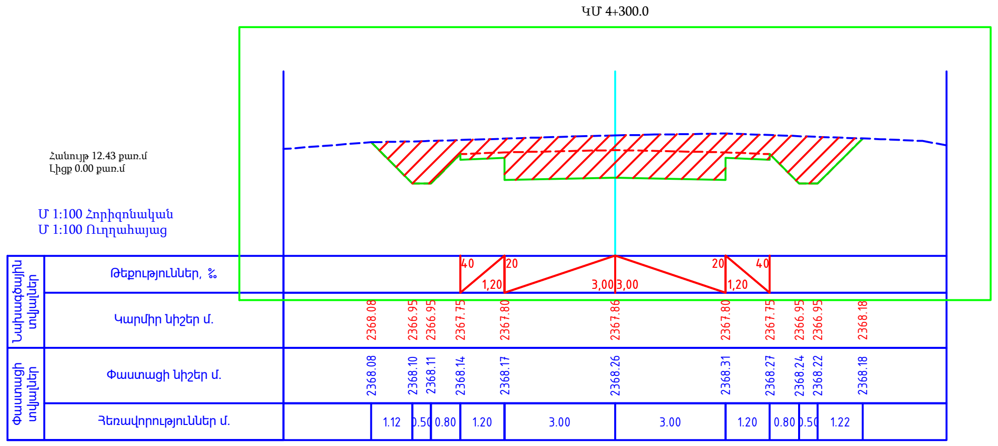

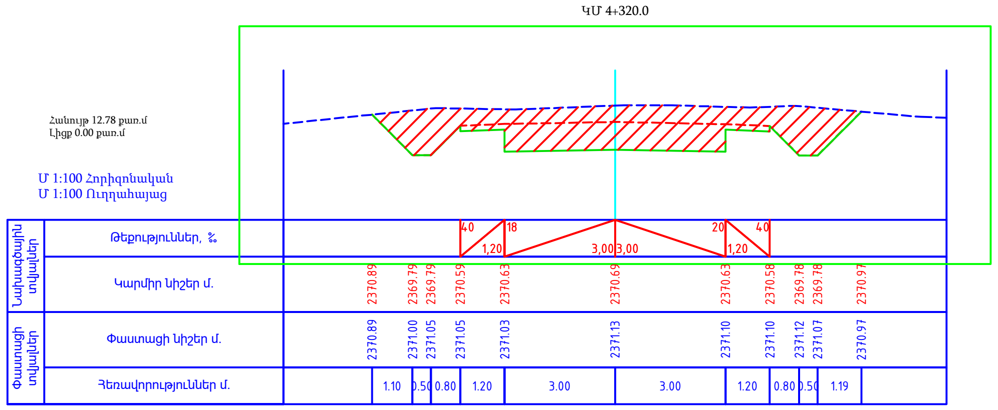

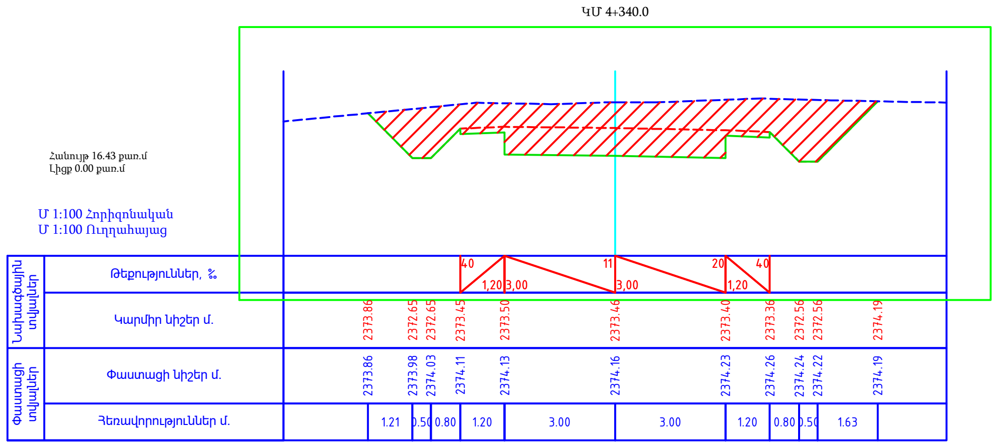

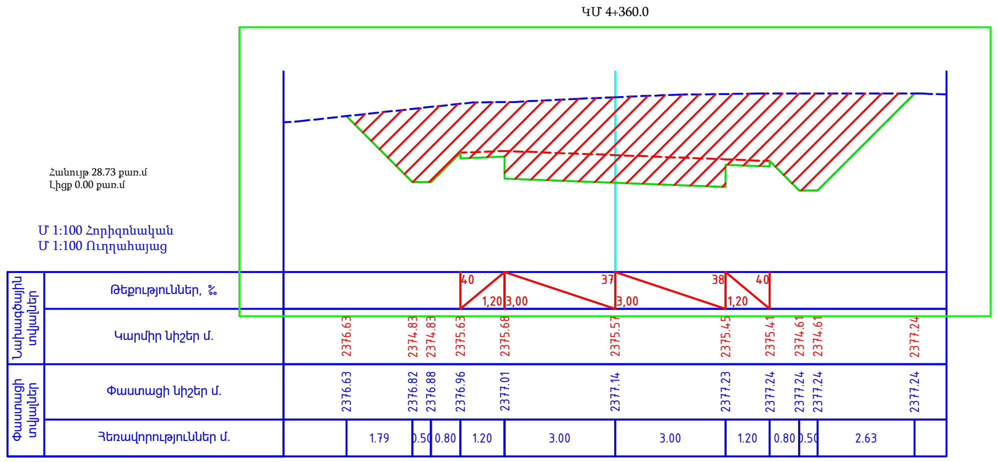

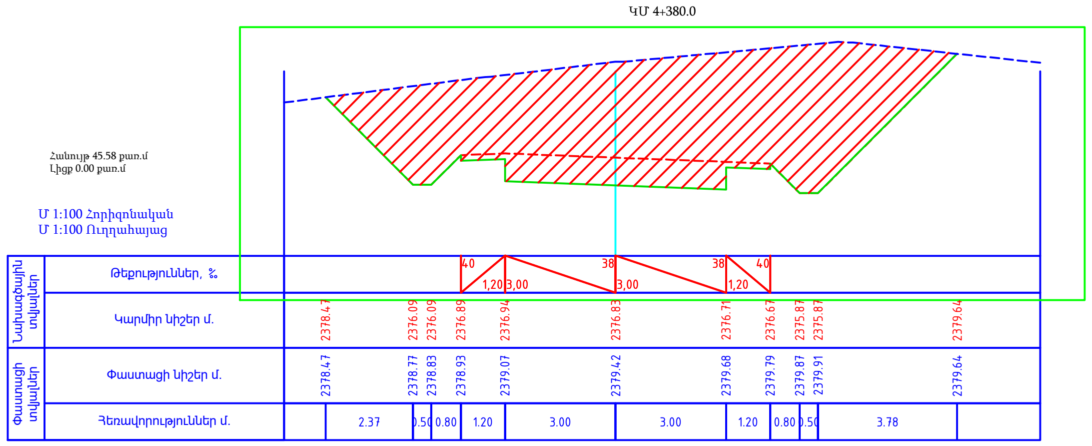

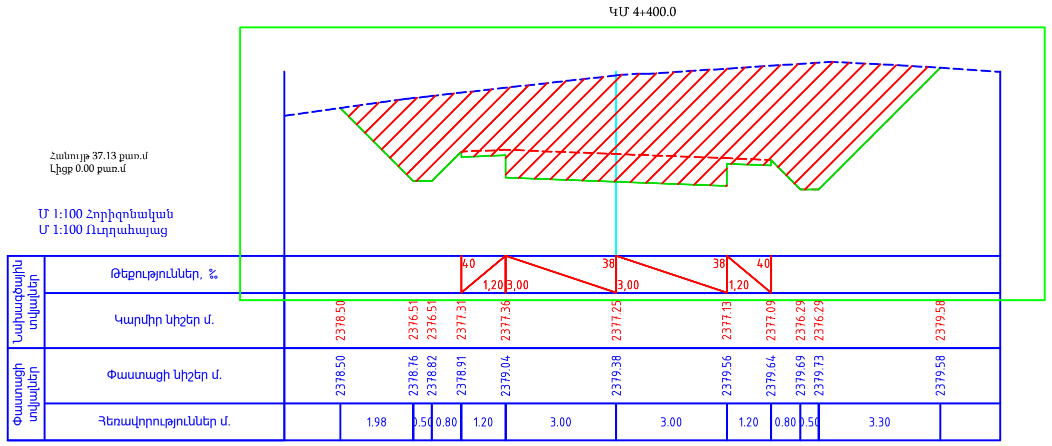

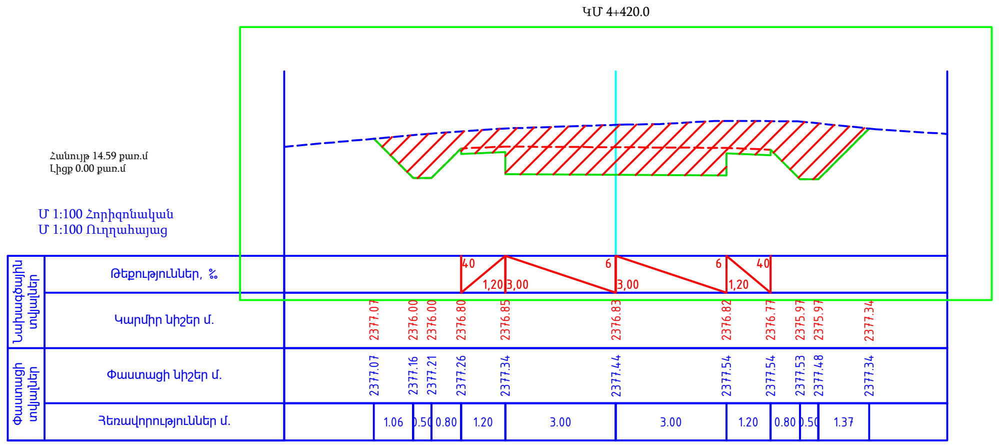

ՊԱՇՏՈՆ	Ա. ԱԶԳԱՆՈՒՆ	ՍՏՈՐԱԳ.	ԱՄՍ. ԱՄՍԹ.	Պատվիրատու՝ Վայոց Ձորի մարզպետարան		
				ՀՀ Վայոց ձորի մարզ, Ջերմուկ համայնքից դեպի Կարմրաշեն «Ալպյան» մարզագետիններ տանող գրունտային ճանապարհի կառուցում		
ՏՆՕՐԵՆ	Ա. ՇԻՇԱՆՅԱՆ			ՃԱՆԱՊԱՐՀԱՇԻՆԱՐԱՐԱԿԱՆ ՄԱՍ	Փուլ: ԱՆ	Թերթ: 98 / Թերթեր: 133
ՆԱԽԱԳԾՈՂ	Գ. ԱՎԵՏԻՍՅԱՆ			Լայնական կտրվածք	«ԱՐՇԻՆ-ՔՈՆՍԹՐԱՔՇՆ» ՍՊԸ	

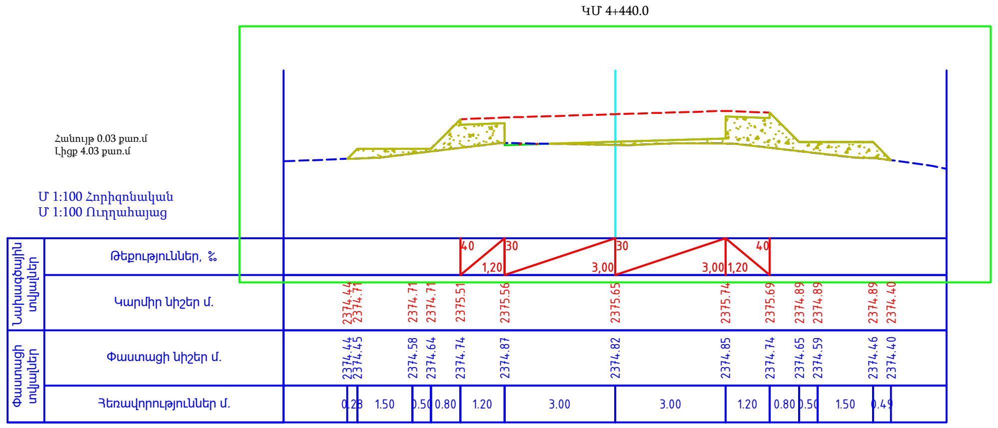

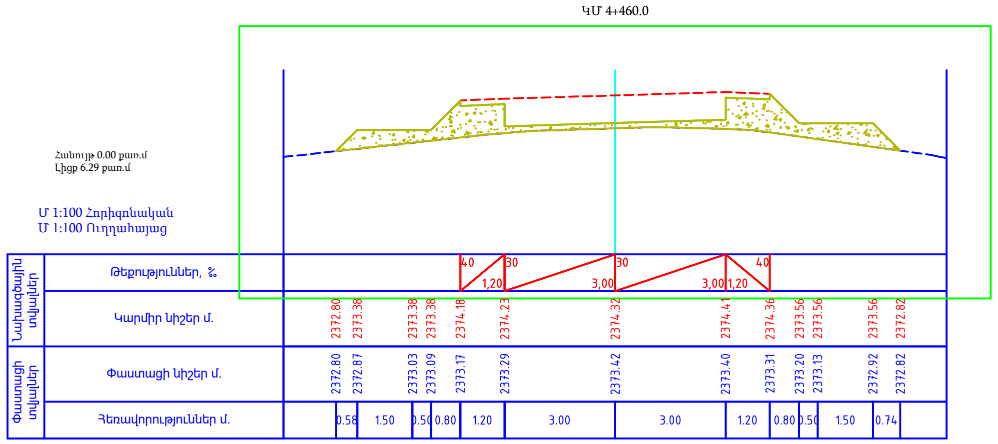

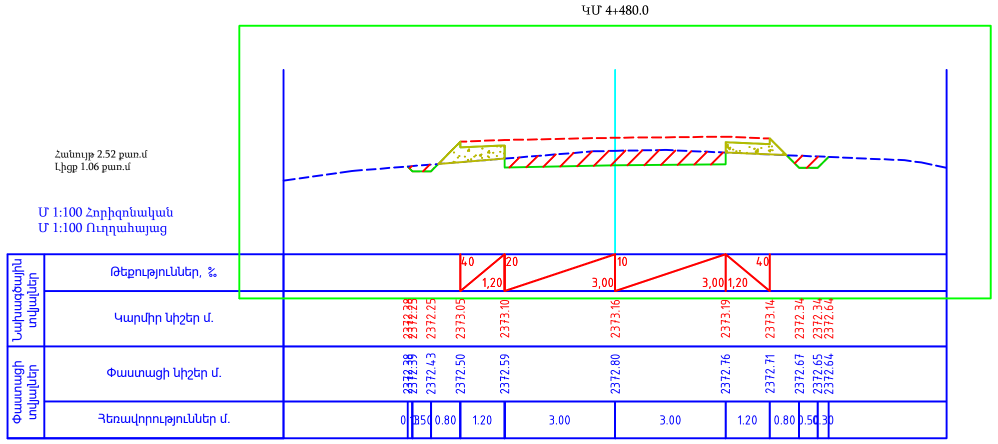

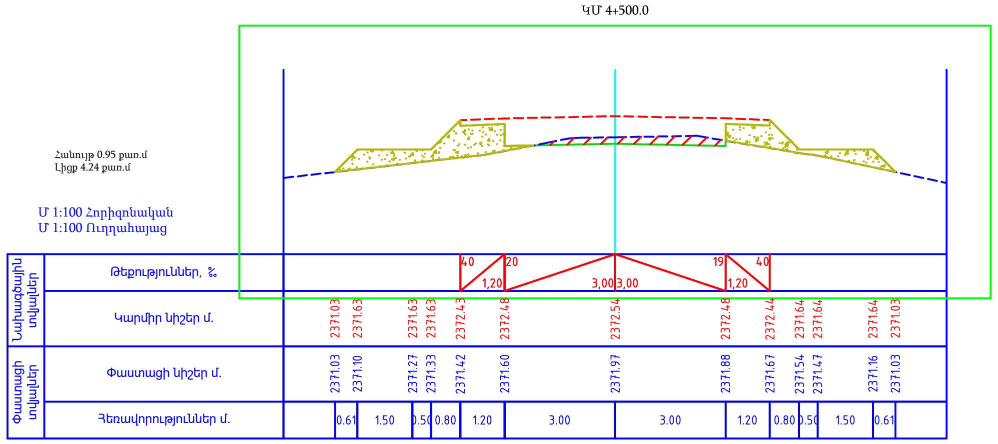

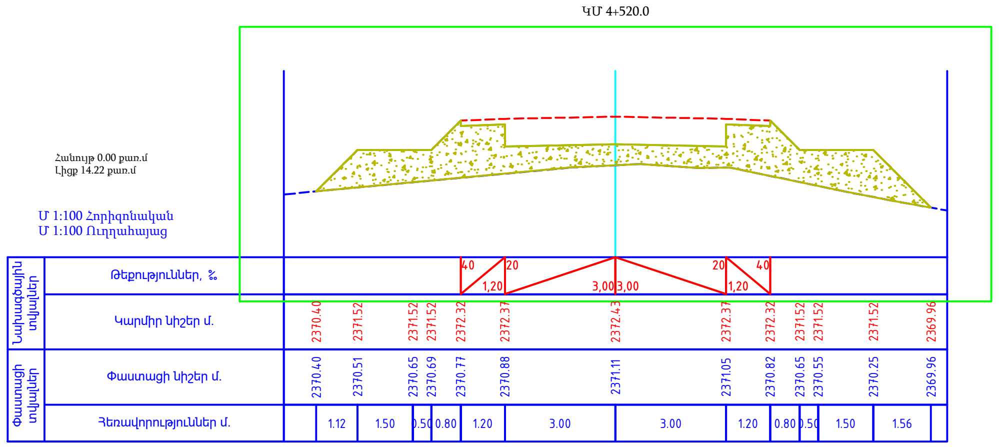

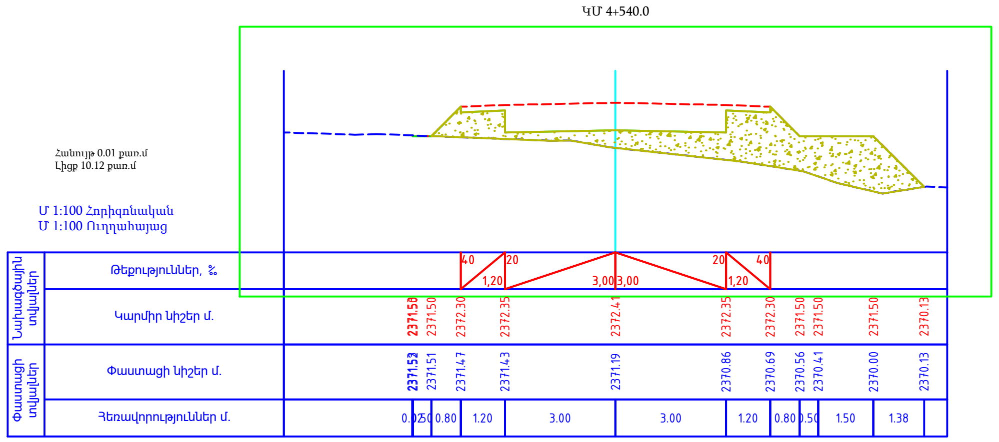

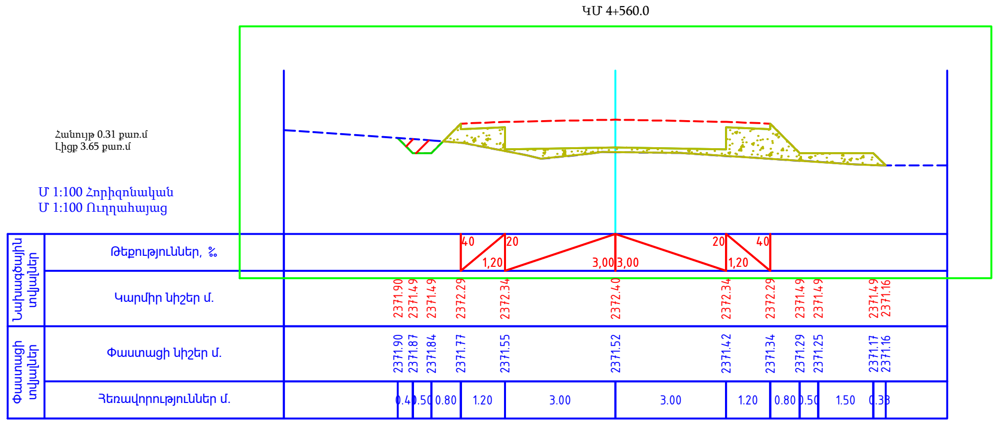

ՊԱՇՏՈՆ	Ա. ԱԶԳԱՆՈՒՆ	ՍՏՈՐԱԳ.	ԱՄՍ. ԱՄՍԹ.	Պատվիրատու՝ Վայոց Ձորի մարզպետարան		
				ՀՀ Վայոց ձորի մարզ, Ջերմուկ համայնքից դեպի Կարմրաշեն «Ալպյան» մարզագետիններ տանող գրունտային ճանապարհի կառուցում		
ՏՆՕՐԵՆ	Ա. ՇԻՇԱՆՅԱՆ			ՃԱՆԱՊԱՐՀԱՇԻՆԱՐԱՐԱԿԱՆ ՄԱՍ	Փուլ: ԱՆ	Թերթ: 99 / Թերթեր: 133
ՆԱԽԱԳԾՈՂ	Գ. ԱՎԵՏԻՍՅԱՆ			Լայնական կտրվածք	«ԱՐՇԻՆ-ՔՈՆՍԹՐԱՔՇՆ» ՍՊԸ	

ԿՄ 4+580.0

Հանույթ 3.77 քառ.մ
Լիցք 0.31 քառ.մ

Մ 1:100 Հորիզոնական
Մ 1:100 Ուղղահայաց

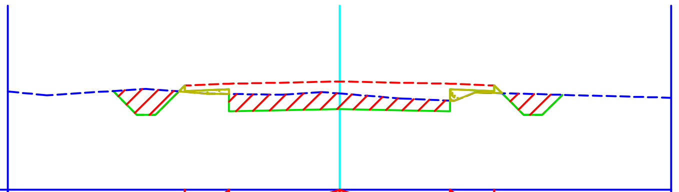

Նախագծային տվյալներ — Թեքություններ, ‰	40 · 20 · 1,20 · 3,00 3,00 · 20 · 1,20 · 40
Նախագծային տվյալներ — Կարմիր նիշեր մ.	2372.68 · 2372.03 · 2372.03 · 2372.83 · 2372.88 · 2372.94 · 2372.88 · 2372.83 · 2372.03 · 2372.03 · 2372.58
Փաստացի տվյալներ — Փաստացի նիշեր մ.	2372.68 · 2372.73 · 2372.72 · 2372.66 · 2372.60 · 2372.62 · 2372.42 · 2372.63 · 2372.61 · 2372.59 · 2372.58
Փաստացի տվյալներ — Հեռավորություններ մ.	0.65 · 0.50 · 0.80 · 1.20 · 3.00 · 3.00 · 1.20 · 0.80 · 0.50 · 0.55

ԿՄ 4+600.0

Հանույթ 2.20 քառ.մ
Լիցք 0.88 քառ.մ

Մ 1:100 Հորիզոնական
Մ 1:100 Ուղղահայաց

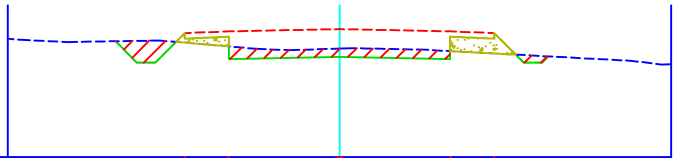

Նախագծային տվյալներ — Թեքություններ, ‰	40 · 20 · 1,20 · 3,00 3,00 · 20 · 1,20 · 40
Նախագծային տվյալներ — Կարմիր նիշեր մ.	2374.03 · 2373.45 · 2373.45 · 2374.25 · 2374.30 · 2374.36 · 2374.30 · 2374.25 · 2373.45 · 2373.45 · 2373.62
Փաստացի տվյալներ — Փաստացի նիշեր մ.	2374.03 · 2374.04 · 2374.05 · 2373.99 · 2373.89 · 2373.83 · 2373.76 · 2373.70 · 2373.65 · 2373.63 · 2373.62
Փաստացի տվյալներ — Հեռավորություններ մ.	0.58 · 0.50 · 0.80 · 1.20 · 3.00 · 3.00 · 1.20 · 0.80 · 0.50 · 0.17

ԿՄ 4+620.0

Հանույթ 2.33 քառ.մ
Լիցք 1.11 քառ.մ

Մ 1:100 Հորիզոնական
Մ 1:100 Ուղղահայաց

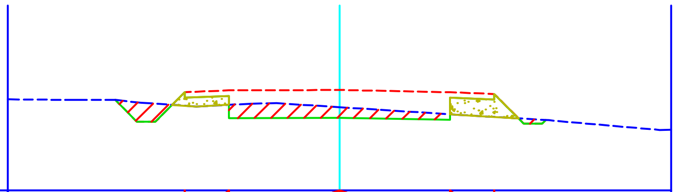

Նախագծային տվյալներ — Թեքություններ, ‰	40 · 3 · 1,20 · 3,00 3,00 · 20 · 1,20 · 40
Նախագծային տվյալներ — Կարմիր նիշեր մ.	2375.83 · 2375.25 · 2375.25 · 2376.05 · 2376.09 · 2376.10 · 2376.04 · 2376.00 · 2375.20 · 2375.20 · 2375.29
Փաստացի տվյալներ — Փաստացի նիշեր մ.	2375.83 · 2375.77 · 2375.73 · 2375.68 · 2375.70 · 2375.64 · 2375.45 · 2375.37 · 2375.33 · 2375.30 · 2375.29
Փաստացի տվյալներ — Հեռավորություններ մ.	0.59 · 0.50 · 0.80 · 1.20 · 3.00 · 3.00 · 1.20 · 0.80 · 0.50 · 0.09

ԿՄ 4+640.0

Հանույթ 2.20 քառ.մ
Լիցք 1.21 քառ.մ

Մ 1:100 Հորիզոնական
Մ 1:100 Ուղղահայաց

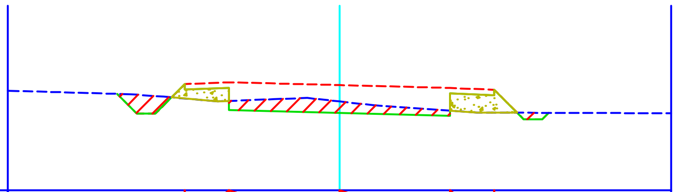

Նախագծային տվյալներ — Թեքություններ, ‰	40 · 1,20 · 3,00 · 25 · 3,00 · 26 · 1,20 · 40
Նախագծային տվյալներ — Կարմիր նիշեր մ.	2377.61 · 2377.08 · 2377.08 · 2377.88 · 2377.93 · 2377.85 · 2377.77 · 2377.72 · 2376.92 · 2376.92 · 2377.10
Փաստացի տվյալներ — Փաստացի նիշեր մ.	2377.61 · 2377.59 · 2377.55 · 2377.49 · 2377.42 · 2377.41 · 2377.16 · 2377.10 · 2377.10 · 2377.10 · 2377.10
Փաստացի տվյալներ — Հեռավորություններ մ.	0.54 · 0.50 · 0.80 · 1.20 · 3.00 · 3.00 · 1.20 · 0.80 · 0.50 · 0.17

ԿՄ 4+660.0

Հանույթ 2.65 քառ.մ
Լիցք 0.89 քառ.մ

Մ 1:100 Հորիզոնական
Մ 1:100 Ուղղահայաց

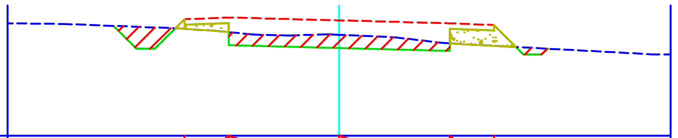

Նախագծային տվյալներ — Թեքություններ, ‰	40 · 1,20 · 3,00 · 26 · 3,00 · 26 · 1,20 · 40
Նախագծային տվյալներ — Կարմիր նիշեր մ.	2379.45 · 2378.83 · 2378.83 · 2379.63 · 2379.68 · 2379.60 · 2379.52 · 2379.47 · 2378.67 · 2378.67 · 2378.83
Փաստացի տվյալներ — Փաստացի նիշեր մ.	2379.45 · 2379.42 · 2379.40 · 2379.37 · 2379.28 · 2379.21 · 2378.97 · 2378.91 · 2378.86 · 2378.84 · 2378.83
Փաստացի տվյալներ — Հեռավորություններ մ.	0.62 · 0.50 · 0.80 · 1.20 · 3.00 · 3.00 · 1.20 · 0.80 · 0.50 · 0.16

ԿՄ 4+680.0

Հանույթ 3.53 քառ.մ
Լիցք 0.62 քառ.մ

Մ 1:100 Հորիզոնական
Մ 1:100 Ուղղահայաց

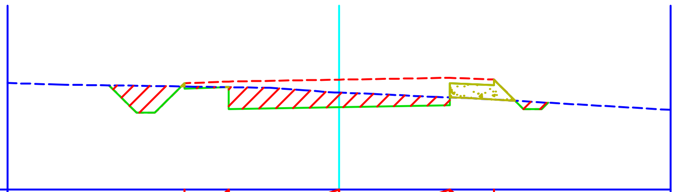

Նախագծային տվյալներ — Թեքություններ, ‰	40 · 17 · 1,20 · 3,00 · 17 · 3,00 1,20 · 40
Նախագծային տվյալներ — Կարմիր նիշեր մ.	2381.19 · 2380.45 · 2380.45 · 2381.25 · 2381.29 · 2381.34 · 2381.39 · 2381.35 · 2380.55 · 2380.55 · 2380.72
Փաստացի տվյալներ — Փաստացի նիշեր մ.	2381.19 · 2381.18 · 2381.17 · 2381.16 · 2381.14 · 2380.99 · 2380.86 · 2380.80 · 2380.76 · 2380.73 · 2380.72
Փաստացի տվյալներ — Հեռավորություններ մ.	0.74 · 0.50 · 0.80 · 1.20 · 3.00 · 3.00 · 1.20 · 0.80 · 0.50 · 0.17

ԿՄ 4+700.0

Հանույթ 3.96 քառ.մ
Լիցք 0.52 քառ.մ

Մ 1:100 Հորիզոնական
Մ 1:100 Ուղղահայաց

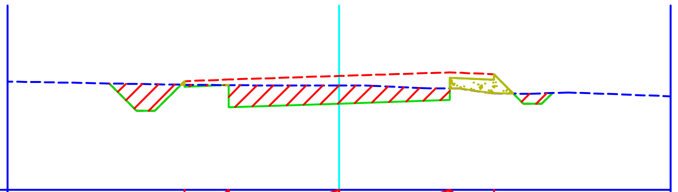

Նախագծային տվյալներ — Թեքություններ, ‰	40 · 32 · 1,20 · 3,00 · 32 · 3,00 1,20 · 40
Նախագծային տվյալներ — Կարմիր նիշեր մ.	2382.89 · 2382.15 · 2382.15 · 2382.95 · 2382.99 · 2383.09 · 2383.19 · 2383.14 · 2382.34 · 2382.34 · 2382.63
Փաստացի տվյալներ — Փաստացի նիշեր մ.	2382.89 · 2382.87 · 2382.86 · 2382.85 · 2382.84 · 2382.83 · 2382.75 · 2382.62 · 2382.61 · 2382.62 · 2382.63
Փաստացի տվյալներ — Հեռավորություններ մ.	0.74 · 0.50 · 0.80 · 1.20 · 3.00 · 3.00 · 1.20 · 0.80 · 0.50 · 0.29

ՊԱՇՏՈՆ	Ա. ԱԶԳԱՆՈՒՆ	ՍՏՈՐԱԳ.	ԱՄՍ. ԱՄՍԹ.	Պատվիրատու՝ Վայոց Ձորի մարզպետարան		
				ՀՀ Վայոց ձորի մարզ, Ջերմուկ համայնքից դեպի Կարմրաշեն «Ալպյան» մարզագետիններ տանող գրունտային ճանապարհի կառուցում		
ՏՆՕՐԵՆ	Ա. ՇԻՇԱՆՅԱՆ	[signature]		ՃԱՆԱՊԱՐՀԱՇԻՆԱՐԱՐԱԿԱՆ ՄԱՍ	Փուլ: ԱՆ	Թերթ: 100 / Թերթեր: 133
ՆԱԽԱԳԾՈՂ	Գ. ԱՎԵՏԻՍՅԱՆ	[signature]		Լայնական կտրվածք	«ԱՐՇԻՆ-ՔՈՆՍԹՐԱՔՇՆ» ՍՊԸ	

ԿՄ 4+720.0

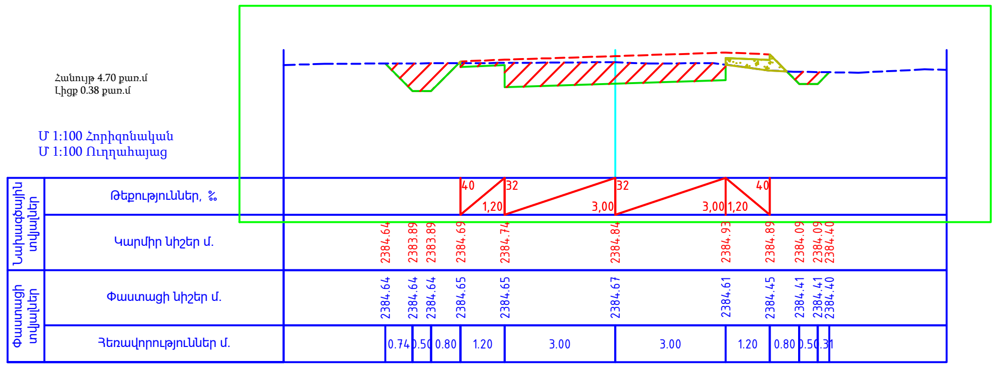

ԿՄ 4+740.0

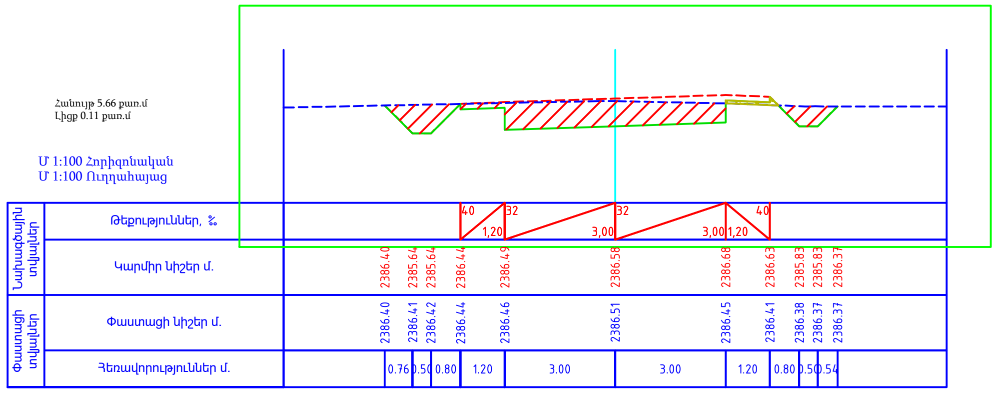

ԿՄ 4+760.0

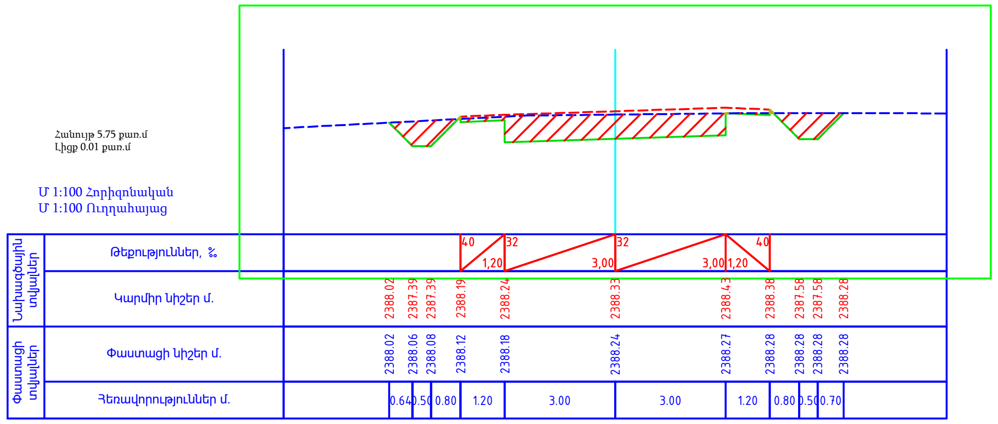

ԿՄ 4+780.0

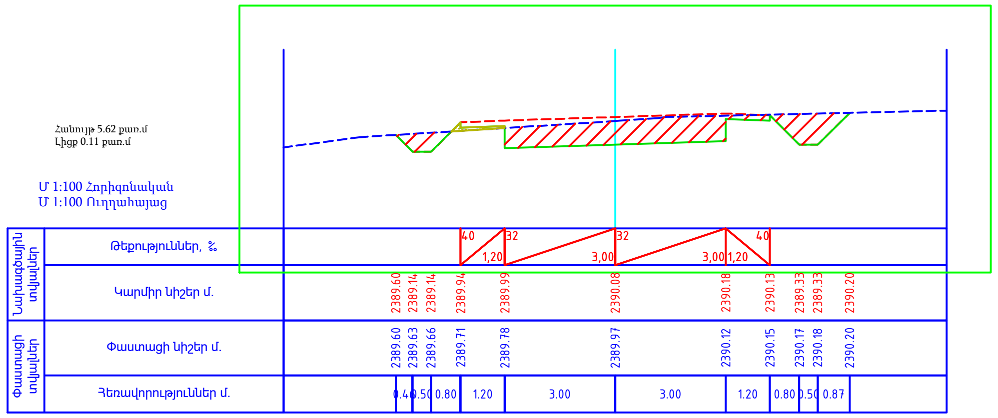

ԿՄ 4+800.0

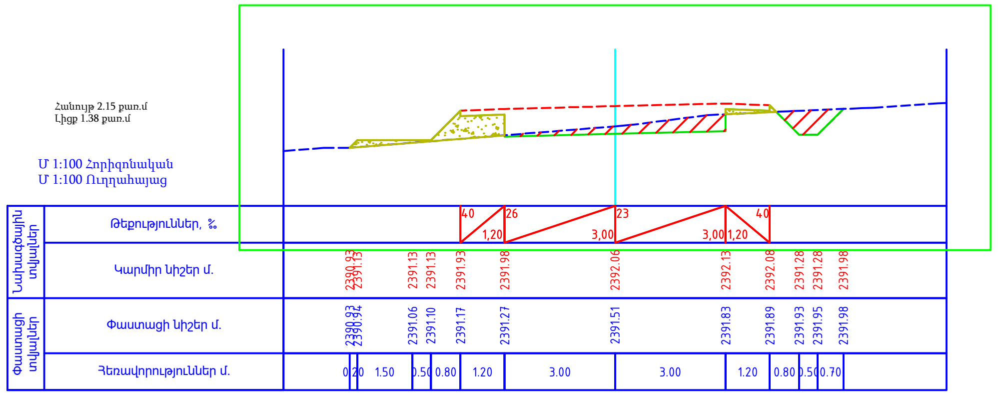

ԿՄ 4+820.0

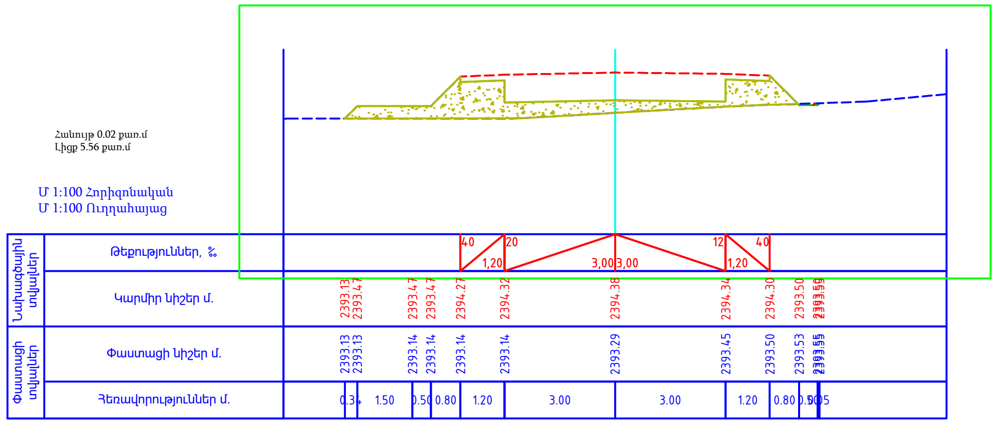

ԿՄ 4+840.0

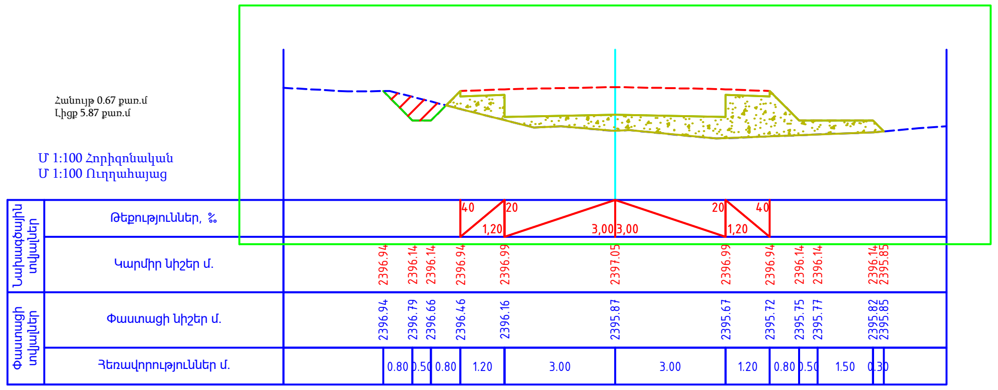

ՊԱՇՏՈՆ	Ա. ԱԶԳԱՆՈՒՆ	ՍՏՈՐԱԳ.	ԱՄՍ. ԱՄՍԹ.	Պատվիրատու՝ Վայոց Ձորի մարզպետարան		
				ՀՀ Վայոց ձորի մարզ, Ջերմուկ համայնքից դեպի Կարմրաշեն «Ալպյան» մարզագետիններ տանող գրունտային ճանապարհի կառուցում		
ՏՆՕՐԵՆ	Ա. ՇԻՇԱՆՅԱՆ			ՃԱՆԱՊԱՐՀԱՇԻՆԱՐԱՐԱԿԱՆ ՄԱՍ	Փուլ: ԱՆ	Թերթ: 101 / Թերթեր: 133
ՆԱԽԱԳԾՈՂ	Գ. ԱՎԵՏԻՍՅԱՆ					
				Լայնական կտրվածք	«ԱՐՇԻՆ-ՔՈՆՍԹՐԱՔՇՆ» ՍՊԸ	

ԿՄ 4+860.0

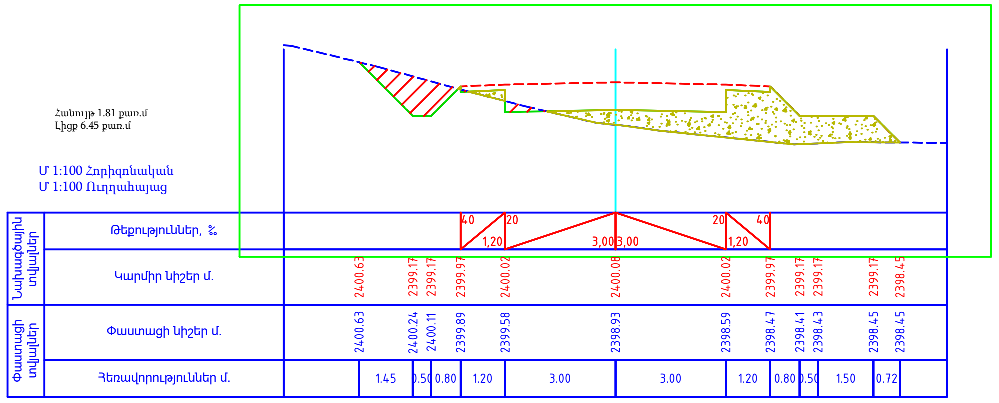

ԿՄ 4+880.0

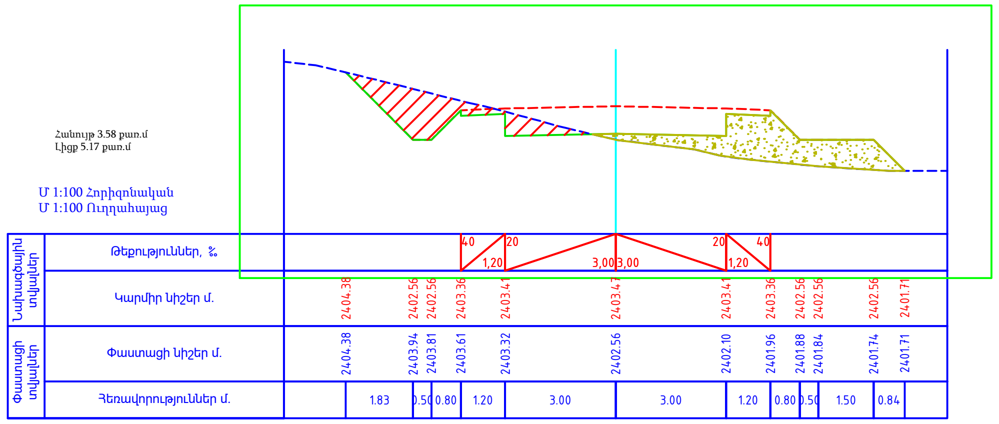

ԿՄ 4+900.0

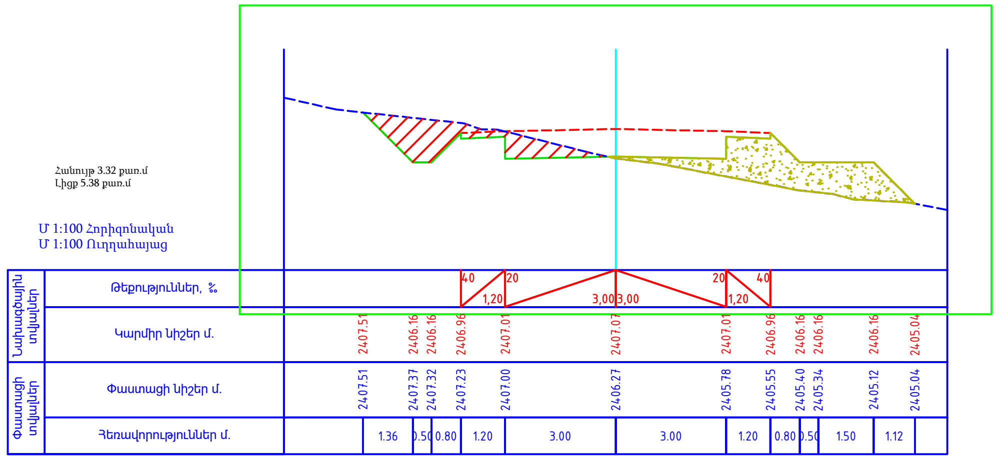

ԿՄ 4+920.0

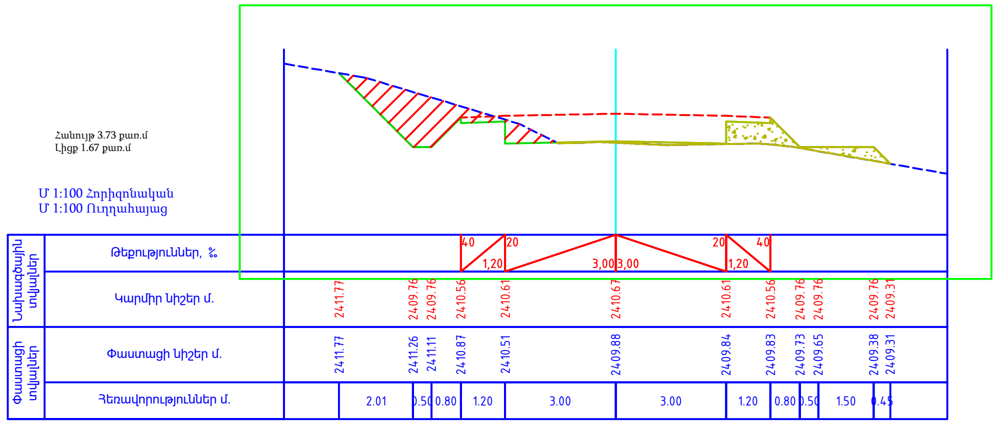

ԿՄ 4+940.0

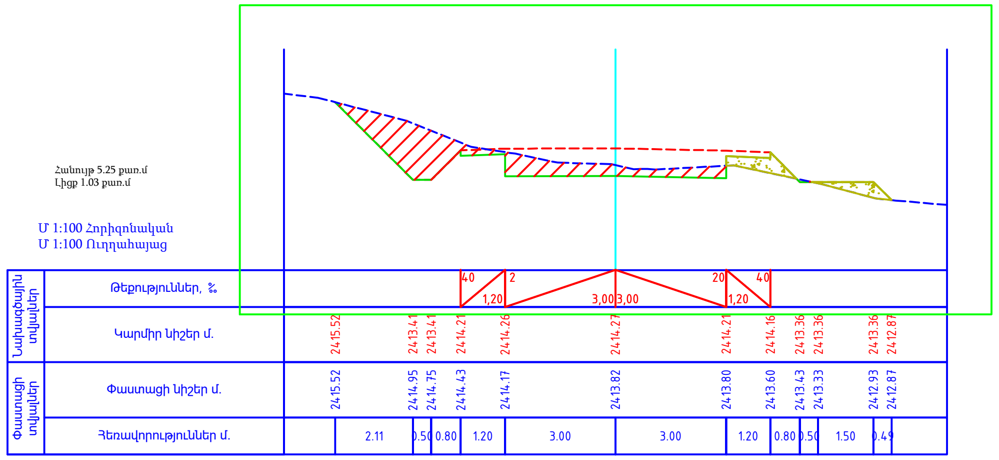

ԿՄ 4+960.0

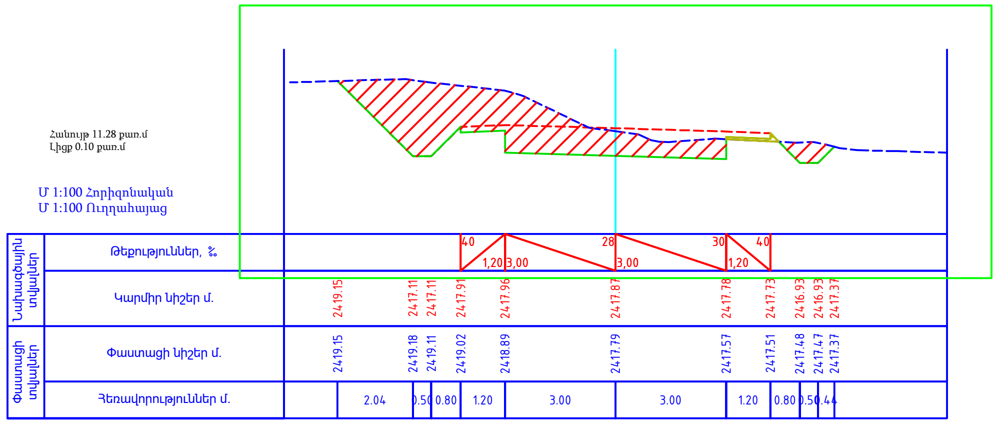

ԿՄ 4+980.0

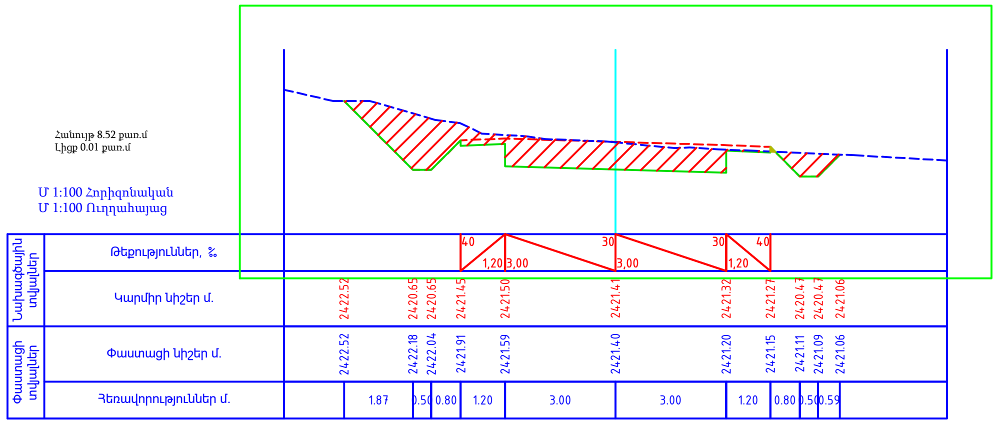

ՊԱՇՏՈՆ	Ա. ԱԶԳԱՆՈՒՆ	ՍՏՈՐԱԳ.	ԱՄՍ. ԱՄՍԹ.	Պատվիրատու՝ Վայոց Ձորի մարզպետարան			
				ՀՀ Վայոց ձորի մարզ, Ջերմուկ համայնքից դեպի Կարմրաշեն «Ալպյան» մարզագետիններ տանող գրունտային ճանապարհի կառուցում			
				ՃԱՆԱՊԱՐՀԱՇԻՆԱՐԱՐԱԿԱՆ ՄԱՍ	Փուլ	Թերթ	Թերթեր
ՏՆՕՐԵՆ	Ա. ՇԻՇԱՆՅԱՆ				ԱՆ	102	133
ՆԱԽԱԳԾՈՂ	Գ. ԱՎԵՏԻՍՅԱՆ						
				Լայնական կտրվածք	«ԱՐՇԻՆ-ՔՈՆՍԹՐԱՔՇՆ» ՍՊԸ		

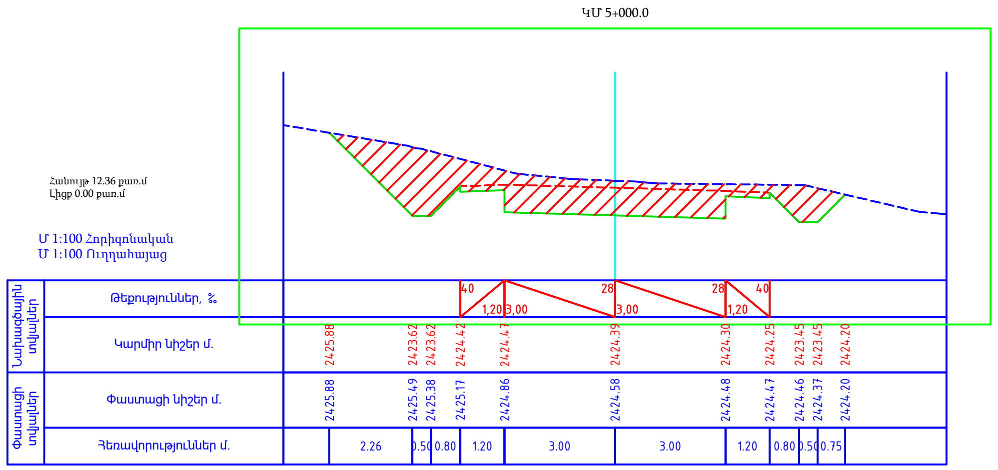

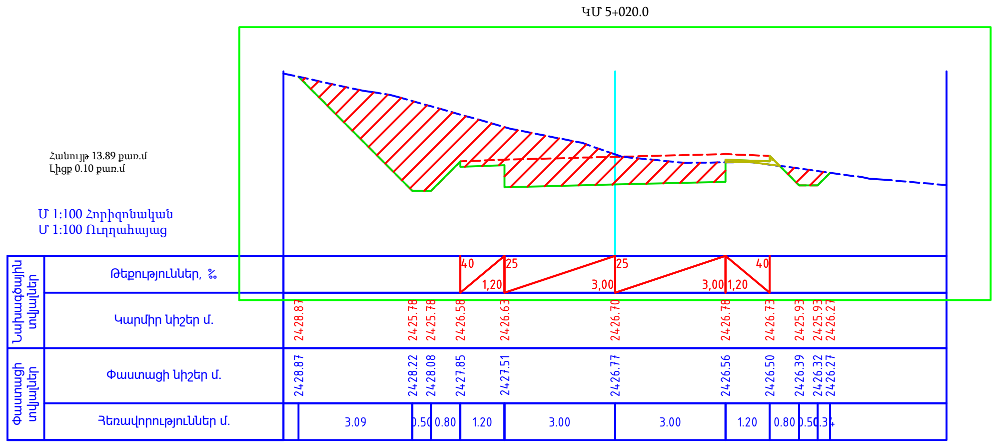

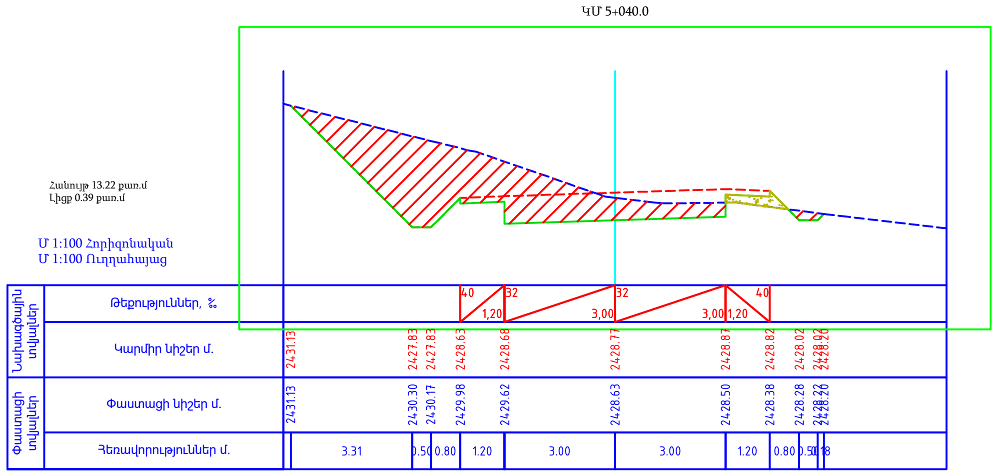

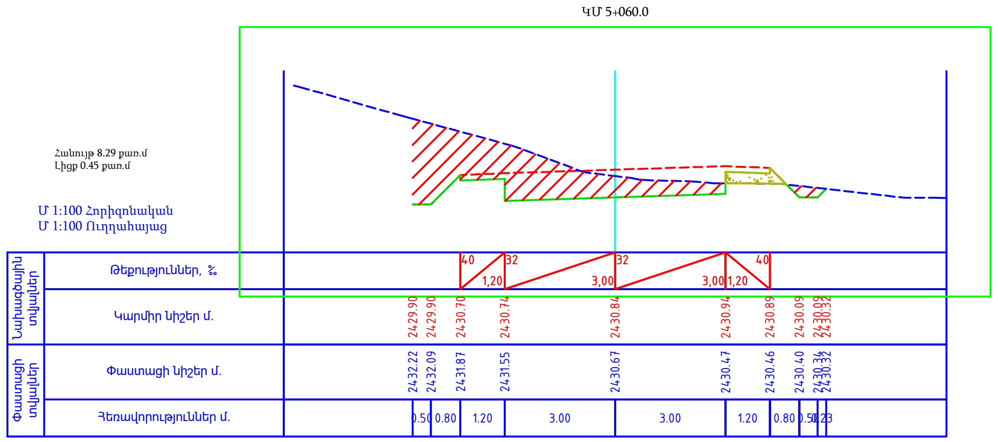

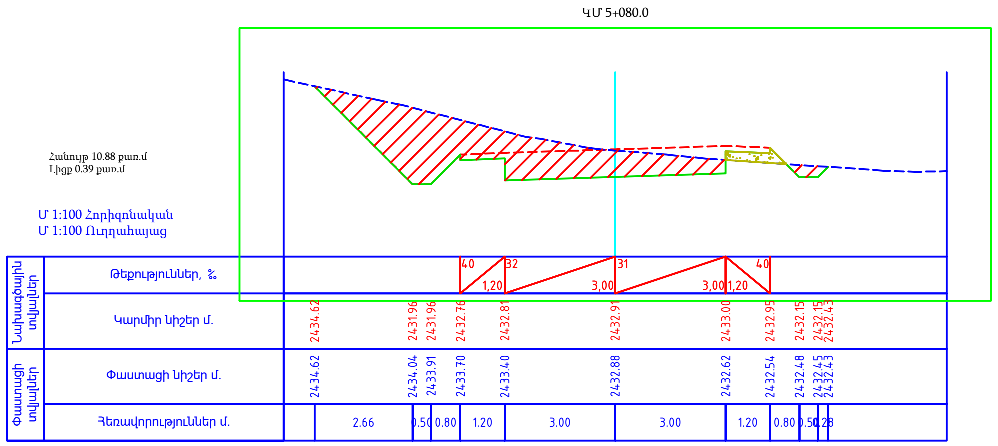

ՊԱՇՏՈՆ	Ա. ԱԶԳԱՆՈՒՆ	ՍՏՈՐԱԳ.	ԱՄՍ. ԱՄՍԹ.	Պատվիրատու` Վայոց Ձորի մարզպետարան			
				ՀՀ Վայոց ձորի մարզ, Ջերմուկ համայնքից դեպի Կարմրաշեն «Ալպյան» մարզագետիններ տանող գրունտային ճանապարհի կառուցում			
ՏՆՕՐԵՆ	Ա. ՇԻՇԱՆՅԱՆ			ՃԱՆԱՊԱՐՀԱՇԻՆԱՐԱՐԱԿԱՆ ՄԱՍ	Փուլ	Թերթ	Թերթեր
					ԱՆ	103	133
ՆԱԽԱԳԾՈՂ	Գ. ԱՎԵՏԻՍՅԱՆ			Լայնական կտրվածք	«ԱՐՇԻՆ-ՔՈՆՍԹՐԱՔՇՆ» ՍՊԸ		

ԿՄ 5+100.0

Հանույթ 9.97 քառ.մ
Լիցք 0.15 քառ.մ

Մ 1:100 Հորիզոնական
Մ 1:100 Ուղղահայաց

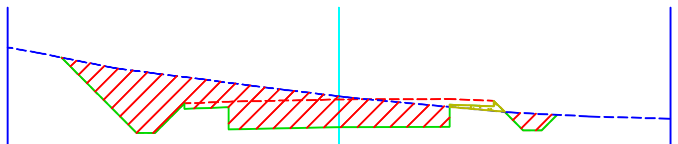

Նախագծային տվյալներ	Թեքություններ, ‰			40 / 1,20	20	3,00 / 4	3,00	1,20 / 40			
Նախագծային տվյալներ	Կարմիր նիշեր մ.	2436.07	2434.03	2434.03	2434.83	2434.88	2434.94	2434.95	2434.90	2434.10	2434.10	2434.52
Փաստացի տվյալներ	Փաստացի նիշեր մ.	2436.07	2435.71	2435.64	2435.54	2435.39	2435.02	2434.74	2434.63	2434.57	2434.54	2434.52
Փաստացի տվյալներ	Հեռավորություններ մ.	2.04	0.50	0.80	1.20	3.00	3.00	1.20	0.80	0.50	0.42	

ԿՄ 5+120.0

Հանույթ 9.24 քառ.մ
Լիցք 0.01 քառ.մ

Մ 1:100 Հորիզոնական
Մ 1:100 Ուղղահայաց

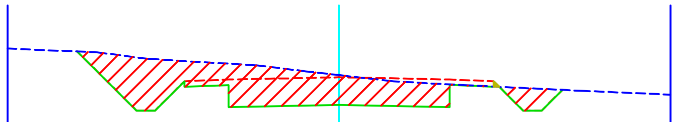

Նախագծային տվյալներ	Թեքություններ, ‰			40 / 1,20	20	3,00 / 3,00	20	1,20 / 40			
Նախագծային տվյալներ	Կարմիր նիշեր մ.	2437.35	2435.73	2435.73	2436.53	2436.58	2436.64	2436.58	2436.53	2435.73	2435.73	2436.30
Փաստացի տվյալներ	Փաստացի նիշեր մ.	2437.35	2437.18	2437.13	2437.08	2437.01	2436.70	2436.45	2436.39	2436.35	2436.33	2436.30
Փաստացի տվյալներ	Հեռավորություններ մ.	1.61	0.50	0.80	1.20	3.00	3.00	1.20	0.80	0.50	0.57	

ԿՄ 5+140.0

Հանույթ 7.83 քառ.մ
Լիցք 0.08 քառ.մ

Մ 1:100 Հորիզոնական
Մ 1:100 Ուղղահայաց

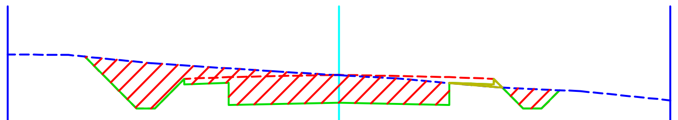

Նախագծային տվյալներ	Թեքություններ, ‰			40 / 1,20	20	3,00 / 3,00	20	1,20 / 40			
Նախագծային տվյալներ	Կարմիր նիշեր մ.	2438.64	2437.24	2437.24	2438.04	2438.08	2438.14	2438.08	2438.04	2437.24	2437.24	2437.73
Փաստացի տվյալներ	Փաստացի նիշեր մ.	2438.64	2438.50	2438.45	2438.40	2438.32	2438.13	2437.92	2437.82	2437.77	2437.75	2437.73
Փաստացի տվյալներ	Հեռավորություններ մ.	1.40	0.50	0.80	1.20	3.00	3.00	1.20	0.80	0.50	0.49	

ԿՄ 5+145.0

Հանույթ 7.51 քառ.մ
Լիցք 0.14 քառ.մ

Մ 1:100 Հորիզոնական
Մ 1:100 Ուղղահայաց

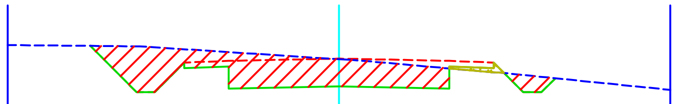

Նախագծային տվյալներ	Թեքություններ, ‰			40 / 1,20	20	3,00 / 3,00	20	1,20 / 40			
Նախագծային տվյալներ	Կարմիր նիշեր մ.	2438.90	2437.64	2437.64	2438.44	2438.49	2438.55	2438.49	2438.44	2437.64	2437.64	2438.02
Փաստացի տվյալներ	Փաստացի նիշեր մ.	2438.90	2438.89	2438.86	2438.81	2438.73	2438.54	2438.28	2438.18	2438.11	2438.06	2438.02
Փաստացի տվյալներ	Հեռավորություններ մ.	1.25	0.50	0.80	1.20	3.00	3.00	1.20	0.80	0.50	0.38	

ՊԱՇՏՈՆ	Ա. ԱԶԳԱՆՈՒՆ	ՍՏՈՐԱԳ.	ԱՄՍ. ԱՄՍԹ.	Պատվիրատու՝ Վայոց Ձորի մարզպետարան		
				ՀՀ Վայոց ձորի մարզ, Ջերմուկ համայնքից դեպի Կարմրաշեն «Ալպյան» մարզագետիններ տանող գրունտային ճանապարհի կառուցում		
ՏՆՕՐԵՆ	Ա. ՇԻՇԱՆՅԱՆ	[signature]		ՃԱՆԱՊԱՐՀԱՇԻՆԱՐԱՐԱԿԱՆ ՄԱՍ	Փուլ: ԱՆ	Թերթ: 104 / Թերթեր: 133
ՆԱԽԱԳԾՈՂ	Գ. ԱՎԵՏԻՍՅԱՆ	[signature]		Լայնական կտրվածք	«ԱՐՇԻՆ-ՔՈՆՍԹՐԱՔՇՆ» ՍՊԸ	

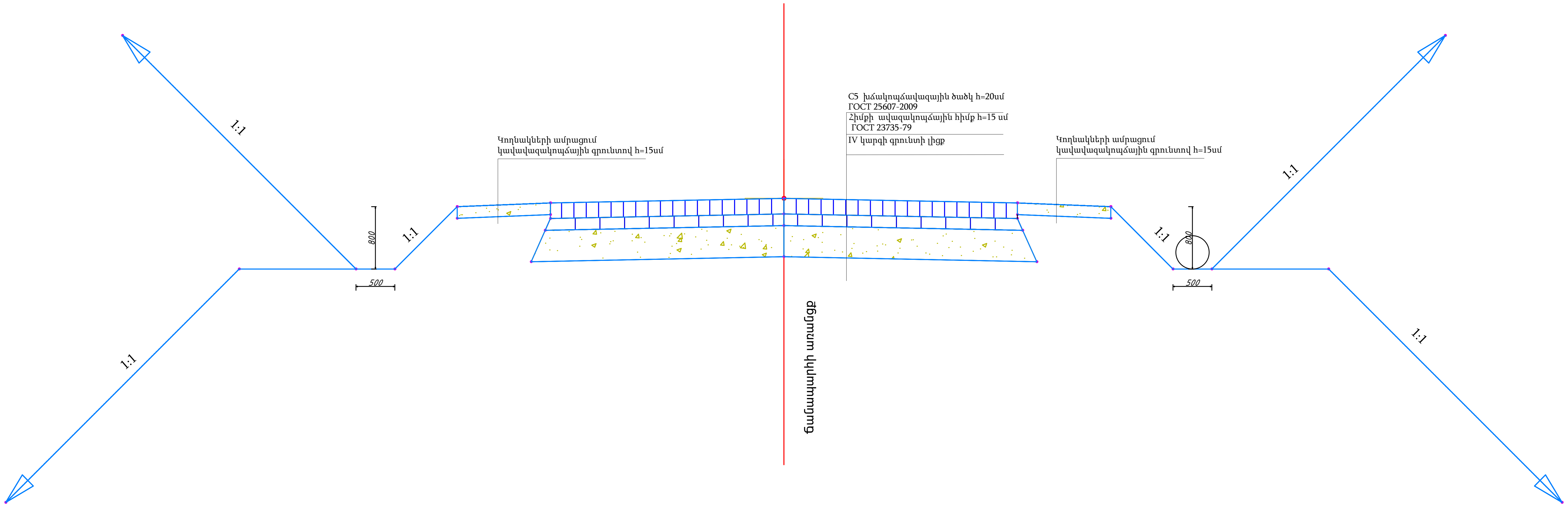

ՊԱՇՏՈՆ	Ա. ԱԶԳԱՆՈՒՆ	ՍՏՈՐԱԳ.	ԱՄՍ. ԱՄՍԹ.	Պատվիրատու՝ Վայոց Ձորի մարզպետարան		
				ՀՀ Վայոց ձորի մարզ, Ջերմուկ համայնքից դեպի Կարմրաշեն «Ալպյան» մարզագետիններ տանող գրունտային ճանապարհի կառուցում		
ՏՆՕՐԵՆ	Ա. ՇԻՇԱՆՅԱՆ			ՃԱՆԱՊԱՐՀԱՇԻՆԱՐԱՐԱԿԱՆ ՄԱՍ	Փուլ / ԱՆ	Թերթ / 105	Թերթեր / 133
ՆԱԽԱԳԾՈՂ	Գ. ԱՎԵՏԻՍՅԱՆ			Ճանապարհի պատվածքի կոնստրուկցիա	«ԱՐՇԻՆ-ՔՈՆՍԹՐԱՔՇՆ» ՍՊԸ	

Ընդհանուր տեսքը

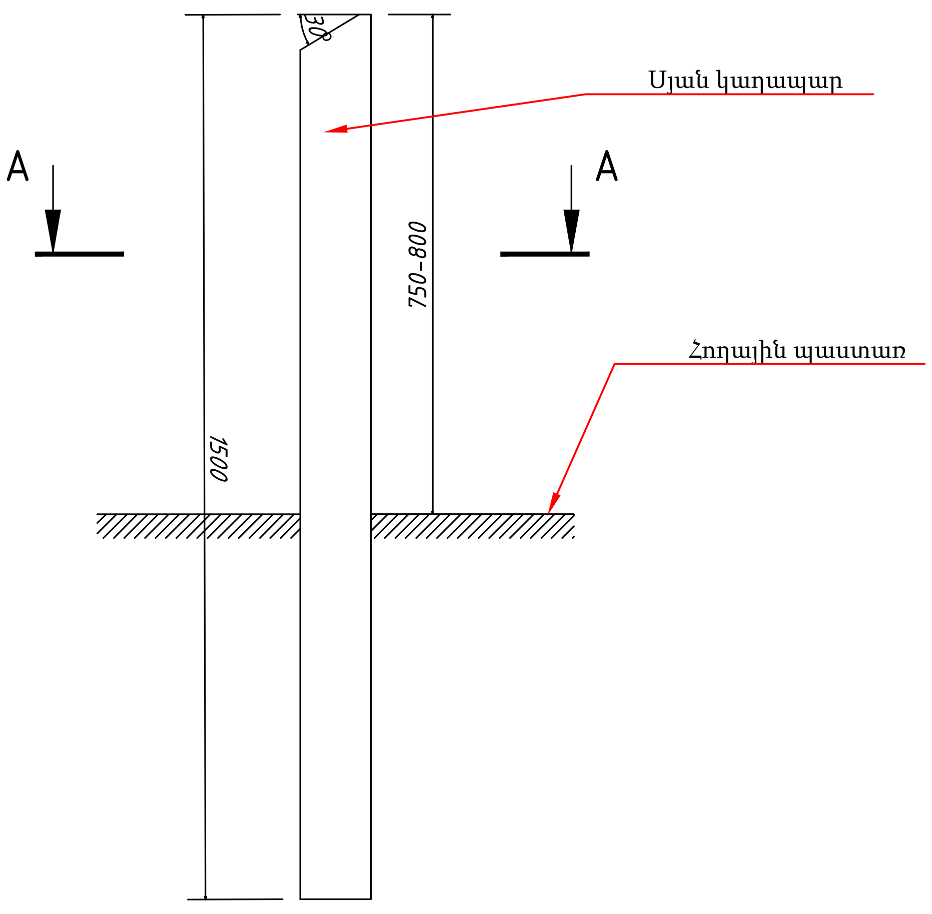

A-A

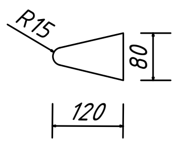

Ուղղահայաց գծանշում

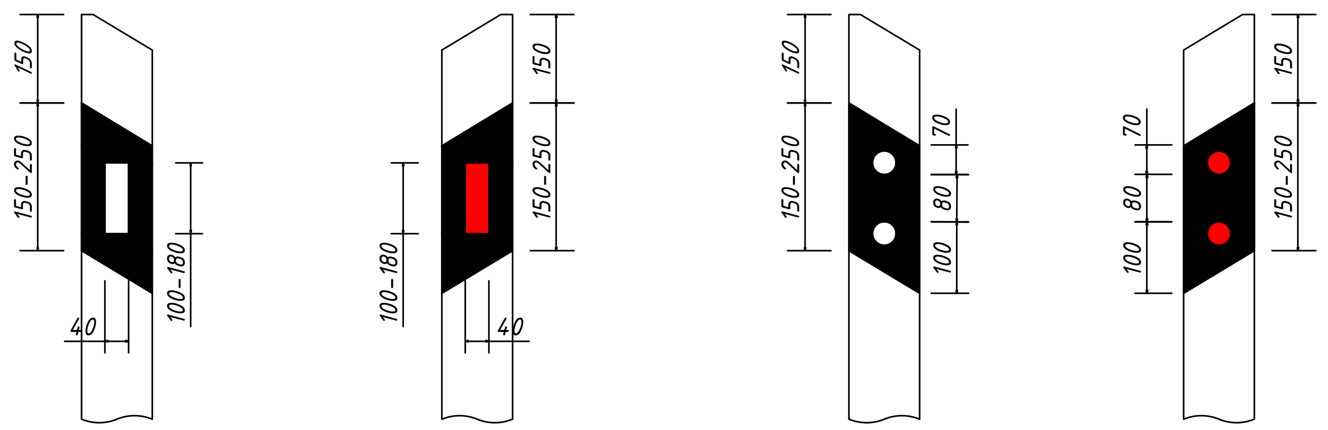

Ծանոթություն

1. Տիպային նախագիծ ГОСТ 50970-2011
2. Չափերը տրված են մմ-ով:

ՊԱՇՏՈՆ	Ա. ԱԶԳԱՆՈՒՆ	ՍՏՈՐԱԳ.	ԱՄՍ. ԱՄՍԹ.	Պատվիրատու՝ Վայոց Ձորի մարզպետարան			
				ՀՀ Վայոց ձորի մարզ, Ջերմուկ համայնքից դեպի Կարմրաշեն «Ալպյան» մարզագետիններ տանող գրունտային ճանապարհի կառուցում			
ՏՆՕՐԵՆ	Ա. ՇԻՇԱՆՅԱՆ			ՃԱՆԱՊԱՐՀԱՇԻՆԱՐԱՐԱԿԱՆ ՄԱՍ	Փուլ	Թերթ	Թերթեր
					ԱՆ	106	133
ՆԱԽԱԳԾՈՂ	Գ. ԱՎԵՏԻՍՅԱՆ			C1 տիպի ազդանշանային սյան կոնստրուկցիա	«ԱՐՇԻՆ-ՔՈՆՍԹՐԱՔՇՆ» ՍՊԸ		

Ջրթող խողովակի մուտքի գլխամաս
Մ 1:40

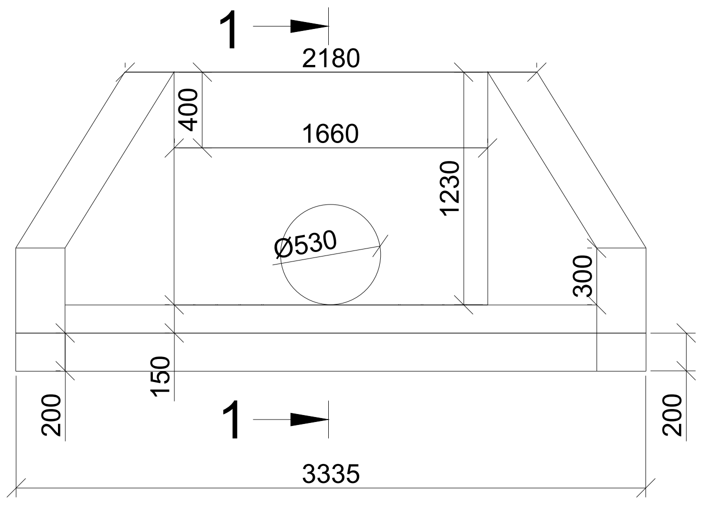

Կտրվածք 1-1
Մ 1:40

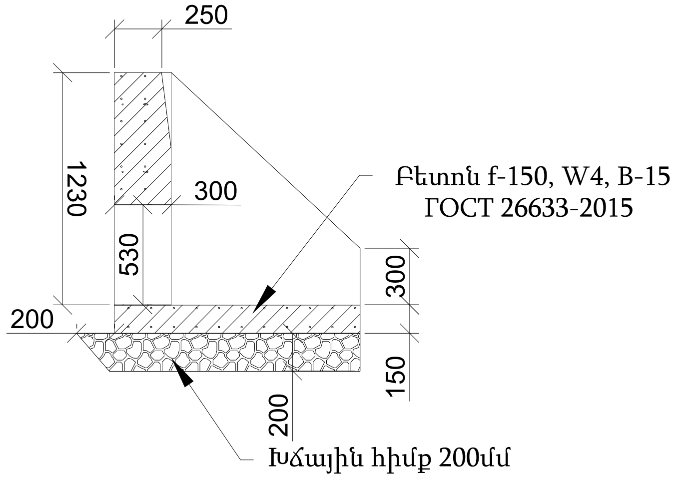

Գլխամասի ելքի ամրանային ցանց
Կտրվածք 2-2
Մ 1:40

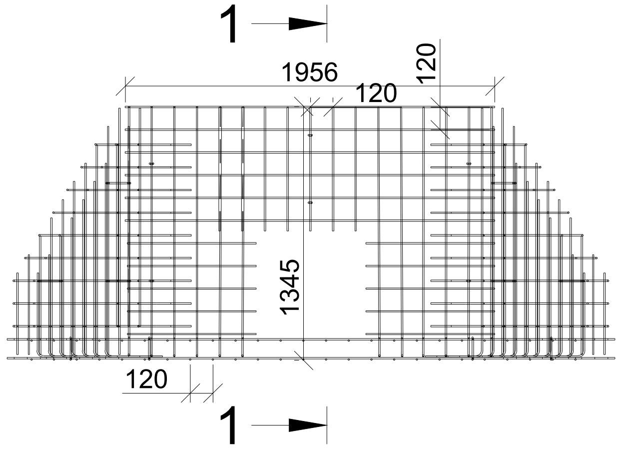

Կտրվածք 1-1
Մ 1:40

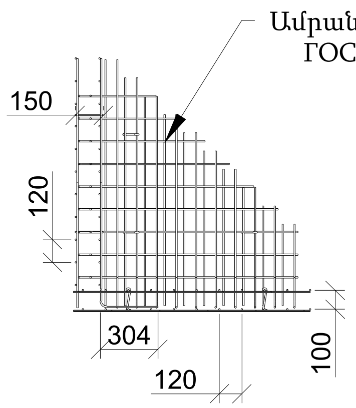

Ջրթող խողովակի մուտքի գլխամաս
Մ 1:40

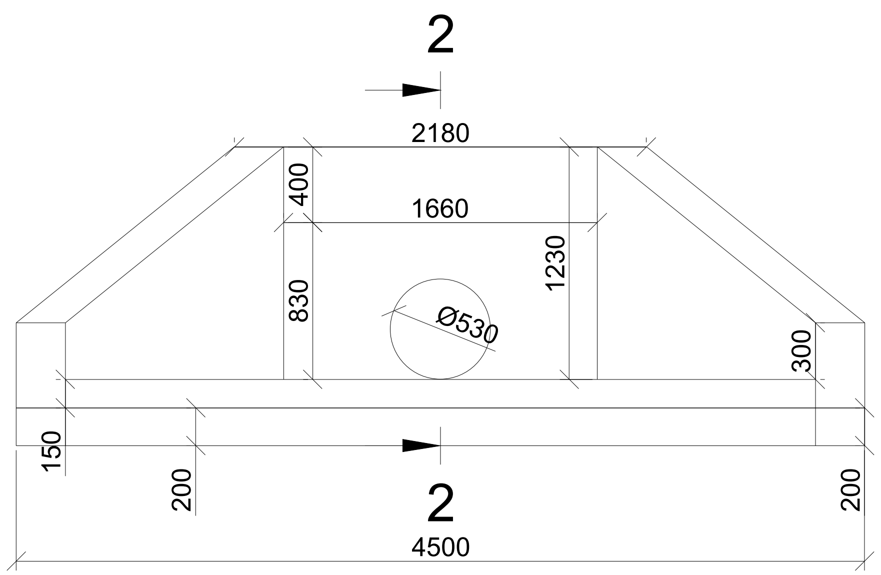

Կտրվածք 2-2
Մ 1:40

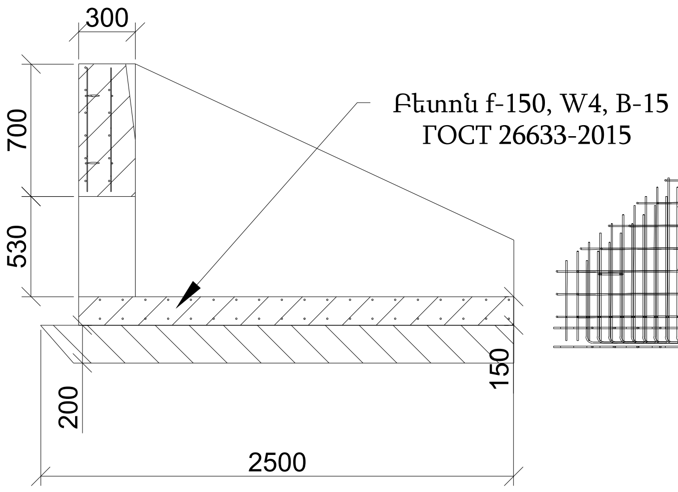

Գլխամասի մուտքի ամրանային ցանց
Կտրվածք 2-2
Մ 1:40

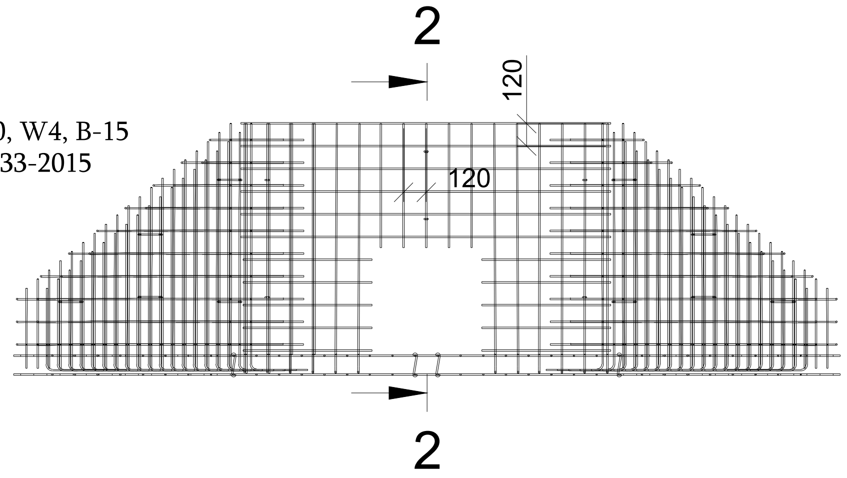

Կտրվածք 2-2
Մ 1:40

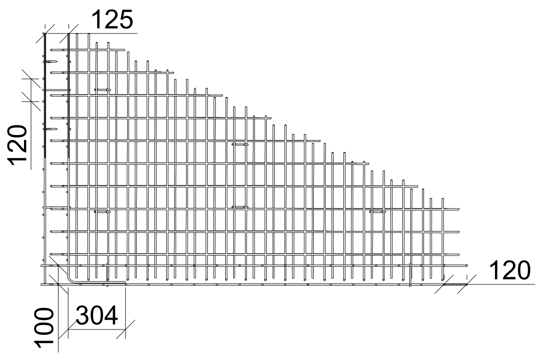

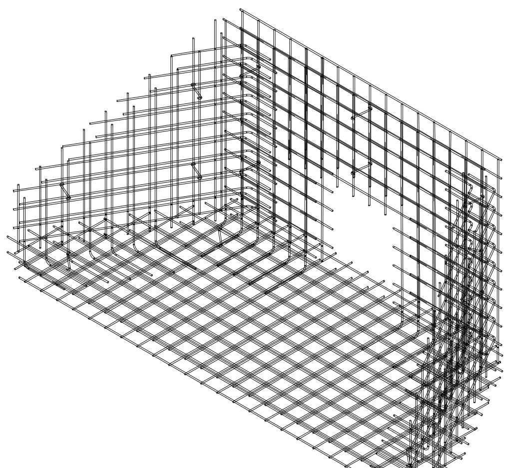

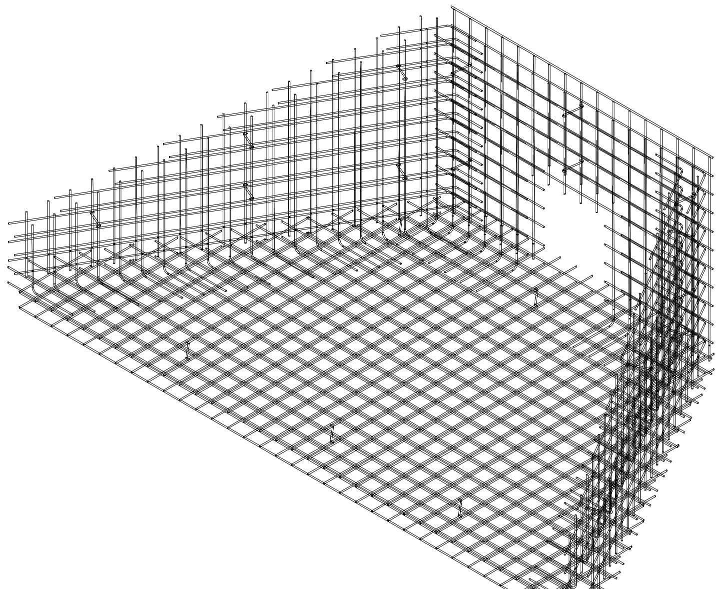

ՊԱՇՏՈՆ	Ա. ԱԶԳԱՆՈՒՆ	ՍՏՈՐԱԳ.	ԱՄՍ. ԱՄՍԹ.	Պատվիրատու՝ Վայոց Ձորի մարզպետարան		
				ՀՀ Վայոց Ձորի մարզ, Ջերմուկ համայնքից դեպի Կարմրաշեն «Ալպյան» մարզագետիններ տանող գրունտային ճանապարհի կառուցում		
					Փուլ	Թերթ	Թերթեր
ՏՆՕՐԵՆ	Ա. ՇԻՇԱՆՅԱՆ			ՃԱՆԱՊԱՐՀԱՇԻՆԱՐԱՐԱԿԱՆ ՄԱՍ	ԱՆ	107	133
ՆԱԽԱԳԾՈՂ	Գ. ԱՎԵՏԻՍՅԱՆ			Ջրթող խողովակի մուտքի և ելքի գլխամասերի հանգույց 1	ԱՐՇԻՆ-ՔՈՆՍԹՐԱՔՇՆ ՍՊԸ		

Կտրվածք 1-1
Մ 1:50

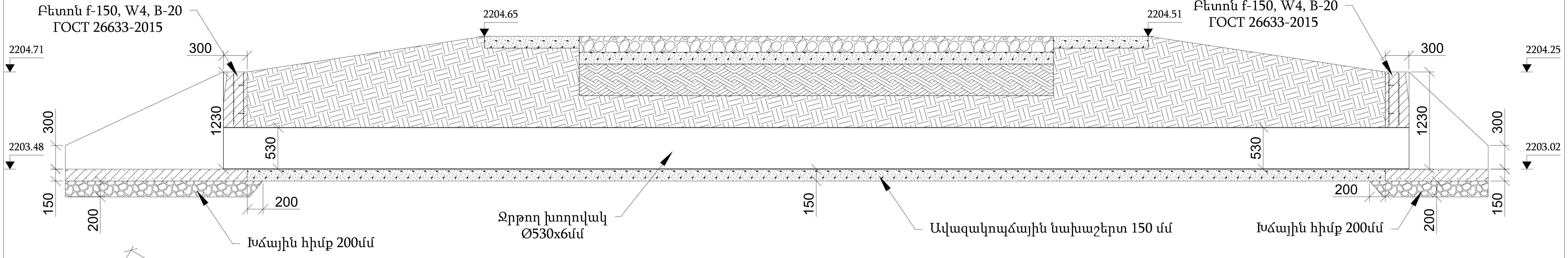

Ջրթող խողովակի գլխամասերի հատակագիծ
Մ 1:50

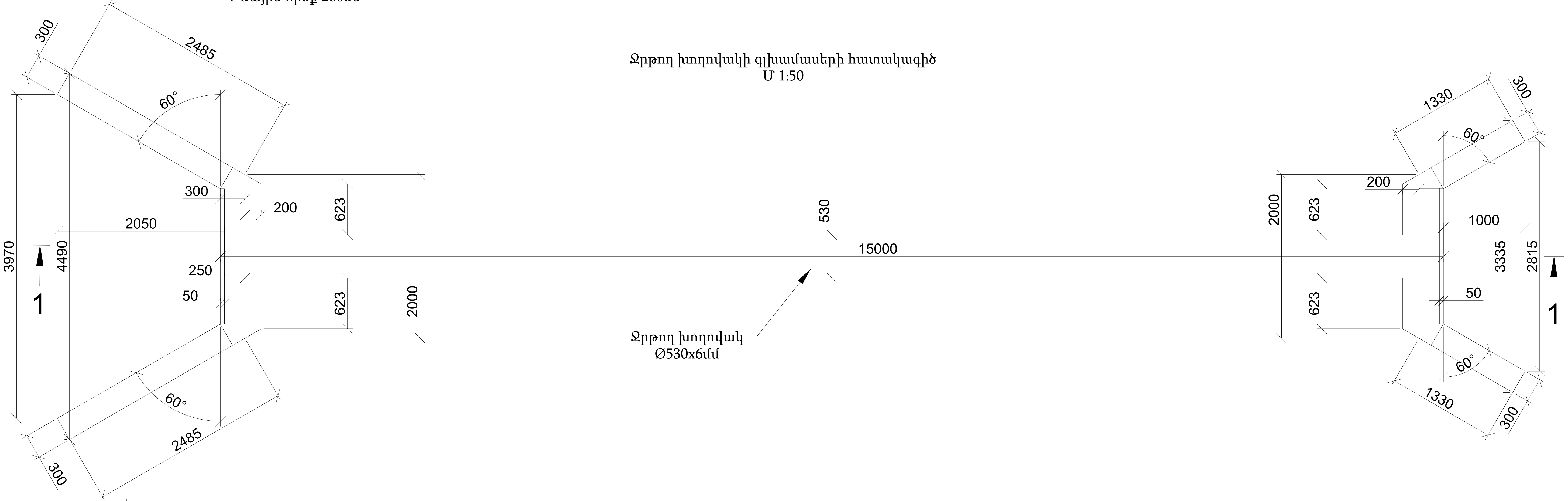

КМ 0+540.0-ում Ջրթող խողովակի և գլխամասերի կառուցման նյութերի մասնագիր			
№	Անվանումը	Չափման միավորը	Ընդամենը
1	Մետաղական խողովակ Ø530x6 մմ	մ	15.0
2	Խողովակի երկշերտ հիդրոմեկուսացում բիտումային մածիկով	$մ^2$	24.96
3	Խողովակի ավազակոպճային նախաշերտ h=15սմ	$մ^3$	1.08
4	Ամրան A500C Ø8մմ ГОСТ 12004-81	տ	0.298
5	Գլխամասերի խճային հիմք h=20սմ ГОСТ 8267-93	$մ^3$	2.32
6	Գլխամասերի բետոն f-150, W4, B-20 ГОСТ 26633-2015	$մ^3$	4.57
7	Գլխամասերի գրունտի հետ շփվող հատվածների երկշերտ ջրամեկուսացում բիտումային մածիկով	$մ^2$	10.7

ՊԱՇՏՈՆ	Ա. ԱԶԳԱՆՈՒՆ	ՍՏՈՐԱԳ.	ԱՄՍ. ԱՄՍԹ.	Պատվիրատու՝ Վայոց Ձորի մարզպետարան			
				ՀՀ Վայոց Ձորի մարզ, Ջերմուկ համայնքից դեպի Կարմրաշեն «Ալպյան» մարգագետիններ տանող գրունտային ճանապարհի կառուցում			
ՏՆՕՐԵՆ	Ա. ՇԻՇԱՆՅԱՆ			ՃԱՆԱՊԱՐՀԱՇԻՆԱՐԱՐԱԿԱՆ ՄԱՍ	Փուլ	Թերթ	Թերթեր
					ԱՆ	108	133
ՆԱԽԱԳԾՈՂ	Գ. ԱՎԵՏԻՍՅԱՆ			КМ 0+540.0-ում Ջրթող խողովակի և գլխամասերի հատակագիծ, կտրվածք, կառուցման նյութերի մասնագիր	ԱՐՇԻՆ-ՔՈՆՍԹՐԱՔՇՆ ՍՊԸ		

Կտրվածք 1-1
Մ 1:50

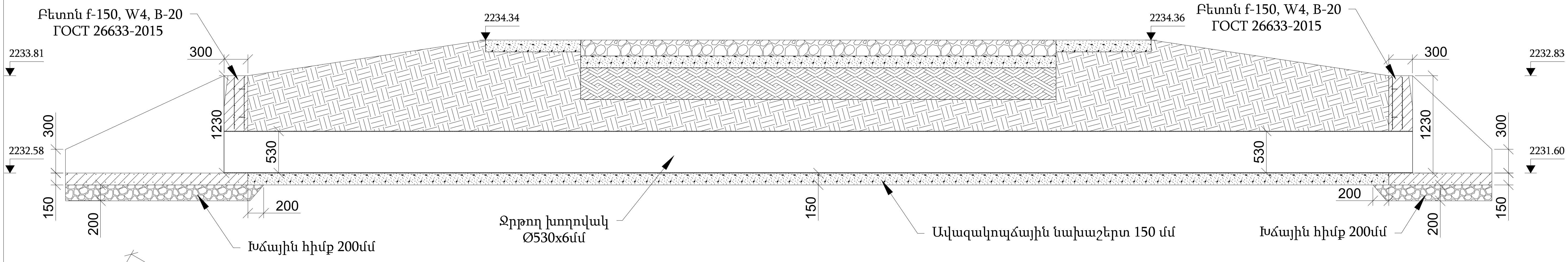

Ջրթող խողովակի գլխամասերի հատակագիծ
Մ 1:50

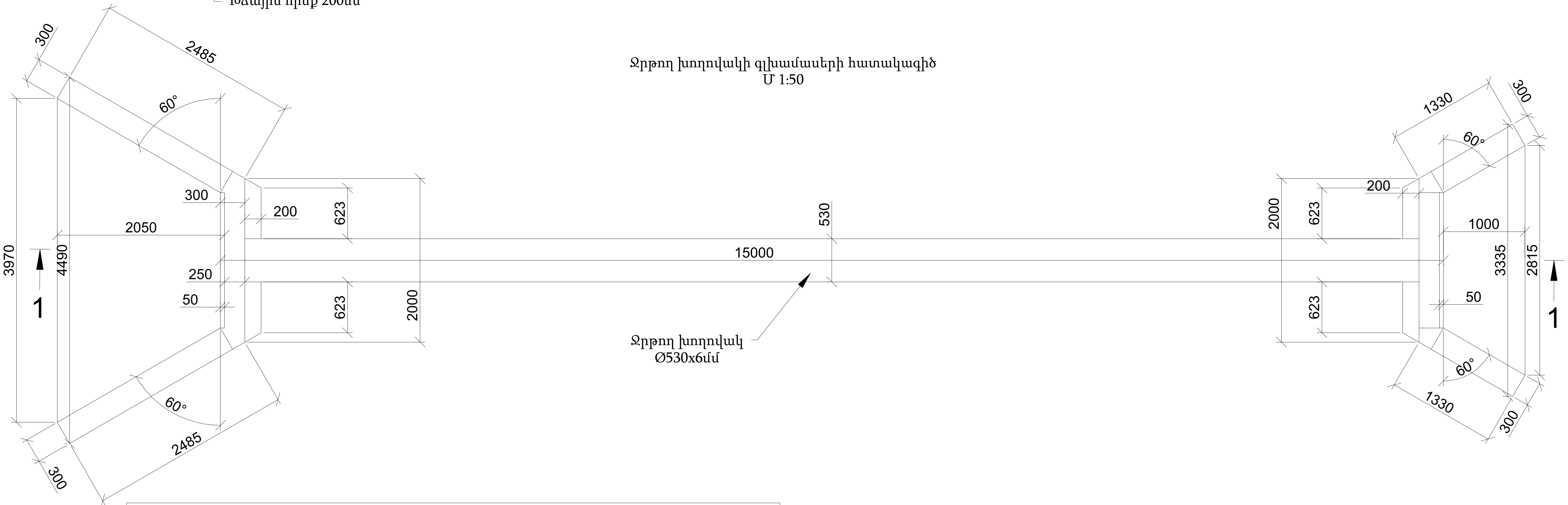

КМ 0+880.0-ում Ջրթող խողովակի և գլխամասերի կառուցման նյութերի մասնագիր			
№	Անվանումը	Չափման միավորը	Ընդամենը
1	Մետաղական խողովակ Ø530x6 մմ	մ	15.0
2	Խողովակի երկշերտ հիդրոմեկուսացում բիտումային մածիկով	մ²	24.96
3	Խողովակի ավազակոպճային նախաշերտ h=15սմ	մ³	1.08
4	Ամրան A500C Ø8մմ ГОСТ 12004-81	տ	0.298
5	Գլխամասերի խճային հիմք h=20սմ ГОСТ 8267-93	մ³	2.32
6	Գլխամասերի բետոն f-150, W4, B-20 ГОСТ 26633-2015	մ³	4.57
7	Գլխամասերի գրունտի հետ շփվող հատվածների երկշերտ ջրամեկուսացում բիտումային մածիկով	մ²	10.7

ՊԱՇՏՈՆ	Ա. ԱԶԳԱՆՈՒՆ	ՍՏՈՐԱԳ.	ԱՄՍ. ԱՄՍԹ.	Պատվիրատու՝ Վայոց Ձորի մարզպետարան		
				ՀՀ Վայոց Ձորի մարզ, Ջերմուկ համայնքից դեպի Կարմրաշեն «Ալպյան» մարզագետիններ տանող գրունտային ճանապարհի կառուցում		
ՏՆՕՐԵՆ	Ա. ՇԻՇԱՆՅԱՆ			ՃԱՆԱՊԱՐՀԱՇԻՆԱՐԱՐԱԿԱՆ ՄԱՍ	Փուլ: ԱՆ	Թերթ: 109 / Թերթեր: 133
ՆԱԽԱԳԾՈՂ	Գ. ԱՎԵՏԻՍՅԱՆ			КМ 0+880.0-ում Ջրթող խողովակի և գլխամասերի հատակագիծ, կտրվածք, կառուցման նյութերի մասնագիր	ԱՐՇԻՆ-ՔՈՆՍԹՐԱՔՇՆ ՍՊԸ	

Կտրվածք 1-1
Մ 1:50

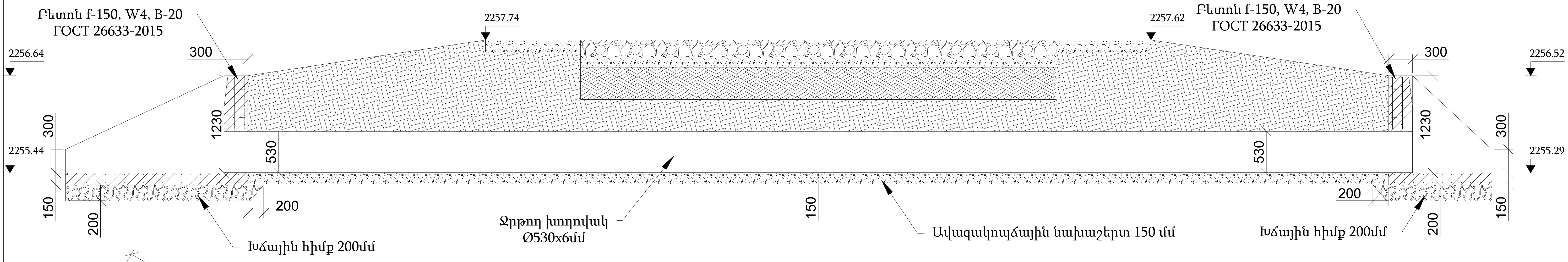

Ջրթող խողովակի գլխամասերի հատակագիծ
Մ 1:50

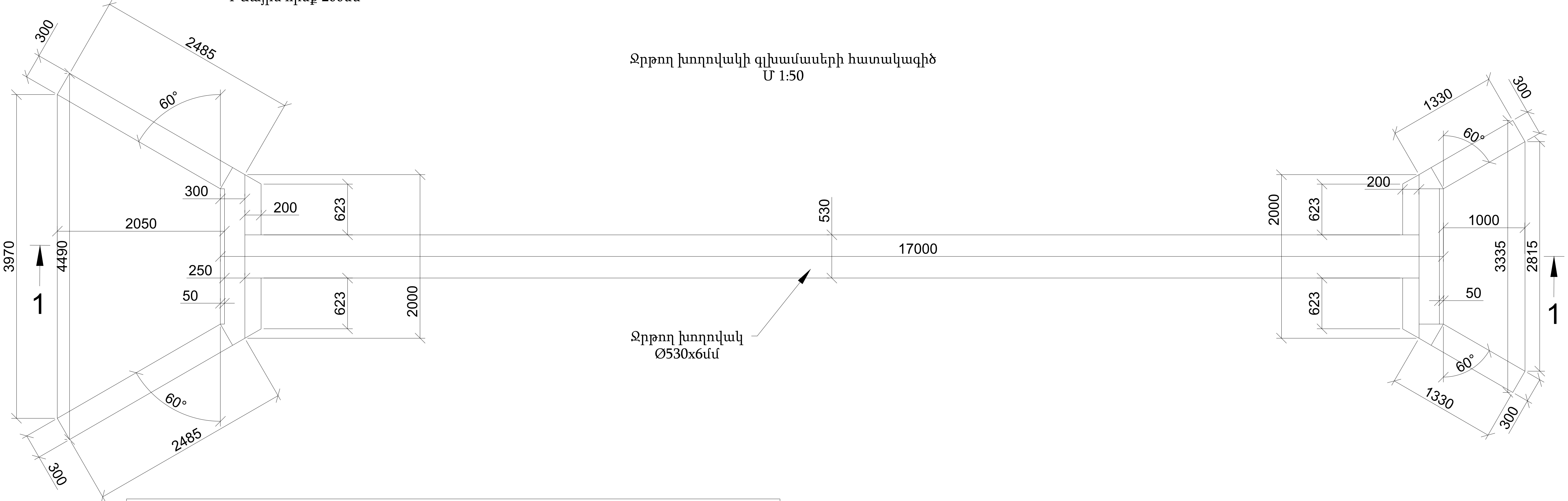

КՄ 2+049.0-ում Ջրթող խողովակի և գլխամասերի կառուցման նյութերի մասնագիր			
№	Անվանումը	Չափման միավորը	Ընդամենը
1	Մետաղական խողովակ Ø530x6 մմ	մ	17.0
2	Խողովակի երկշերտ հիդրոմեկուսացում բիտումային մածիկով	մ²	28.29
3	Խողովակի ավազակոպճային նախաշերտ h=15սմ	մ³	1.27
4	Ամրան А500С Ø8մմ ГОСТ 12004-81	տ	0.298
5	Գլխամասերի խճային հիմք h=20սմ ГОСТ 8267-93	մ³	2.32
6	Գլխամասերի բետոն f-150, W4, B-20 ГОСТ 26633-2015	մ³	4.57
7	Գլխամասերի գրունտի հետ շփվող հատվածների երկշերտ ջրամեկուսացում բիտումային մածիկով	մ²	10.7

ՊԱՇՏՈՆ	Ա. ԱԶԳԱՆՈՒՆ	ՍՏՈՐԱԳ.	ԱՄՍ. ԱՄՍԹ.
ՏՆՕՐԵՆ	Ա. ՇԻՇԱՆՅԱՆ		
ՆԱԽԱԳԾՈՂ	Գ. ԱՎԵՏԻՍՅԱՆ		

Պատվիրատու՝ Վայոց Ձորի մարզպետարան

ՀՀ Վայոց Ձորի մարզ, Ջերմուկ համայնքից դեպի Կարմրաշեն «Ալպյան» մարզագետիններ տանող գրունտային ճանապարհի կառուցում

ՃԱՆԱՊԱՐՀԱՇԻՆԱՐԱՐԱԿԱՆ ՄԱՍ

Փուլ	Թերթ	Թերթեր
ԱՆ	110	133

КՄ 2+049.0-ում Ջրթող խողովակի և գլխամասերի հատակագիծ, կտրվածք, կառուցման նյութերի մասնագիր

ԱՐՇԻՆ-ՔՈՆՍԹՐԱՔՇՆ ՍՊԸ

Կտրվածք 1-1
Մ 1:50

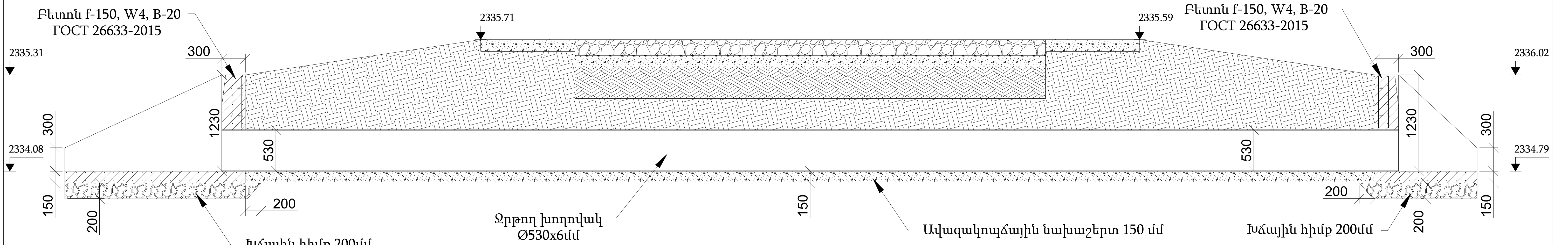

Ջրթող խողովակի գլխամասերի հատակագիծ
Մ 1:50

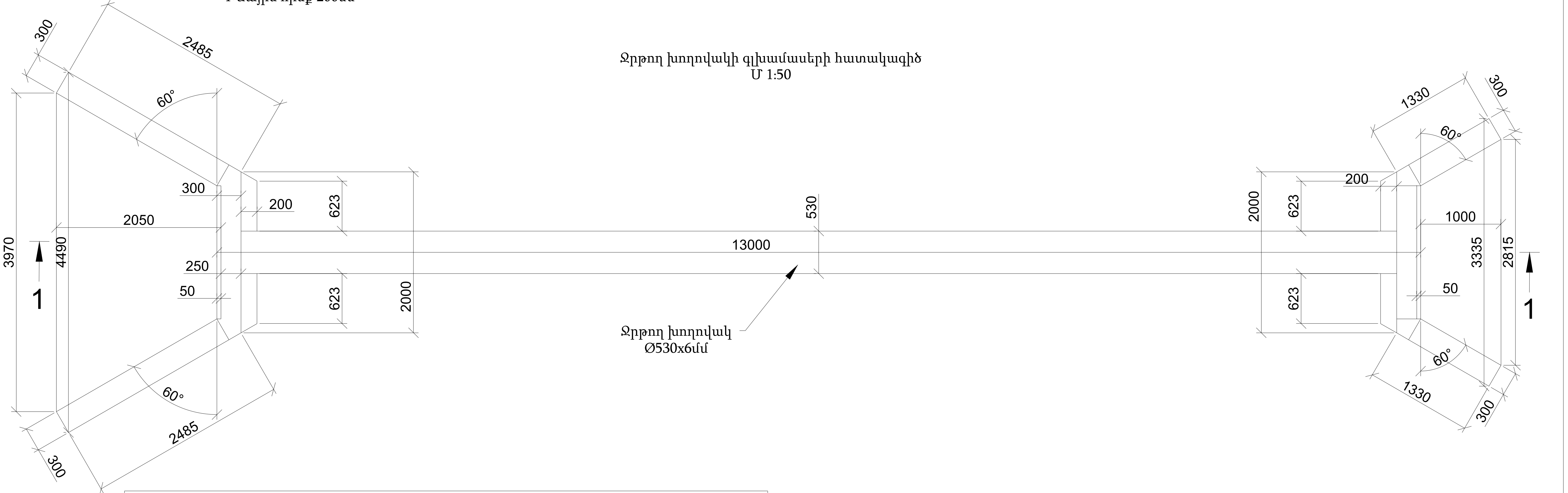

ԿՄ 3+590.0-ում Ջրթող խողովակի և գլխամասերի կառուցման նյութերի մասնագիր			
№	Անվանումը	Չափման միավորը	Ընդամենը
1	Մետաղական խողովակ Ø530x6 մմ	մ	13.0
2	Խողովակի երկշերտ հիդրոմեկուսացում բիտումային մածիկով	մ²	21.63
3	Խողովակի ավազակոպճային նախաշերտ h=15սմ	մ³	0.975
4	Ամրան A500C Ø8մմ ГОСТ 12004-81	տ	0.298
5	Գլխամասերի խճային հիմք h=20սմ ГОСТ 8267-93	մ³	2.32
6	Գլխամասերի բետոն f-150, W4, B-20 ГОСТ 26633-2015	մ³	4.57
7	Գլխամասերի գրունտի հետ շփվող հատվածների երկշերտ ջրամեկուսացում բիտումային մածիկով	մ²	10.7

ՊԱՇՏՈՆ	Ա. ԱԶԳԱՆՈՒՆ	ՍՏՈՐԱԳ.	ԱՄՍ. ԱՄՍԹ.	Պատվիրատու՝ Վայոց Ձորի մարզպետարան		
				ՀՀ Վայոց Ձորի մարզ, Ջերմուկ համայնքից դեպի Կարմրաշեն «Ալայան» մարզագետիններ տանող գրունտային ճանապարհի կառուցում		
ՏՆՕՐԵՆ	Ա. ՇԻՇԱՆՅԱՆ			ՃԱՆԱՊԱՐՀԱՇԻՆԱՐԱՐԱԿԱՆ ՄԱՍ	Փուլ / ԱՆ	Թերթ / 111	Թերթեր / 133
ՆԱԽԱԳԾՈՂ	Գ. ԱՎԵՏԻՍՅԱՆ			ԿՄ 3+590.0-ում Ջրթող խողովակի և գլխամասերի հատակագիծ, կտրվածք, կառուցման նյութերի մասնագիր	ԱՐՇԻՆ-ՔՈՆՍԹՐԱՔՇՆ ՍՊԸ	

Կտրվածք 1-1
Մ 1:50

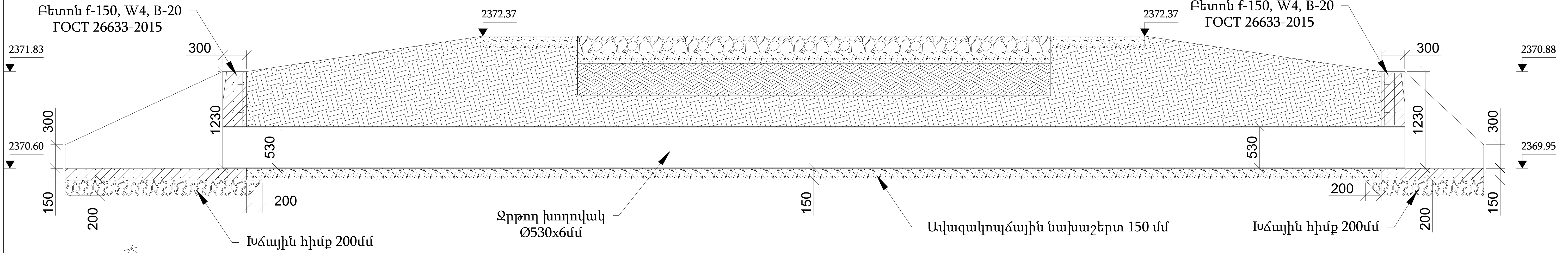

Ջրթող խողովակի գլխամասերի հատակագիծ
Մ 1:50

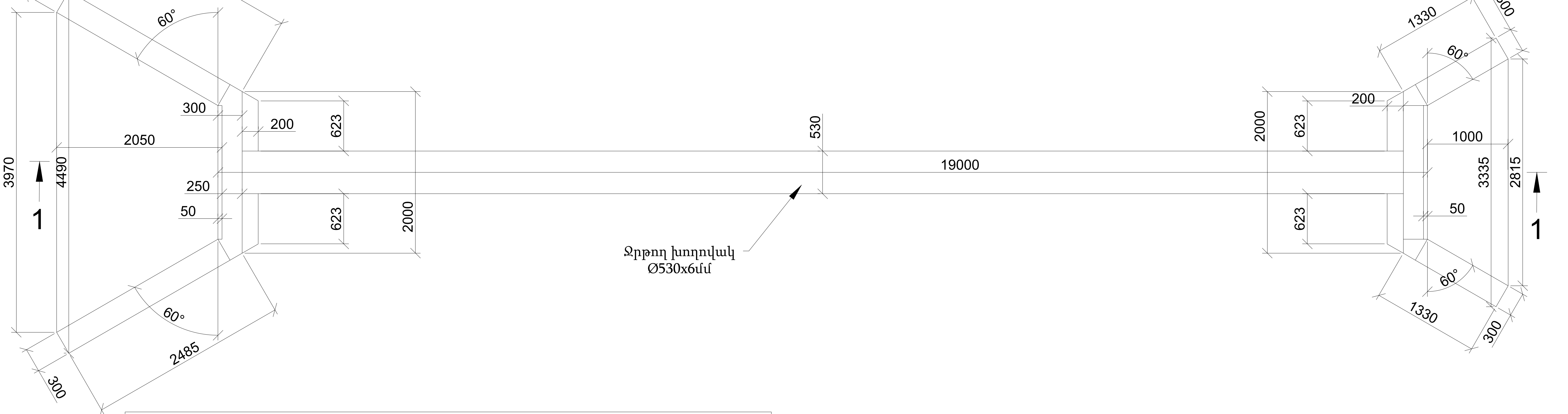

КМ 4+520.0-ում Ջրթող խողովակի և գլխամասերի կառուցման նյութերի մասնագիր			
№	Անվանումը	Չափման միավորը	Ընդամենը
1	Մետաղական խողովակ Ø530x6 մմ	մ	19.0
2	Խողովակի երկշերտ հիդրոմեկուսացում բիտումային մածիկով	մ²	31.62
3	Խողովակի ավազակոպճային նախաշերտ h=15սմ	մ³	1.425
4	Ամրան A500C Ø8մմ ГОСТ 12004-81	տ	0.298
5	Գլխամասերի խճային հիմք h=20սմ ГОСТ 8267-93	մ³	2.32
6	Գլխամասերի բետոն f-150, W4, B-20 ГОСТ 26633-2015	մ³	4.57
7	Գլխամասերի գրունտի հետ շփվող հատվածների երկշերտ ջրամեկուսացում բիտումային մածիկով	մ²	10.7

ՊԱՇՏՈՆ	Ա. ԱԶԳԱՆՈՒՆ	ՍՏՈՐԱԳ.	ԱՄՍ. ԱՄՍԹ.
ՏՆՕՐԵՆ	Ա. ՇԻՇԱՆՅԱՆ	[signature]	
ՆԱԽԱԳԾՈՂ	Գ. ԱՎԵՏԻՍՅԱՆ	[signature]	

Պատվիրատու՝ Վայոց Ձորի մարզպետարան

ՀՀ Վայոց Ձորի մարզ, Ջերմուկ համայնքից դեպի Կարմրաշեն «Ալպյան» մարգագետիններ տանող գրունտային ճանապարհի կառուցում

ՃԱՆԱՊԱՐՀԱՇԻՆԱՐԱՐԱԿԱՆ ՄԱՍ

Փուլ	Թերթ	Թերթեր
ԱՆ	112	133

КМ 4+520.0-ում Ջրթող խողովակի և գլխամասերի հատակագիծ, կտրվածք, կառուցման նյութերի մասնագիր

ԱՐՇԻՆ-ՔՈՆՍԹՐԱՔՇՆ ՍՊԸ

Ջրթող խողովակի մուտքի գլխամաս
Մ 1:40

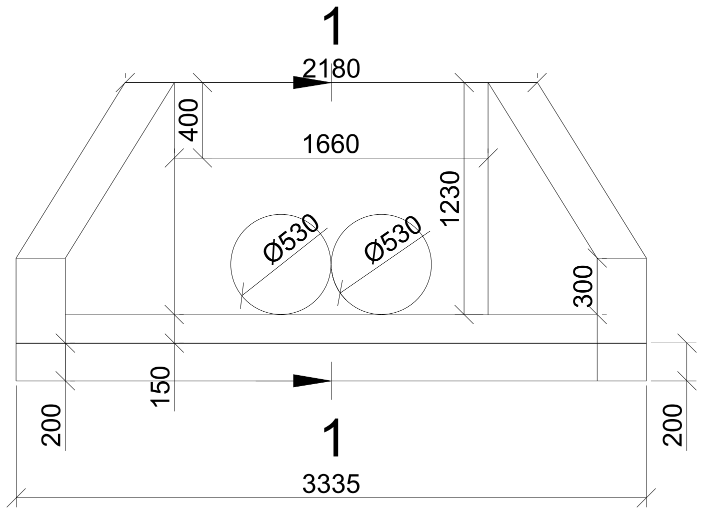

Կտրվածք 1-1
Մ 1:40

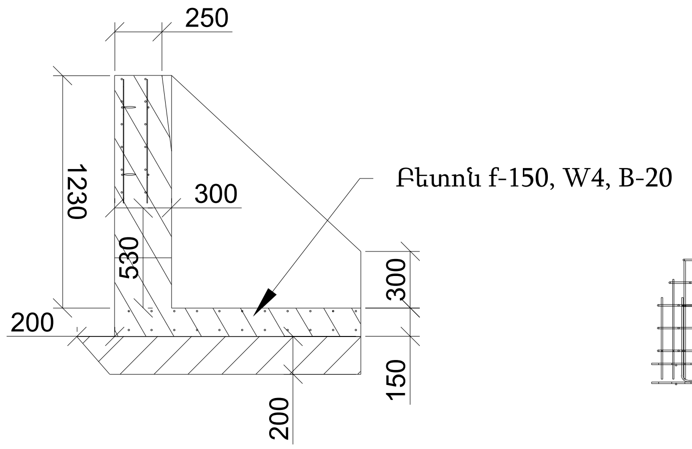

Գլխամասի ելքի ամրանային ցանց
Կտրվածք 1-1
Մ 1:40

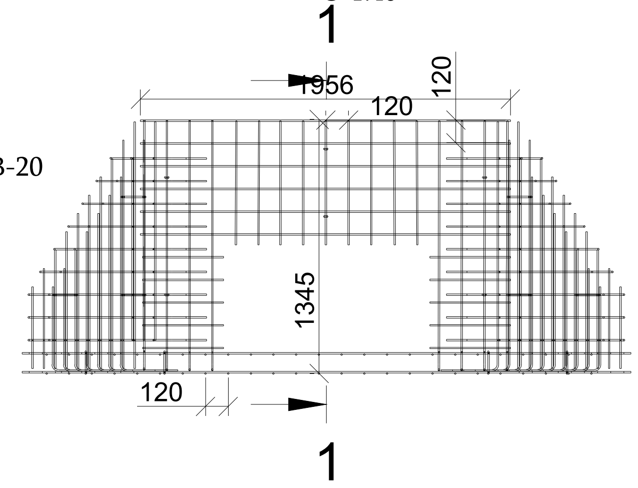

Կտրվածք 1-1
Մ 1:40

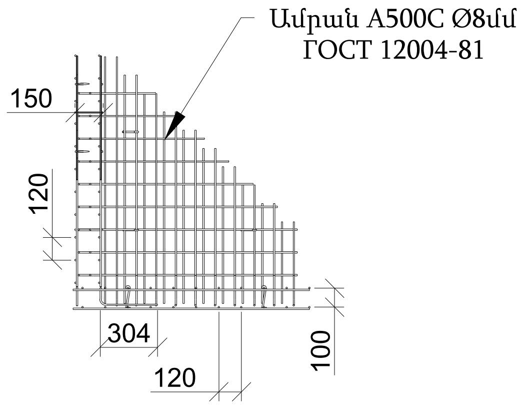

Ջրթող խողովակի մուտքի գլխամաս
Մ 1:40

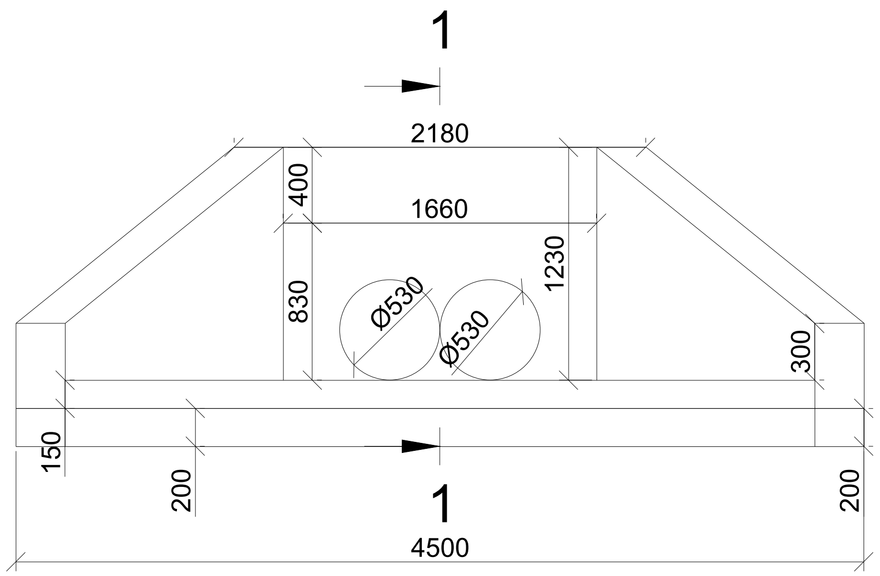

Կտրվածք 2-2
Մ 1:40

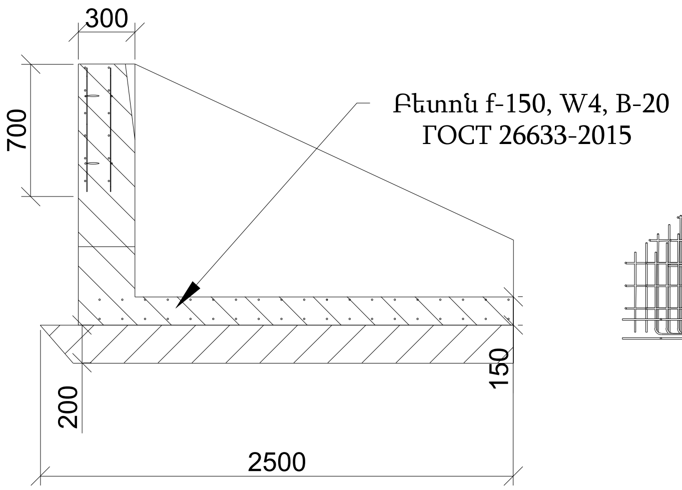

Գլխամասի մուտքի ամրանային ցանց
Կտրվածք 2-2
Մ 1:40

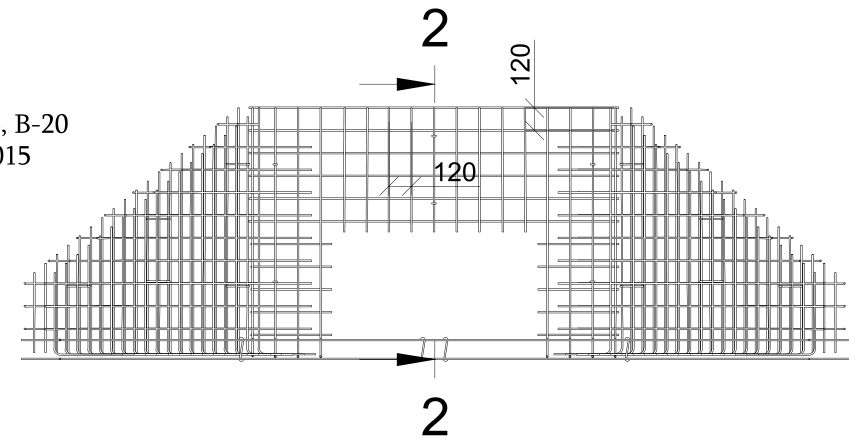

Կտրվածք 2-2
Մ 1:40

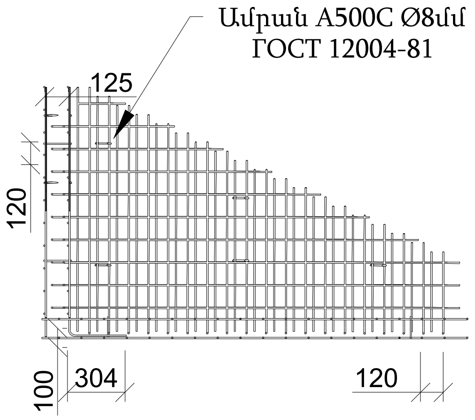

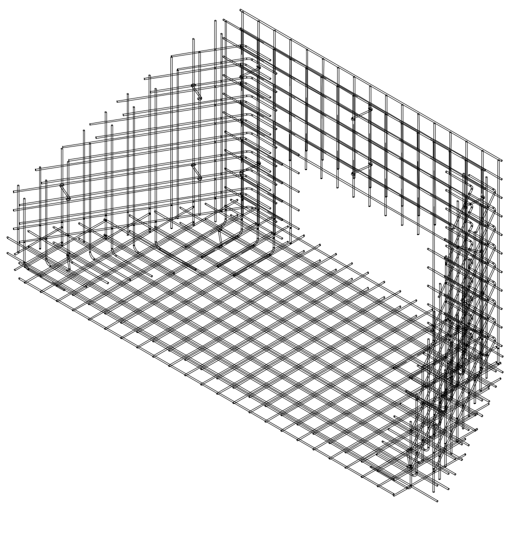

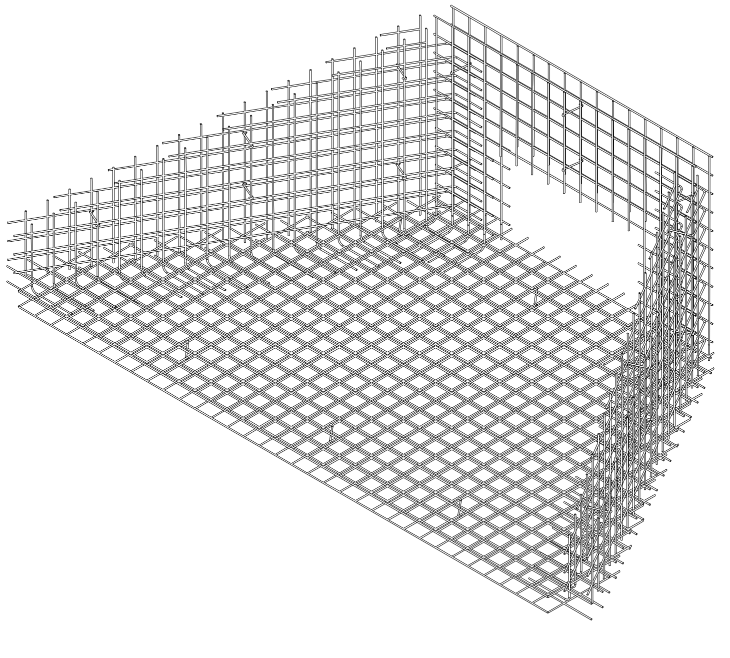

ՊԱՇՏՈՆ	Ա. ԱԶԳԱՆՈՒՆ	ՍՏՈՐԱԳ.	ԱՄՍ. ԱՄՍԹ.	Պատվիրատու՝ Վայոց Ձորի մարզպետարան		
				ՀՀ Վայոց Ձորի մարզ, Ջերմուկ համայնքից դեպի Կարմրաշեն «Ալպյան» մարգագետիններ տանող գրունտային ճանապարհի կառուցում		
ՏՆՕՐԵՆ	Ա. ՇԻՇԱՆՅԱՆ			ՃԱՆԱՊԱՐՀԱՇԻՆԱՐԱՐԱԿԱՆ ՄԱՍ	Փուլ	Թերթ	Թերթեր
ՆԱԽԱԳԾՈՂ	Գ. ԱՎԵՏԻՍՅԱՆ				ԱՆ	113	133
				Ջրթող խողովակի մուտքի և ելքի գլխամասերի հանգույց 2	ԱՐՇԻՆ-ՔՈՆՍԹՐԱՔՇՆ ՍՊԸ	

Կտրվածք 1-1
Մ 1:50

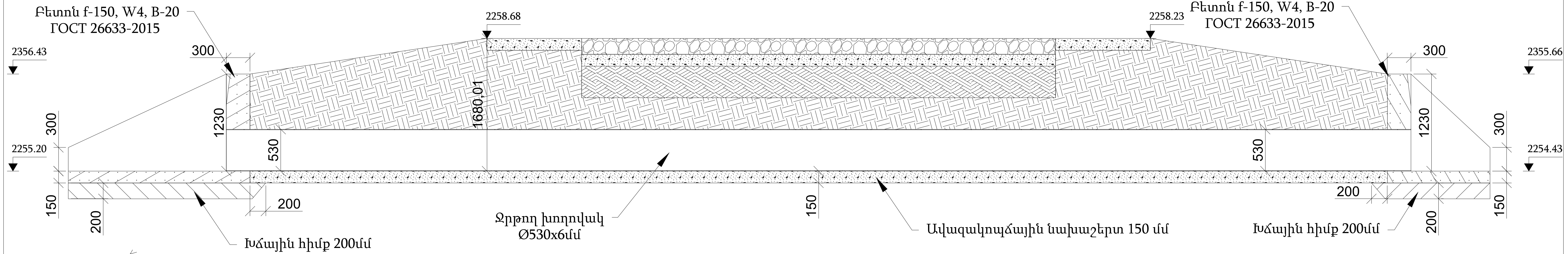

Ջրթող խողովակի գլխամասերի հատակագիծ
Մ 1:50

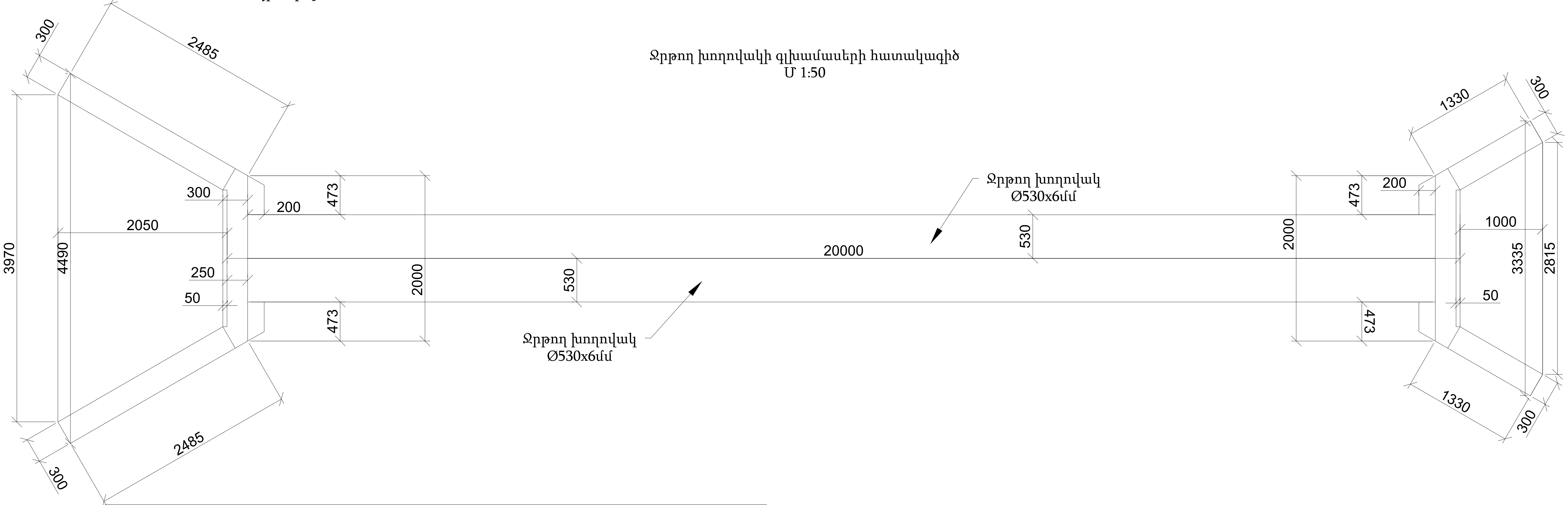

ԿՄ 1+395.0-ում Ջրթող խողովակի և գլխամասերի կառուցման նյութերի մասնագիր			
№	Անվանումը	Չափման միավորը	Ընդամենը
1	Մետաղական խողովակ Ø530x6 մմ	մ	40.0
2	Խողովակի երկշերտ հիդրոմեկուսացում բիտումային մածիկով	մ²	66.57
3	Խողովակի ավազակոպճային նախաշերտ h=15սմ	մ³	3.0
4	Ամրան A500C Ø8մմ ГОСТ 12004-81	տ	0.262
5	Գլխամասերի խճային հիմք h=20սմ ГОСТ 8267-93	մ³	2.32
6	Գլխամասերի բետոն f-150, W4, B-20 ГОСТ 26633-2015	մ³	4.45
7	Գլխամասերի գրունտի հետ շփվող հատվածների երկշերտ ջրամեկուսացում բիտումային մածիկով	մ²	10.3

ՊԱՇՏՈՆ	Ա. ԱԶԳԱՆՈՒՆ	ՍՏՈՐԱԳ.	ԱՄՍ. ԱՄՍԹ.	Պատվիրատու՝ Վայոց Ձորի մարզպետարան		
				ՀՀ Վայոց Ձորի մարզ, Ջերմուկ համայնքից դեպի Կարմրաշեն «Ալպյան» մարգագետիններ տանող գրունտային ճանապարհի կառուցում		
ՏՆՕՐԵՆ	Ա. ՇԻՇԱՆՅԱՆ			ՃԱՆԱՊԱՐՀԱՇԻՆԱՐԱՐԱԿԱՆ ՄԱՍ	Փուլ: ԱՆ	Թերթ: 114 / Թերթեր: 133
ՆԱԽԱԳԾՈՂ	Գ. ԱՎԵՏԻՍՅԱՆ			ԿՄ 1+395.0-ում Ջրթող խողովակի և գլխամասերի հատակագիծ, կտրվածք, կառուցման նյութերի մասնագիր	ԱՐՇԻՆ-ՔՈՆՍԹՐԱՔՇՆ ՍՊԸ	

Կտրվածք 1-1
Մ 1:50

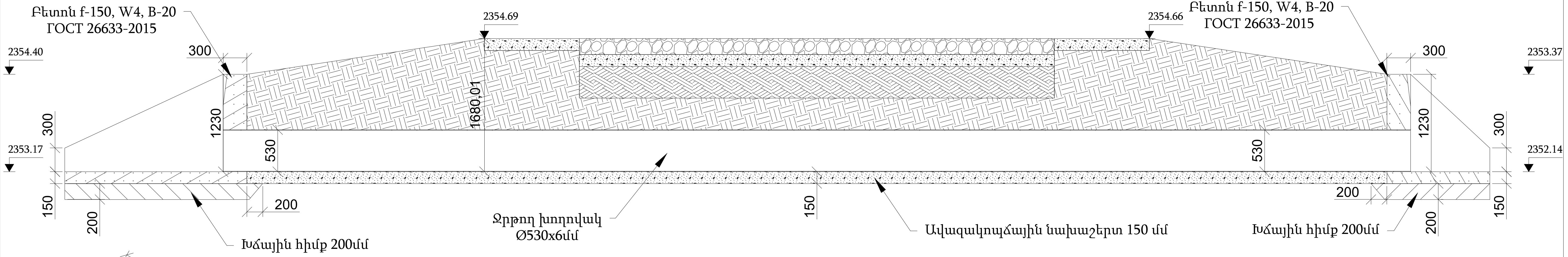

Ջրթող խողովակի գլխամասերի հատակագիծ
Մ 1:50

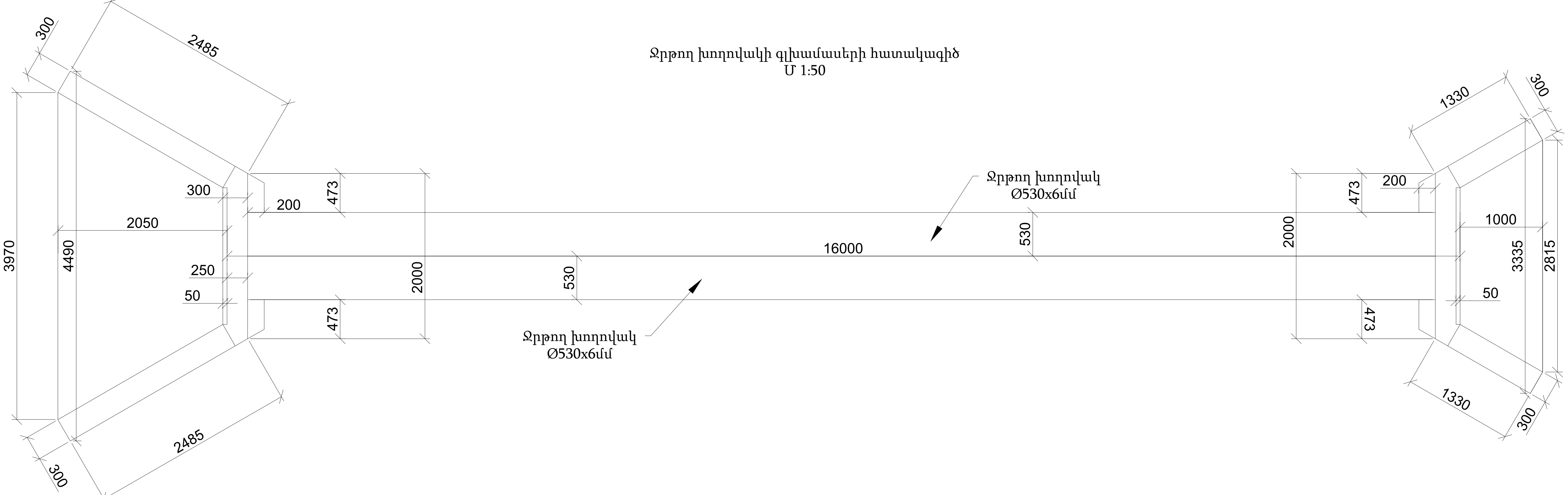

КМ 4+199.0-ում Ջրթող խողովակի և գլխամասերի կառուցման նյութերի մասնագիր			
№	Անվանումը	Չափման միավորը	Ընդամենը
1	Մետաղական խողովակ Ø530x6 մմ	մ	32.0
2	Խողովակի երկշերտ հիդրոմեկուսացում բիտումային մածիկով	մ²	53.25
3	Խողովակի ավազակոպճային նախաշերտ h=15սմ	մ³	2.4
4	Ամրան A500C Ø8մմ ГОСТ 12004-81	տ	0.262
5	Գլխամասերի խճային հիմք h=20սմ ГОСТ 8267-93	մ³	2.32
6	Գլխամասերի բետոն f-150, W4, B-20 ГОСТ 26633-2015	մ³	4.45
7	Գլխամասերի գրունտի հետ շփվող հատվածների երկշերտ ջրամեկուսացում բիտումային մածիկով	մ²	10.3

ՊԱՇՏՈՆ	Ա. ԱԶԳԱՆՈՒՆ	ՍՏՈՐԱԳ.	ԱՄՍ. ԱՄՍԹ.
ՏՆՕՐԵՆ	Ա. ՇԻՇԱՆՅԱՆ	[signature]	
ՆԱԽԱԳԾՈՂ	Գ. ԱՎԵՏԻՍՅԱՆ	[signature]	

Պատվիրատու՝ Վայոց Ձորի մարզպետարան

ՀՀ Վայոց Ձորի մարզ, Ջերմուկ համայնքից դեպի Կարմրաշեն «Ալպյան» մարգագետիններ տանող գրունտային ճանապարհի կառուցում

ՃԱՆԱՊԱՐՀԱՇԻՆԱՐԱՐԱԿԱՆ ՄԱՍ

Փուլ	Թերթ	Թերթեր
ԱՆ	115	133

КМ 4+199.0-ում Ջրթող խողովակի և գլխամասերի հատակագիծ, կտրվածք, կառուցման նյութերի մասնագիր

ԱՐՇԻՆ-ՔՈՆՍԹՐԱՔՇՆ ՍՊԸ

Կտրվածք 1-1
Մ 1:40

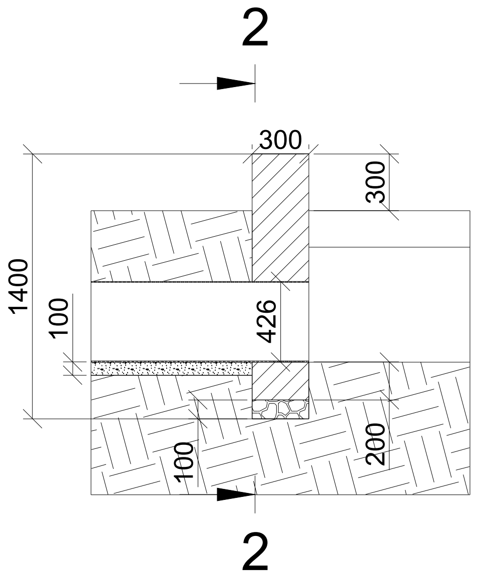

Կտրվածք 2-2
Մ 1:40

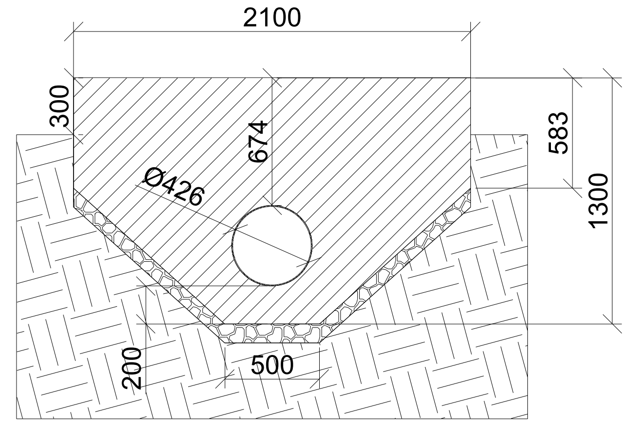

Գլխամասերի հատակագիծ
Մ 1:40

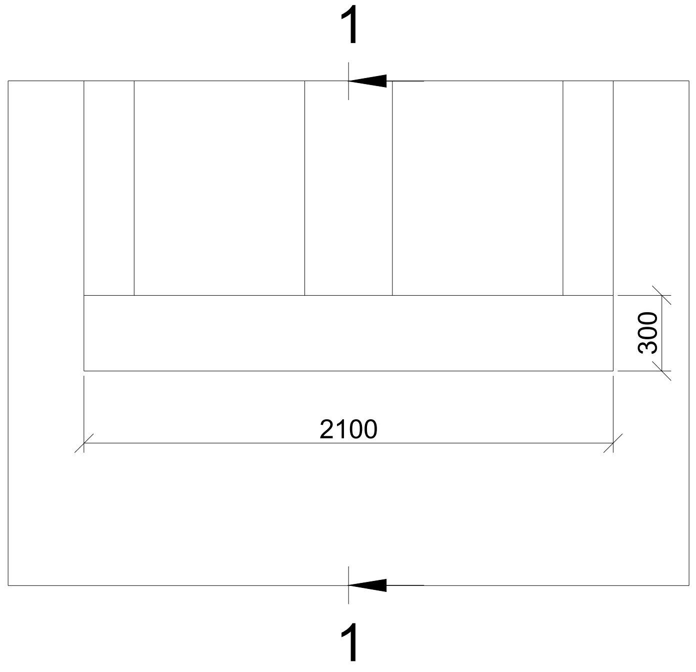

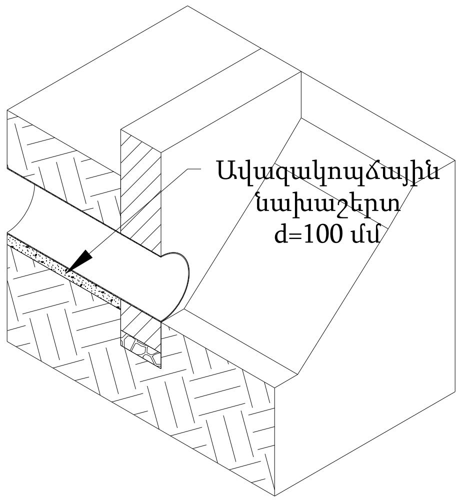

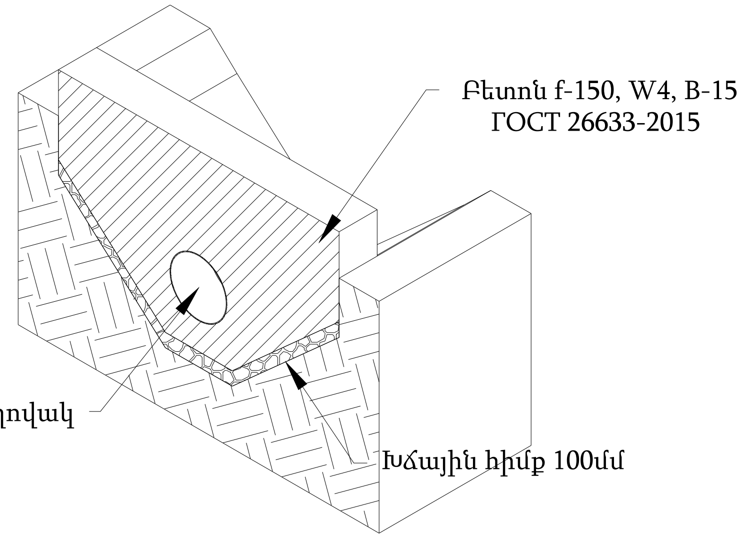

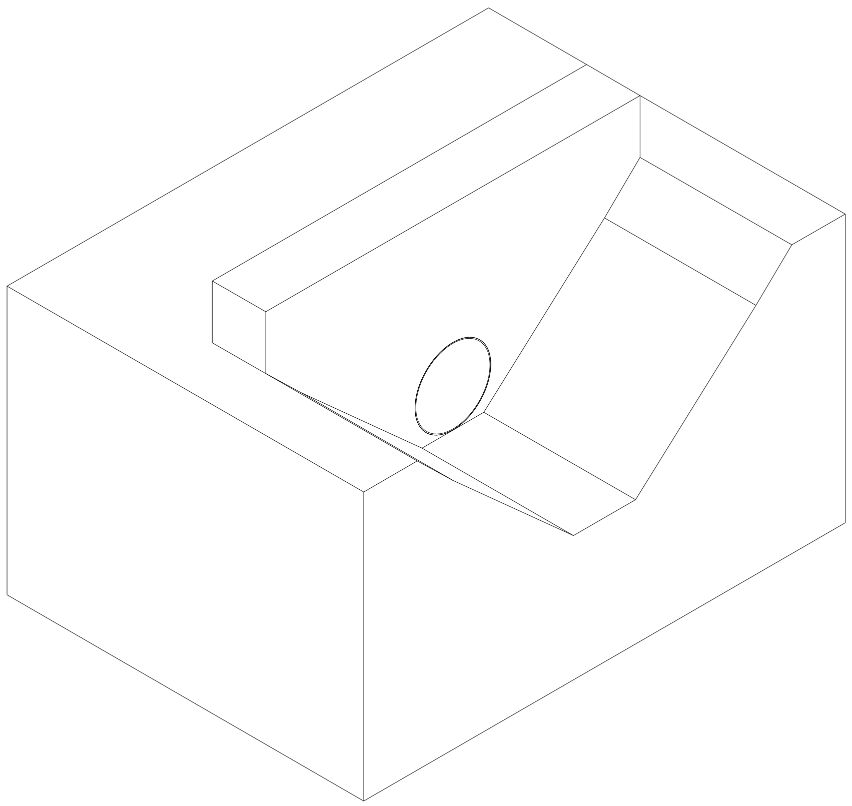

ԿՄ 0+133.0, ԿՄ 1+610.0, ԿՄ 4+182.0(2 հատ)-ում Ø426x6մմ Անցումային խողովակների տեղադրման և գլխամասերի կառուցման նյութերի մասնագիր

№	Անվանումը	Չափման միավորը	1 հատ	Ընդամենը
1	Մետաղական խողովակ Ø426x6 մմ	մ	7.0	28
2	Խողովակի երկշերտ հիդրոմեկուսացում բիտումային մածիկով	մ²	9.36	37.44
3	Խողովակի ավազակոպճային նախաշերտ h=10սմ	մ³	0.35	1.40
4	Գլխամասերի խճային հիմք h=10սմ ГОСТ 8267-93	մ³	0.063x2	0.504
5	Գլխամասերի բետոն f-150, W4, B-20 ГОСТ 26633-2015	մ³	0.62x2	4.96
6	Գլխամասերի գրունտի հետ շփվող հատվածների երկշերտ ջրամեկուսացում բիտումային մածիկով	մ²	2.98x2	23.84

ՊԱՇՏՈՆ	Ա. ԱԶԳԱՆՈՒՆ	ՍՏՈՐԱԳ.	ԱՄՍ. ԱՄՍԹ.
ՏՆՕՐԵՆ	Ա. ՇԻՇԱՆՅԱՆ		
ՆԱԽԱԳԾՈՂ	Գ. ԱՎԵՏԻՍՅԱՆ		

Պատվիրատու՝ Վայոց Ձորի մարզպետարան

ՀՀ Վայոց Ձորի մարզ, Ջերմուկ համայնքից դեպի Կարմրաշեն «Ալայան» մարզագետիններ տանող գրունտային ճանապարհի կառուցում

ՃԱՆԱՊԱՐՀԱՇԻՆԱՐԱՐԱԿԱՆ ՄԱՍ

Փուլ	Թերթ	Թերթեր
ԱՆ		133

ԿՄ 0+133.0, ԿՄ 1+610.0, ԿՄ 4+182.0(2 հատ)-ում Ø426x6մմ Անցումային խողովակների տեղադրման հատակագիծ, կտրվածքներ, կառուցման նյութերի մասնագիր

ԱՐՇԻՆ-ՔՈՆՍԹՐԱՔՇՆ ՍՊԸ

Երթևեկության կազմակերպման սխեման

Աշխատանքային տեղամաս

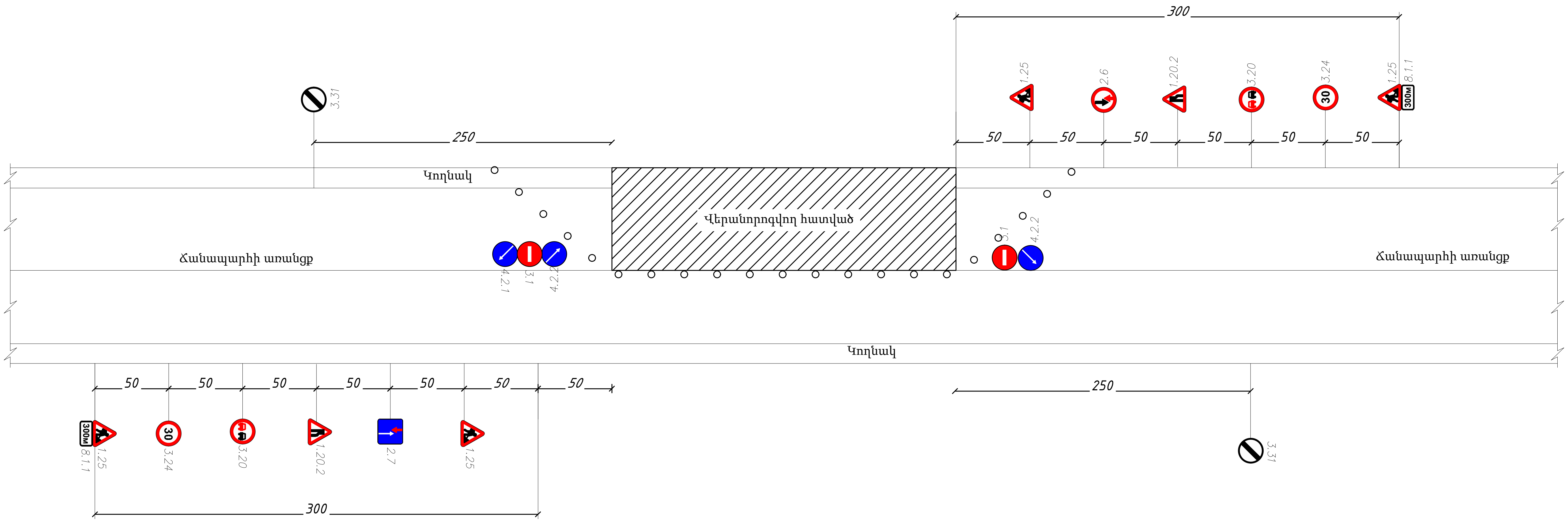

Ճանապարհային նշանների նշանակությունը

1.25 Ճանապարհային աշխատանքներ	3.24 Առավելագույն արագության սահմանափակում (30)
1.20.2 Ճանապարհի նեղացում	3.24 Առավելագույն արագության սահմանափակում (50)
1.20.3 Ճանապարհի նեղացում	3.24 Առավելագույն արագության սահմանափակում (70)
2.6 Հանդիպակած շարժման առավելությունը	3.31 Բոլոր սահմանափակումների վերջը
2.7 Առավելություն հանդիպակած շարժման նկատմամբ	4.2.1 Արգելքի շրջանցում աջից
3.1 Մուտքն արգելվում է	4.2.2 Արգելքի շրջանցում ձախից
3.20 Վազանցը արգելվում է	8.1.1 (300м) Մինչև օբեկտ հեռավորությունը

Ծանոթություն

1. Գծագրում տրված է ճանապարհի վերանորոգման ժամանակ տրանսպորտային միջոցների երթևեկության կազմակերպման սխեման:
2. Ճանապարհային նշանների տեղադրումով լուծվել է 3 հիմնական խնդիր.
   ա) նախազգուշացում վարորդներին վտանգի մասին;
   բ) շարժման թույլ տրված երթուղու նշանակում;
   գ) անվտանգ երթևեկության պայմանների ապահովում:
3. Ճանապարհի բոլոր տեղամասի վերանորոգման ընթացքում երթևեկության կազմակերպումը նախատեսված է համանման:
4. Չափերը տված են «մ»-ով:

ՊԱՇՏՈՆ	Ա. ԱԶԳԱՆՈՒՆ	ՍՏՈՐԱԳ.	ԱՄՍ. ԱՄՍԹ.	Պատվիրատու՝ Վայոց Ձորի մարզպետարան		
				ՀՀ Վայոց ձորի մարզ, Ջերմուկ համայնքից դեպի Կարմրաշեն «Ալպյան» մարզագետիններ տանող գրունտային ճանապարհի կառուցում		
				ՃԱՆԱՊԱՐՀԱՇԻՆԱՐԱՐԱԿԱՆ ՄԱՍ	Փուլ: ԱՆ	Թերթ: 116 / Թերթեր: 133
ՏՆՕՐԵՆ	Ա. ՇԻՇԱՆՅԱՆ	[signature]				
ՆԱԽԱԳԾՈՂ	Գ. ԱՎԵՏԻՍՅԱՆ	[signature]		Երթևեկության կարգավորման սխեմա	«ԱՐՇԻՆ-ՔՈՆՍԹՐԱՔՇՆ» ՍՊԸ	

Աշխատանքների կատարման ժամանակացույց

	Աշխատանքի անվանումը	Ամիսներ																																			
		1				2				3				4				5				6				7				8				9			
		Շաբաթներ																																			
		1	2	3	4	5	6	7	8	9	10	11	12	13	14	15	16	17	18	19	20	21	22	23	24	25	26	27	28	29	30	31	32	33	34	35	36
1	Հողային և քանդման աշխատանքներ	—	—	—	—	—	—	—	—	—	—																										
2	Արհեստական կառուցվածքների կառուցման աշխատանքներ									—	—	—	—	—	—	—	—	—	—	—	—																
3	Ճանապարհային հագուստի կառուցման աշխատանքներ																		—	—	—	—	—	—	—	—	—	—	—	—	—	—	—	—	—	—	—

Պահանջվող մասնագետների ցանկ		
Մասնագիտությունը	Աշխատանքային փորձ	Մասնագետների քանակ
Ճարտարագետ, ճանապարհաշինարար	3 տարի	1
Ճարտարագետ, գեոդեզիստ	3 տարի	1

Աշխատանքների կատարման ընթացքում օգտագործվող նյութերի երաշխիքային ժամկետները				
N	Նյութերի տեսակները	Չափման միավորը	Տեխնիկական բնութագիր	Երաշխիքային ժամկետ
1	Ե/Բ կոնստրուկցիաներ	մ^3	Հավաքովի և միաձույլ Ե/Բ կոնստրուկցիաներ	5
2	Ավազակոպիճ	մ^3	h=15սմ	5
3	C5 խճակոպճավազային խառնուրդ	մ^3	h=20սմ	5

Ծանուցում
Աշխատանքների կատարման ընդհանուր տևողությունը նախատեսված է 9 ամիս բայց ոչ ուշ քան մինչև տվյալ տարվա նոյեմբեր ամսվա վերջին օրը

Պահանջվող լիցենզիաների ցանկ

ՔՊԼ Քաղաքաշինության բնագավառում շինարարության իրականացում,
ՔՊԼ ներդիր՝ տրանսպորտային

Պահանջվող մեքենամեխանիզմների ցանկ		
1	Ավտոգրեյդեր	2
2	Էքսկավատոր-ամբարձիչ 3/1	2
3	Ջրատար մեքենա	1
5	Ավտոինքնաթափ	5
7	Գրունտային գլդոն 8տ	2
9	Հարթ գլդոն 11դ	2
10	Հարթ գլդոն 14դ	2

	Պահանջվող լաբորատոր ստուգումները,		
	Աշխատանքի անվանումը	**Չափման միավոր**	**Քանակ**
1	Խճակոպճավազային C5 խառնուրդի կազմության ընտրություն (բաղադրատոմս)	հատ	1
2	Ավազ գ/բ խառնուրդի համար 1000մ3-ից 1 նմուշ	նմուշ	1
3	Խիճ գ/բ խառնուրդի համար ամեն 500տ 1 նմուշ	նմուշ	1
4	Ցեմենտ գ/բ խառնուրդի համար ամեն 50տ 1 նմուշ	նմուշ	1
5	Ցեմենտբետոն 50մ3-ից 3 նմուշ	նմուշ	1
6	Խճավազային խառնուրդ C-5 ճանապարհային ծածկի համար 1500մ3-ից 1 նմուշ	նմուշ	1
7	Ենթահիմքի լցանյութ-ավազակոպիճ, հանքից 1նմուշ, այնուհետև ամեն 2000մ3ի դեպքում 1 նմուշ	նմուշ	1
8	Բնահողային լիցքի խտացում, յուրաքանչյուր 200մ ից 1 նմուշ	նմուշ	1

Ծանուցում
Մեքենամեխանիզմների և սարքավորումների տեսակները և տիպերը տրված են խորհրդատվությամբ և կարող են ենթարկվել փոփոխության: Մեքենամեխանիզմները և սարքավորումները ընտրվում են կապալառուի կողմից, ելնելով գոյություն ունեցող տեխնիկայի առկայությունից կամ դրանց ձեռքբերման հնարավորությունից, սակայն դրանք պետք է ունենան նույնատիպ տեխնիկական ցուցանիշներ: Ավտոինքնաթափերի շահագործման ժամանակ՝ շինանյութեր տեղափոխելիս (ավազ, խիճ, ասֆալտբետոն, գրունտ, շինարարական աղբ) անհրաժեշտ է ծածկել մեքենայի թափքը համապատասխան թաղանթով, որպեսզի բեռնված նյութը չթափվի և չկեղտոտի ճանապարհին ու փողոցները:

ՊԱՇՏՈՆ	Ա. ԱԶԳԱՆՈՒՆ	ՍՏՈՐԱԳ.	ԱՄՍ. ԱՄՍԹ.	Պատվիրատու՝ Վայոց Ձորի մարզպետարան		
				ՀՀ Վայոց ձորի մարզ, Ջերմուկ համայնքից դեպի Կարմրաշեն «Ալպյան» մարզագետիններ տանող գրունտային ճանապարհի կառուցում		
ՏՆՕՐԵՆ	Ա. ՇԻՇԱՆՅԱՆ			ՃԱՆԱՊԱՐՀԱՇԻՆԱՐԱՐԱԿԱՆ ՄԱՍ	Փուլ	Թերթ	Թերթեր
ՆԱԽԱԳԾՈՂ	Գ. ԱՎԵՏԻՍՅԱՆ				ԱՆ	117	133
				Աշխատանքների կատարման ժամանակացույց, պահանջվող մեքենամեխանիզմների ցանկ, պահանջվող լաբորատոր ստուգումներ	«ԱՐՇԻՆ-ՔՈՆՍԹՐԱՔՇՆ» ՍՊԸ	

Կամրջի սխեմատիկ հատակագիծ

Մասշտաբ 1 : 100

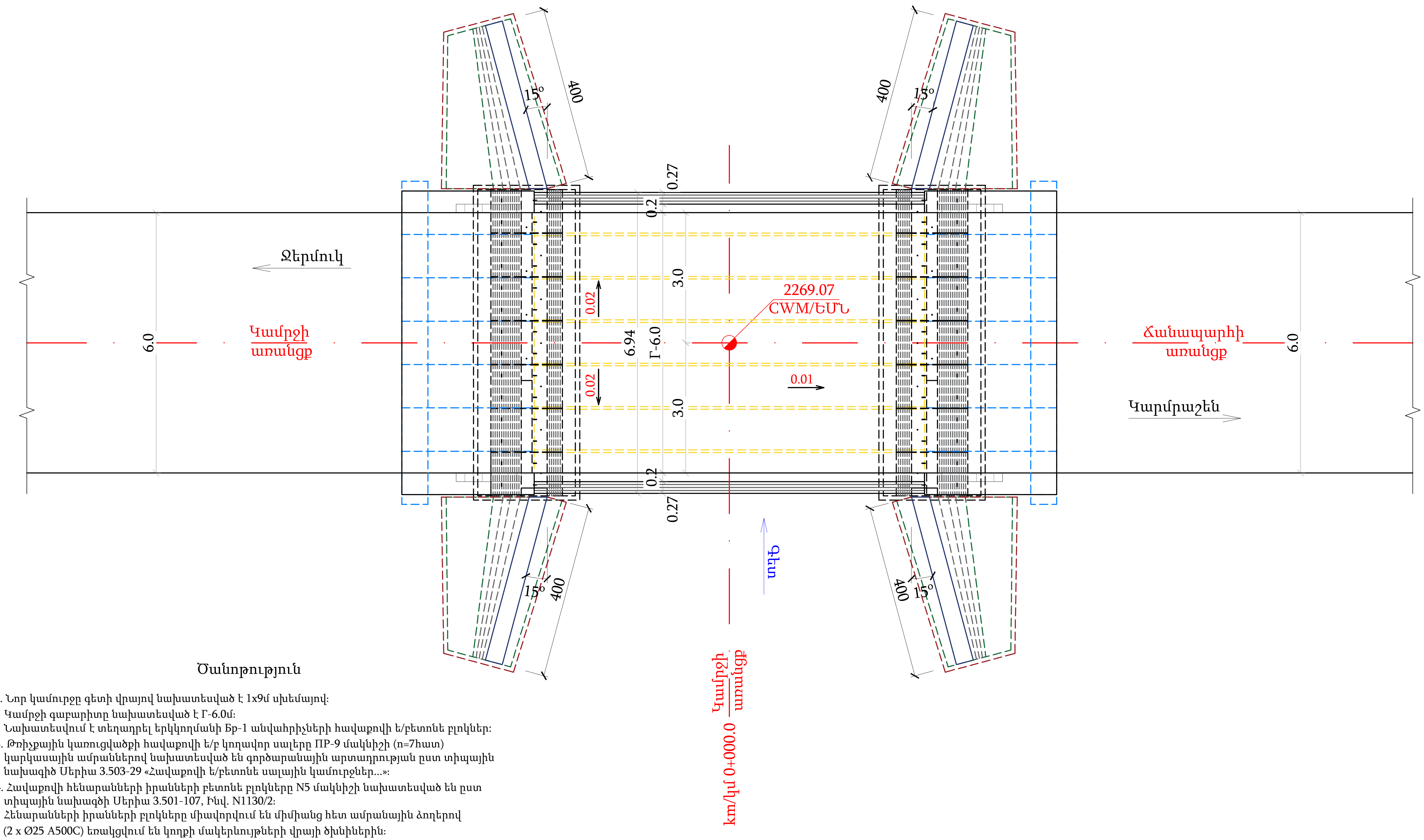

Ծանոթություն

1. Նոր կամուրջը գետի վրայով նախատեսված է 1x9մ սխեմայով:
   Կամրջի գաբարիտը նախատեսված է Г-6.0մ:
   Նախատեսվում է տեղադրել երկկողմանի Бр-1 անվահիրիչների հավաքովի ե/բետոնե բլոկներ:
3. Թռիչքային կառուցվածքի հավաքովի ե/բ կողավոր սալերը ПР-9 մակնիշի (n=7հատ) կարկասային ամրաններով նախատեսված են գործարանային արտադրության ըստ տիպային նախագիծ Սերիա 3.503-29 «Հավաքովի ե/բետոնե սալային կամուրջներ...»:
4. Հավաքովի հենարանների իրանների բետոնե բլոկները N5 մակնիշի նախատեսված են ըստ տիպային նախագծի Սերիա 3.501-107, Ինվ. N1130/2:
   Հենարանների իրանների բլոկները միավորվում են միմիանց հետ ամրանային ձողերով (2 x Ø25 A500C) եռակցվում են կողքի մակերևույթների վրայի ծխնիներին:
5. Հավաքովի ե/բետոնե հիմքային սալերը, ամրանային արտաթողերով, նախատեսված են բլոկների հենման համար (սնեռիչներ) միաձույլ ե/բետոնից դաս B25, սառնակայունությունը` F200:
6. Նախատեսվում է L=3մ անցումային սալերի տեղադրում
7. Կամրջի մուտքում և ելքում նախատեսվում են միաձույ բետոնե կարգավորիչ թևեր:
8. Չափերը և «բացարձակ» նիշերը տրված են «մ»-ով:

ՊԱՇՏՈՆ	Ա. ԱԶԳԱՆՈՒՆ	ՍՏՈՐԱԳ.	ԱՄՍ. ԱՄՍԹ.	Պատվիրատու` Վայոց Ձորի մարզպետարան		
				ՀՀ Վայոց ձորի մարզ, Ջերմուկ համայնքից դեպի Կարմրաշեն «Ալպյան» մարզագետիններ տանող գրունտային ճանապարհի կառուցում		
					Փուլ	Թերթ	Թերթեր
ՏՆՕՐԵՆ	Ա. ՇԻՇԱՆՅԱՆ	[signature]		ԱՐՀԵՍՏԱԿԱՆ ԿԱՌՈՒՅՎԱԾՔՆԵՐ	ԱՆ	1	133
ՆԱԽԱԳԾՈՂ	Հ. ԱՌԱՔԵԼՅԱՆ			Կամրջի սխեմատիկ հատակագիծ	«ԱՐՇԻՆ-ՔՈՆՍԹՐԱՔՇՆ» ՍՊԸ		

Facade/Ճակատ

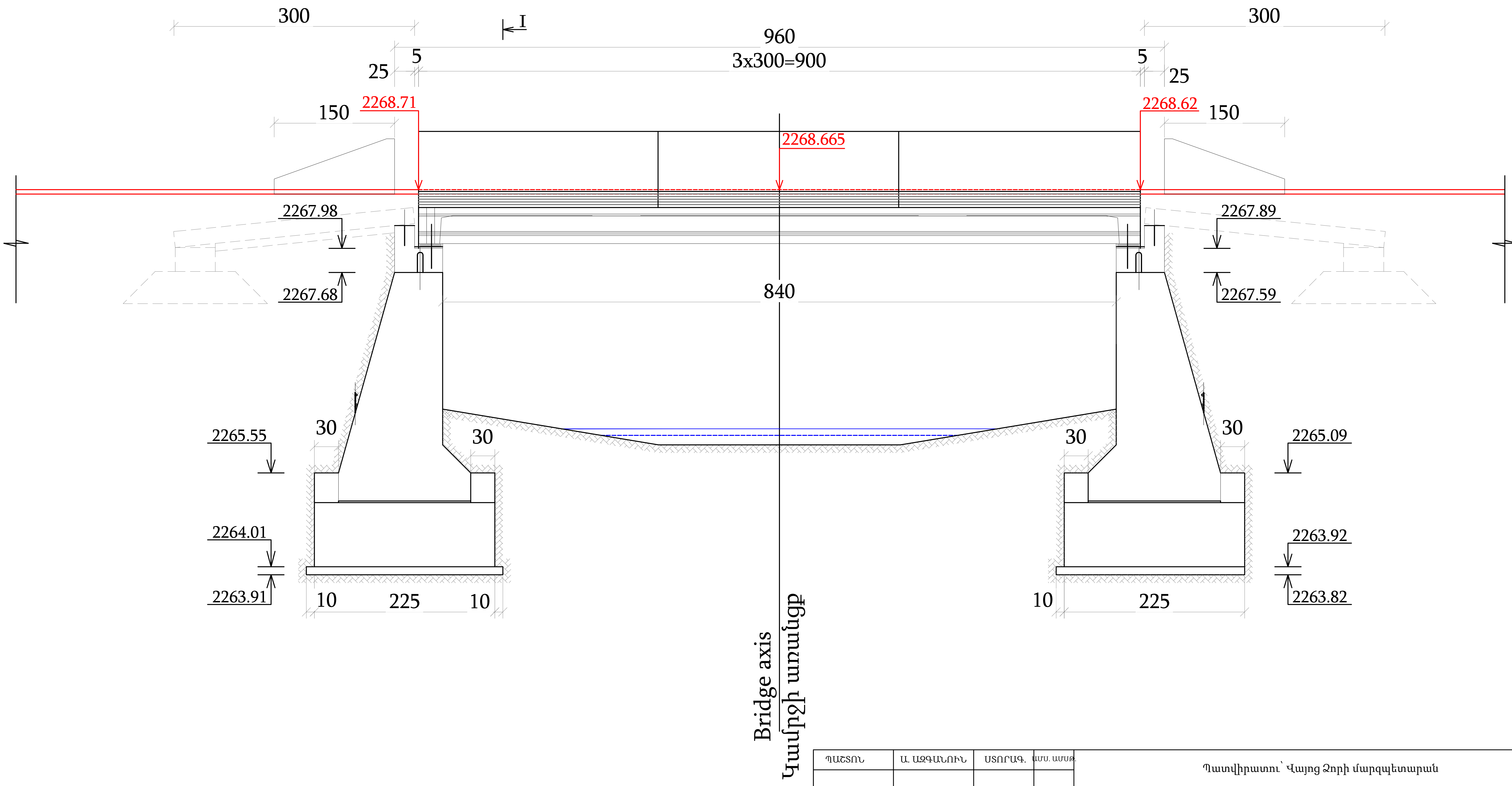

ՊԱՇՏՈՆ	Ա. ԱԶԳԱՆՈՒՆ	ՍՏՈՐԱԳ.	ԱՄՍ. ԱՄՍԹ.	Պատվիրատու՝ Վայոց Ձորի մարզպետարան		
				ՀՀ Վայոց ձորի մարզ, Ջերմուկ համայնքից դեպի Կարմրաշեն «Ալպյան» մարզագետիններ տանող գրունտային ճանապարհի կառուցում		
ՏՆՕՐԵՆ	Ա. ՇԻՇԱՆՅԱՆ			ԱՐՀԵՍՏԱԿԱՆ ԿԱՌՈՒՅՎԱԾՔՆԵՐ	Փուլ	Թերթ	Թերթեր
ՆԱԽԱԳԾՈՂ	Հ. ԱՌԱՔԵԼՅԱՆ				ԱՆ	2	133
				Facade/Ճակատ	«ԱՐՇԻՆ-ՔՈՆՍԹՐԱՔՇՆ» ՍՊԸ		

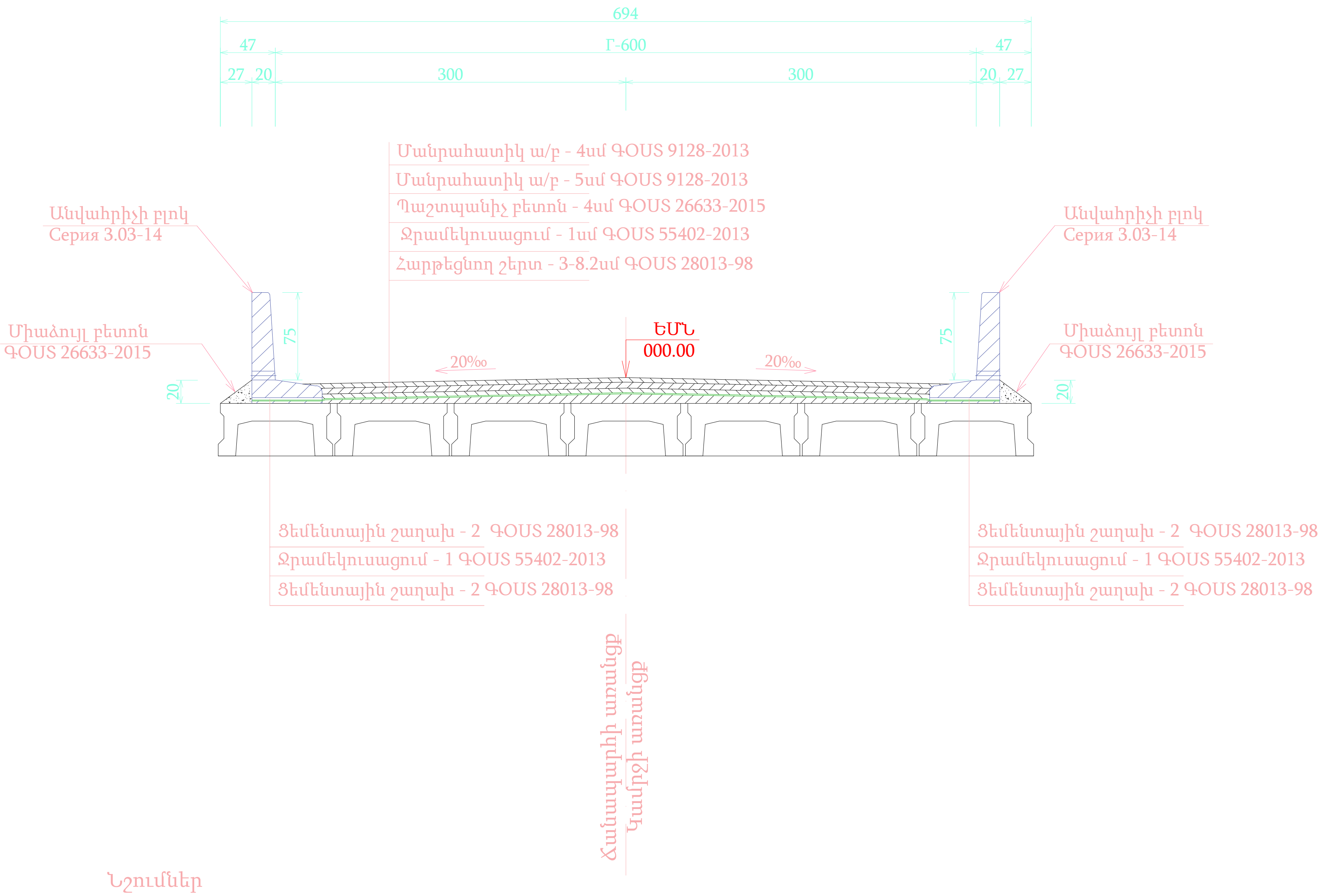

Նշումներ

1. Գծագրում տրված է երթևեկային մասի կոնստրուկցիան՝ տիպային նախագիծ Սերիա 3.503-12. Ինվ. N384/42, ինչպես նաև ՇՆ և Կ 2.05.03-84* - ի <<Կամուրջներ և խողովակներ>>պահանջների համապատասխան:
2. Չափերը տրված են <<սմ>> -ով:

ՊԱՇՏՈՆ	Ա. ԱԶԳԱՆՈՒՆ	ՍՏՈՐԱԳ.	ԱՄՍ. ԱՄՍԹ.	Պատվիրատու՝ Վայոց Ձորի մարզպետարան		
				ՀՀ Վայոց ձորի մարզ, Ջերմուկ համայնքից դեպի Կարմրաշեն «Ալպյան» մարզագետիններ տանող գրունտային ճանապարհի կառուցում		
ՏՆՕՐԵՆ	Ա. ՇԻՇԱՆՅԱՆ			ԱՐՀԵՍՏԱԿԱՆ ԿԱՌՈՒՅՎԱԾՔՆԵՐ	Փուլ	Թերթ	Թերթեր
					ԱՆ	3	133
ՆԱԽԱԳԾՈՂ	Հ. ԱՌԱՔԵԼՅԱՆ			Երթևեկային մասի կոնստրուկցիան	«ԱՐՇԻՆ-ՔՈՆՍԹՐԱՔՇՆ» ՍՊԸ		

ПР-9 սալերի հենման կոնստրուկցիան

Մասշտաբ 1:25

Սալի հենման դետալ

(Դեֆ. կարը ցույց տրված չէ)

S / Մ 1:10

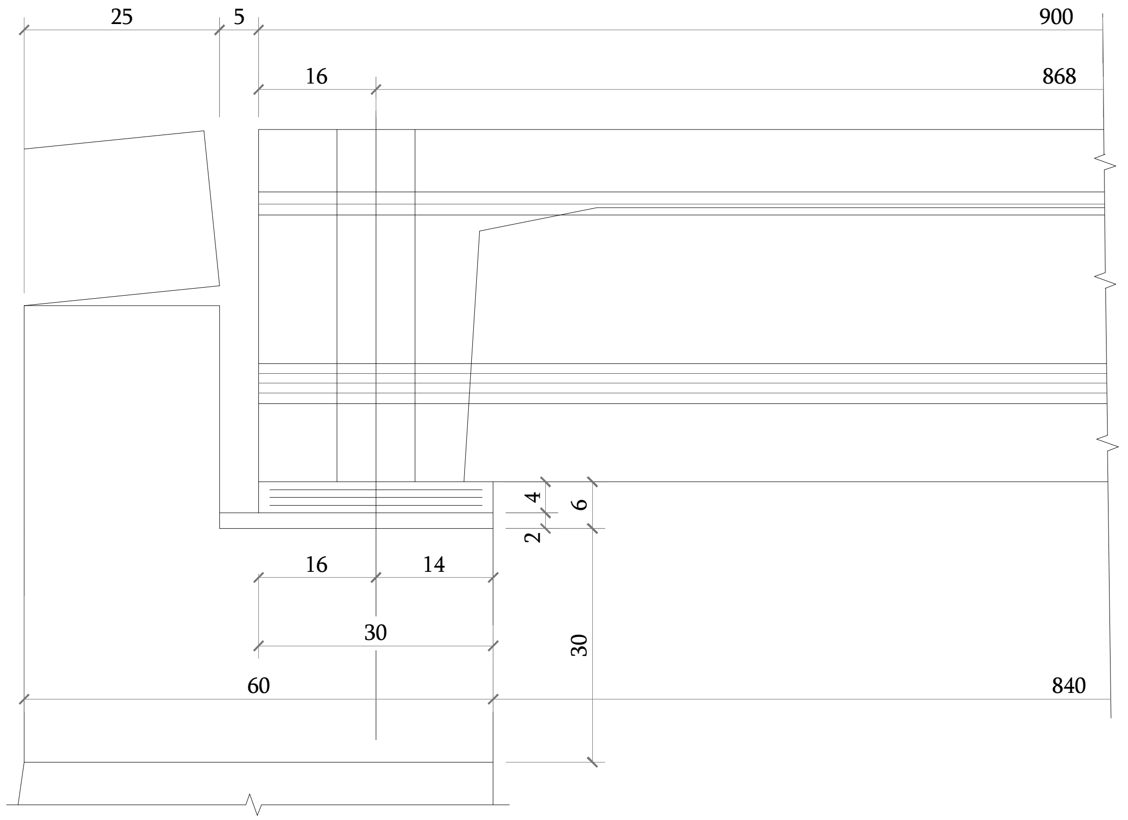

Սալի լայնական կտրվածք

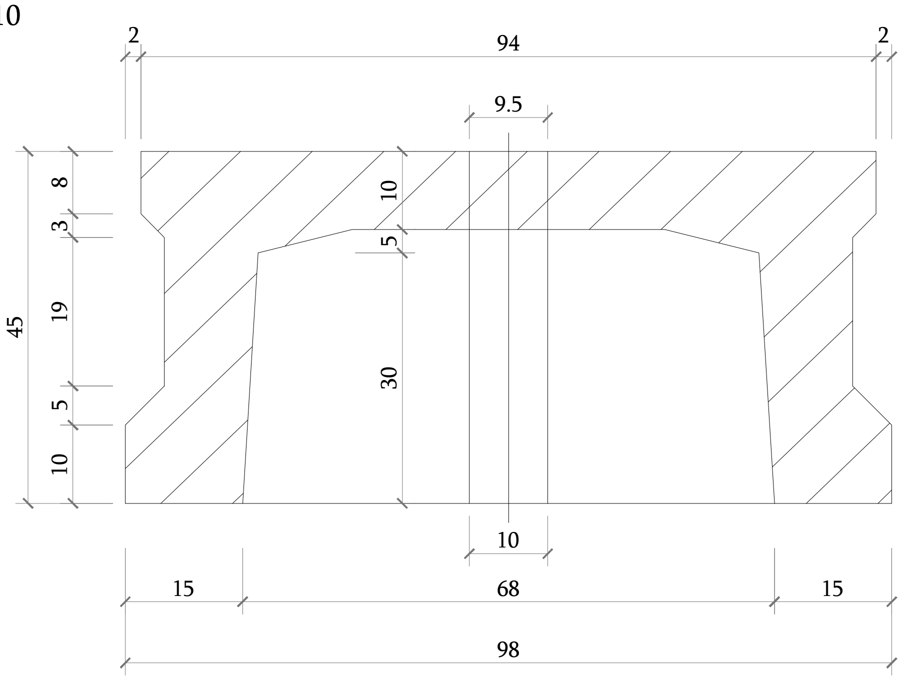

Cement mortar 2x0.070=0.14m^3

Ցեմ. շաղախ 2x0.070=0.14մ^3

Ծանոթություն

1. Թռիչքային կառուցվածքի սալերի տեղադրվում են РОЧ СП 40x300x400ԳՇՆ 86-83:
2. Ցեմենտային շաղախ M200:
3. Չափերը տրված են <<սմ>> -ով

ՊԱՇՏՈՆ	Ա. ԱԶԳԱՆՈՒՆ	ՍՏՈՐԱԳ.	ԱՄՍ. ԱՄՍԹ.	Պատվիրատու՝ Վայոց Ձորի մարզպետարան		
				ՀՀ Վայոց ձորի մարզ, Ջերմուկ համայնքից դեպի Կարմրաշեն «Ալպյան» մարզագետիններ տանող գրունտային ճանապարհի կառուցում		
				ԱՐՀԵՍՏԱԿԱՆ ԿԱՌՈՒՑՎԱԾՔՆԵՐ	Փուլ	Թերթ	Թերթեր
ՏՆՕՐԵՆ	Ա. ՇԻՇՈՅԱՆ				ԱՆ	4	133
ՆԱԽԱԳԾՈՂ	Հ. ԱՌԱՔԵԼՅԱՆ			ПР-9 սալերի հենման կոնստրուկցիան	«ԱՐՇԻՆ-ՔՈՆՍԹՐԱՔՇՆ» ՍՊԸ		

Թռիչքային կառուցվածքի սալերի միավորման կոնստրուկցիան

Մ 1:10

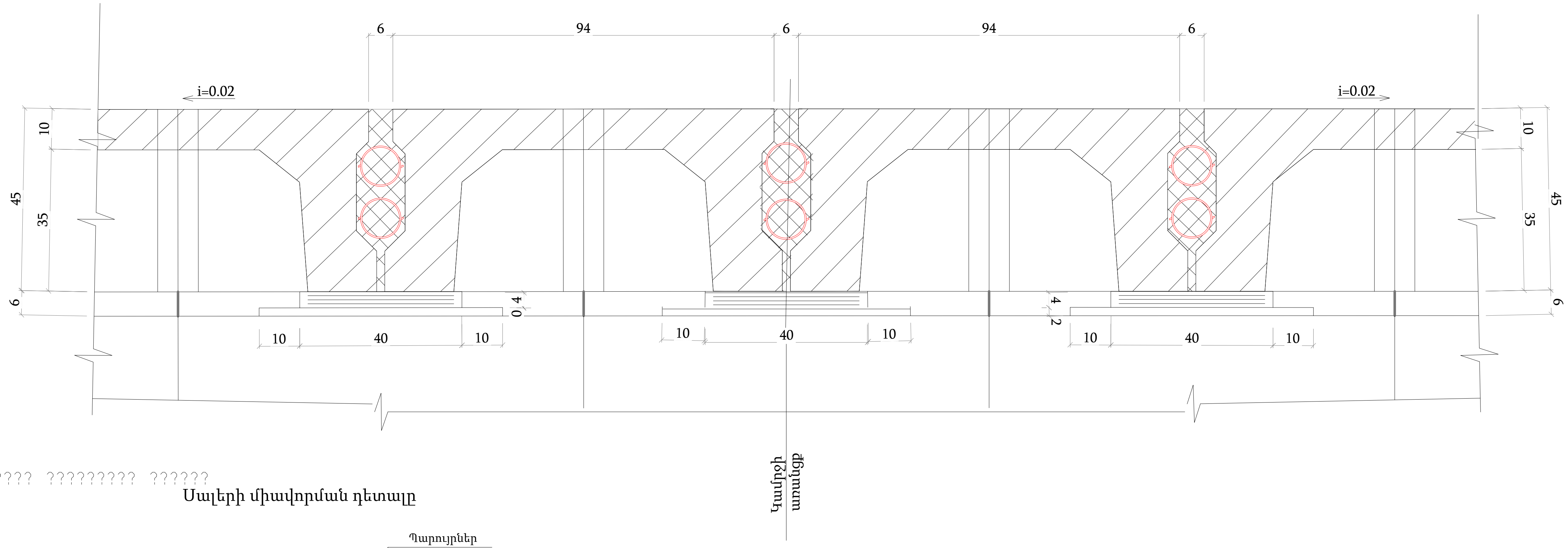

ê????? ????????? ??????

Սալերի միավորման դետալը

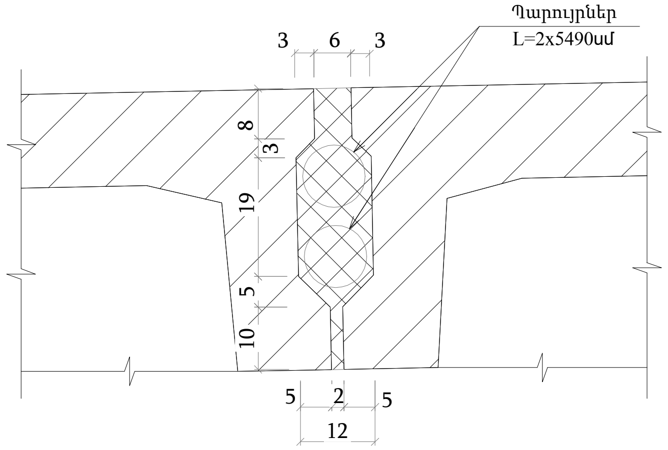

Պարուրակի դետալը

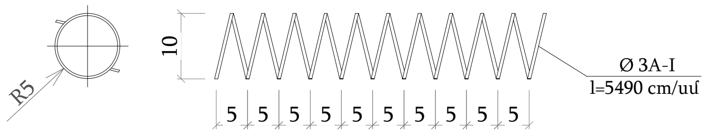

Ծանոթություն

1. Թռիչքային կառուցվածքի սալերի մոնոլիտացումն իրականացվում է B30 դասի բետոնով (խճի չափամասը ≤20մմ):
2. Պարուրակները պատրաստվում է մետաղալարի ամբողջական կտորից՝ $d_{\text{ա}}$=100մմ խողովակի վրա փաթաթելու եղանակով և ձգված վիճակում (մինչև նախագծային քայլը) տեղադրվում է բոլոր կցվանքների մեջ:
3. Չափերը տրված են <<սմ>> -ով

Specification of armature for joints
Ամրանների մասնագիր կցվանքների համար

Սալերի երկարությունը մ	Ձողի տրամագիծը մմ	Պարույրի երկարությունը 1 կցվ. համար մ	Քաշը 1 գմ կգ	Ընդհանուր քաշը կգ	
				1 կցվանքի համար	6 կցվանքի համար
9,0	Ø3 AI	109.8	0,0554	6.083	36.5

Բետոնի ծախսը կցվանքների մոնոլիտացման համար

Սալերի երկարությունը մ	Սալերի բարձրությունը սմ	1 կարի համար մոնոլիտացման բետոն $մ^3$	6 կարի համար մոնոլիտացման բետոն $մ^3$	Բետոնի դասը, սառնակայունությունը
9,0	45	0,322	1.932	B30, F200

ՊԱՇՏՈՆ	Ա. ԱԶԳԱՆՈՒՆ	ՍՏՈՐԱԳ.	ԱՄՍ. ԱՄՍԹ.	Պատվիրատու՝ Վայոց Ձորի մարզպետարան	
				ՀՀ Վայոց ձորի մարզ, Ջերմուկ համայնքից դեպի Կարմրաշեն «Ալպյան» մարզագետիններ տանող գրունտային ճանապարհի կառուցում	
ՏՆՕՐԵՆ	Ա. ՇԻՇԱՆՅԱՆ			ԱՐՀԵՍՏԱԿԱՆ ԿԱՌՈՒՑՎԱԾՔՆԵՐ	Փուլ: ԱՆ; Թերթ: 5; Թերթեր: 133
ՆԱԽԱԳԾՈՂ	Հ. ԱՌԱՔԵԼՅԱՆ			Թռիչքային կառուցվածքի սալերի միավորման կոնստրուկցիան	«ԱՐՇԻՆ-ՔՈՆՍԹՐԱՔՇՆ» ՍՊԸ

ԹՌԻՉՔԱՅԻՆ ԿԱՌՈՒՑՎԱԾՔԻ ԴԵՖՈՐՄԱՑԻՈՆ ԿԱՐԵՐԻ ԿՈՆՍՏՐՈՒԿՑԻԱՆ

I - I

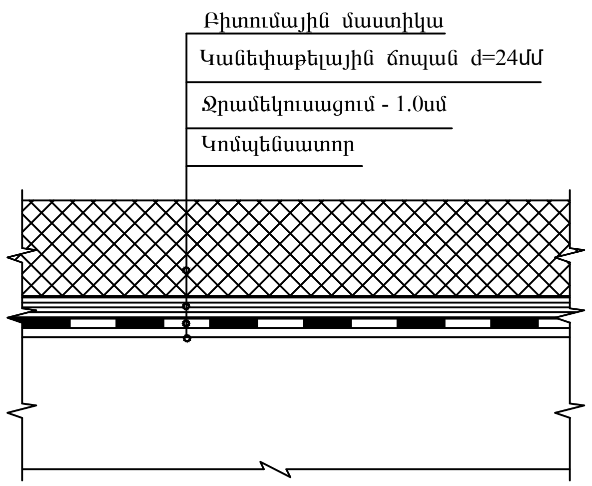

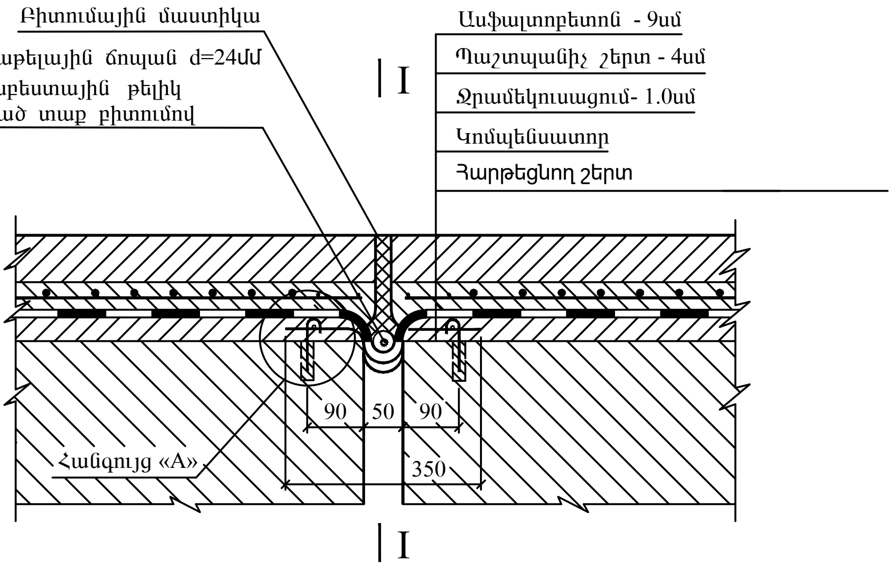

UNIT "A"
ՀԱՆԳՈՒՅՑ

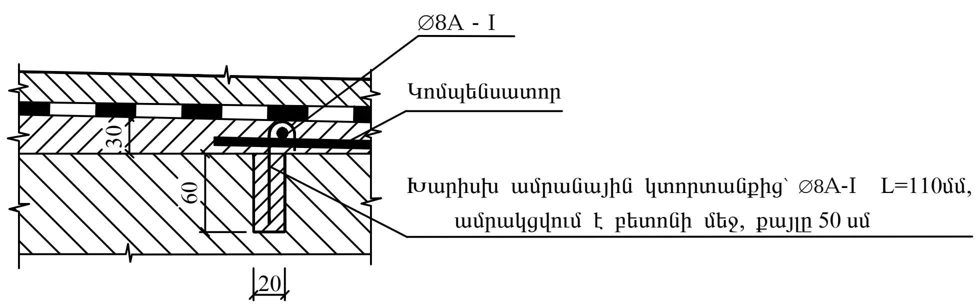

ԿՈՄՊԵՆՍԱՏՈՐՆԵՐԻ ՏԱՐԲԵՐԱԿՆԵՐ

ՏԱՐԲԵՐԱԿ N1
(ալյումինե և ցինկապատ թերթ)

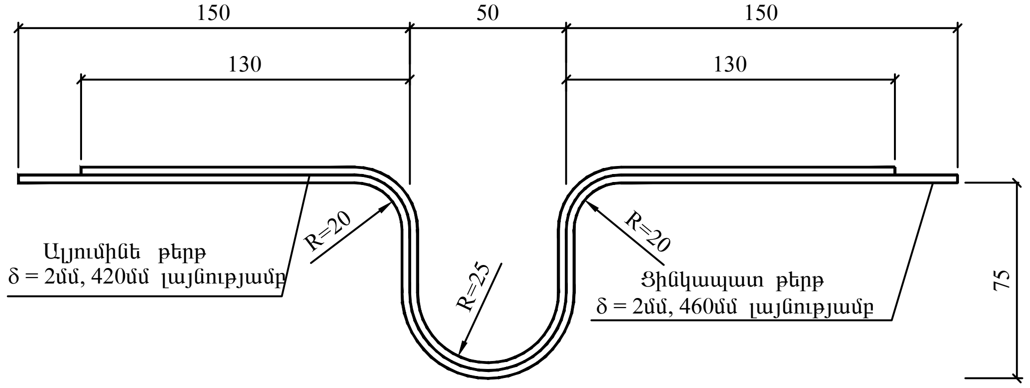

ՏԱՐԲԵՐԱԿ N2
(արույրե և ցինկապատ թերթ)

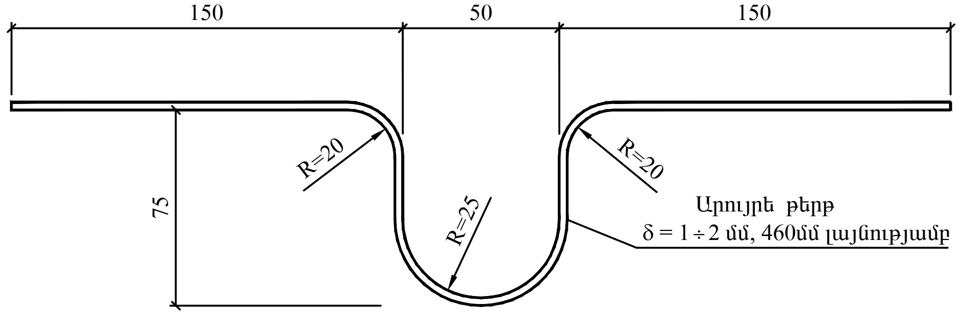

ԿՈՄՊԵՆՍԱՏՈՐԻ ՄԵՏԱՂԻ ԾԱԽՍԸ 1գմ ԴԵՖՈՐՄԱՑԻՈՆ ԿԱՐԻ ՀԱՄԱՐ

ՏԱՐԲԵՐԱԿ	ԹԵՐԹ	ՀԱՍՏՈՒՅԹԸ մմ	ՄԵՏԱՂԻ ՏԵՍԱԿԱՐԱՐ ԿՇԻՌԸ, տ/մ^3	ՔԱՇԸ 1 գ.մ. - ի, կգ
N1	Ալյումինե	0.2x42	2.7	2.3
	Ցինկապատ	0.2x46	7.85	7.2
N2	Արույրե	0.2x46	8.7	8.0

Ծանոթություն

1. Գծագրում տրված թռիչքային կառուցվածքի դեֆորմացիոն կարերի կոնստրուկցիան, ընդունված Սերիա 3.503-12, ԻՆՎ. N 384/42 տիպային նախագծով, ՇՆ և Կ 2.05.03-84* «Կամուրջներ և խողովակներ» համապատասխան:
2. Դեֆորմացիոն կարերի երկարությունը` 2x15.95 = 31.90 մ:
3. Նայել ընդհանուր տեսքի և երբեկային մասի հետ համատեղ:
4. Չափերը տրված են «մմ»-ով:

ԿՈՄՊԵՆՍԱՏՈՐԻ ԵԶՐԱՅԻՆ ՏԵՂԱՄԱՍԻ ՓՈՎԱԾՔԸ

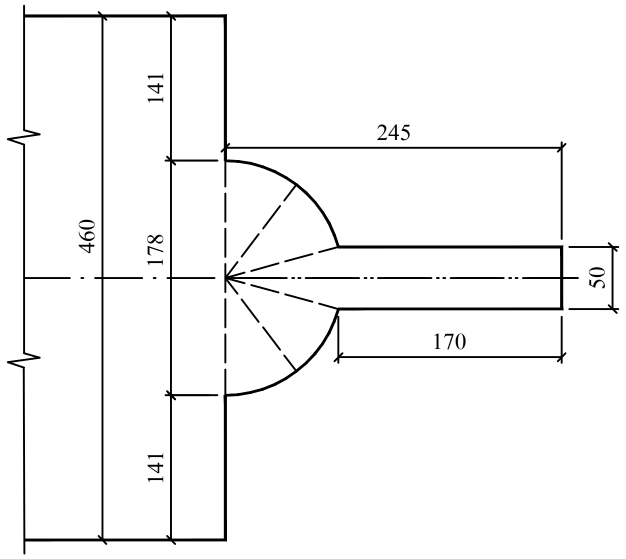

ՀԱՏԱԿԱԳԻԾ

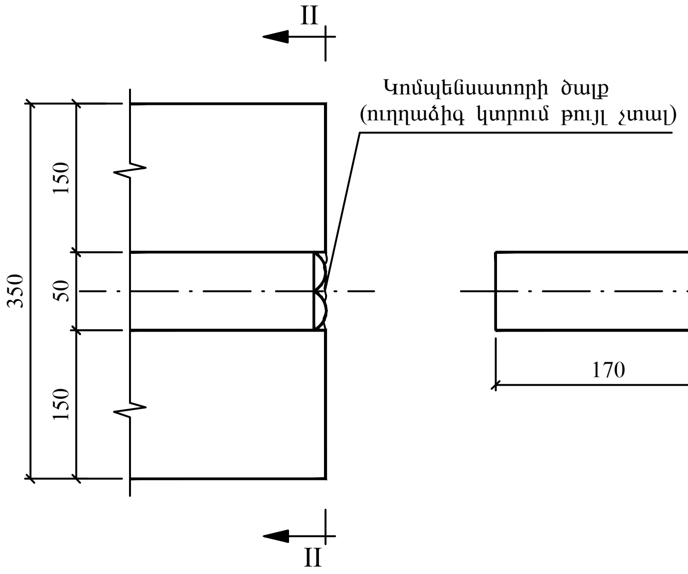

ԿՈՄՊԵՆՍԱՏՈՐԻ ԾԱԼՔԸ

II - II

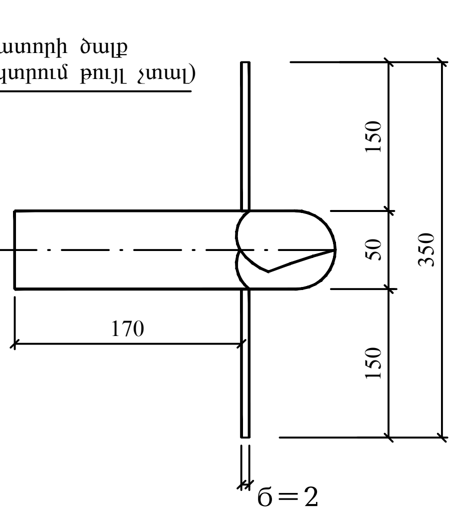

ՊԱՇՏՈՆ	Ա. ԱԶԳԱՆՈՒՆ	ՍՏՈՐԱԳ.	ԱՄՍ. ԱՄՍԹ.	Պատվիրատու` Վայոց Ձորի մարզպետարան
				ՀՀ Վայոց ձորի մարզ, Ջերմուկ համայնքից դեպի Կարմրաշեն «Ալպյան» մարզագետիններ տանող գրունտային ճանապարհի կառուցում
ՏՆՕՐԵՆ	Ա. ՇԻՇՈՅԱՆ			ՃԱՆԱՊԱՐՀԱՇԻՆԱՐԱՐԱԿԱՆ ՄԱՍ
ՆԱԽԱԳԾՈՂ	Հ. Առաքելյան			Փուլ: ԱՆ; Թերթ; Թերթեր
				ՆՈՐ ԿԱՄՈՒՐՋ — Դեֆորմացիոն կարի կոնստրուկցիան
				«ԱՐՇԻՆ-ՔՈՆՍԹՐԱՔՇՆ» ՍՊԸ

Հենարանների կոնստրուկցիան

Մասշտաբ 1:50

I - I

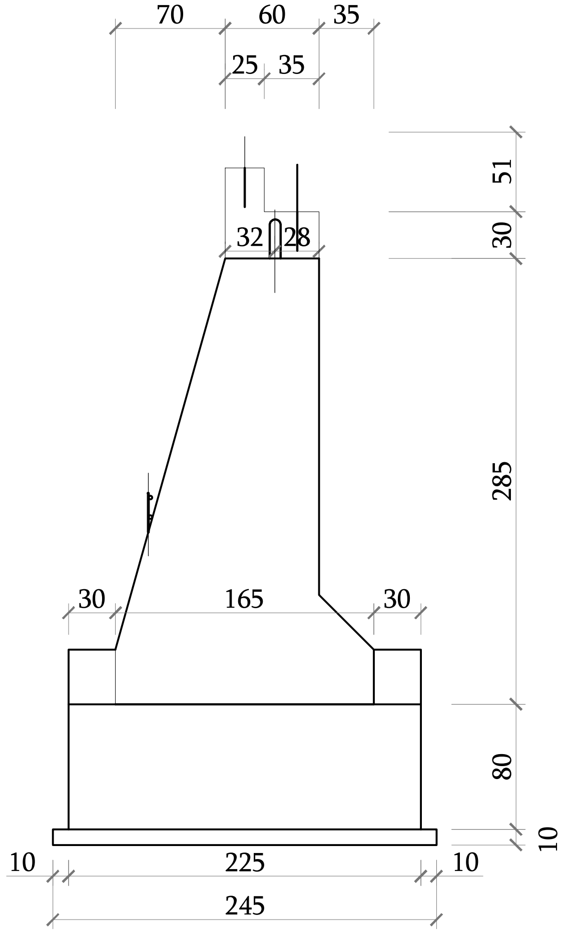

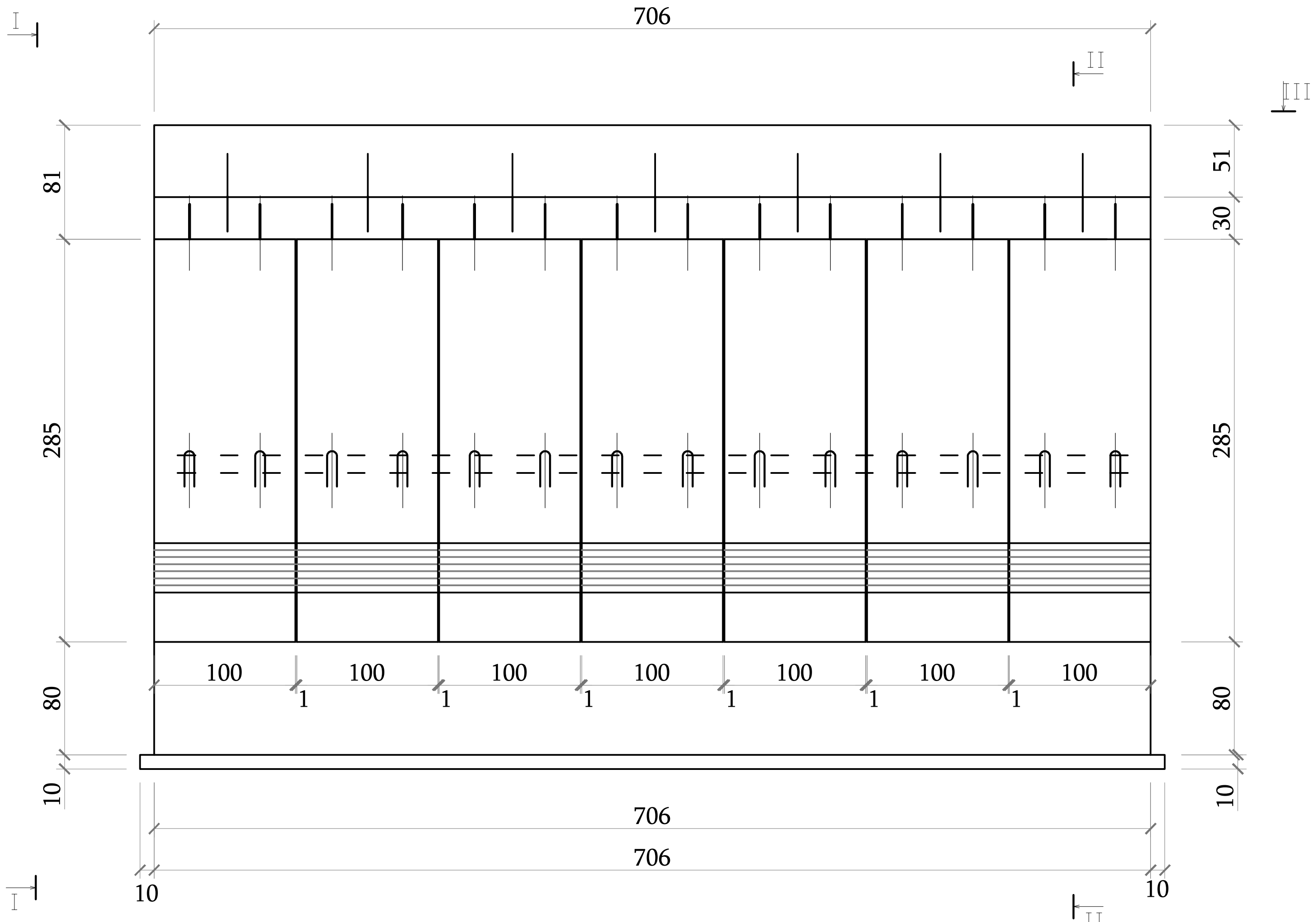

II - II

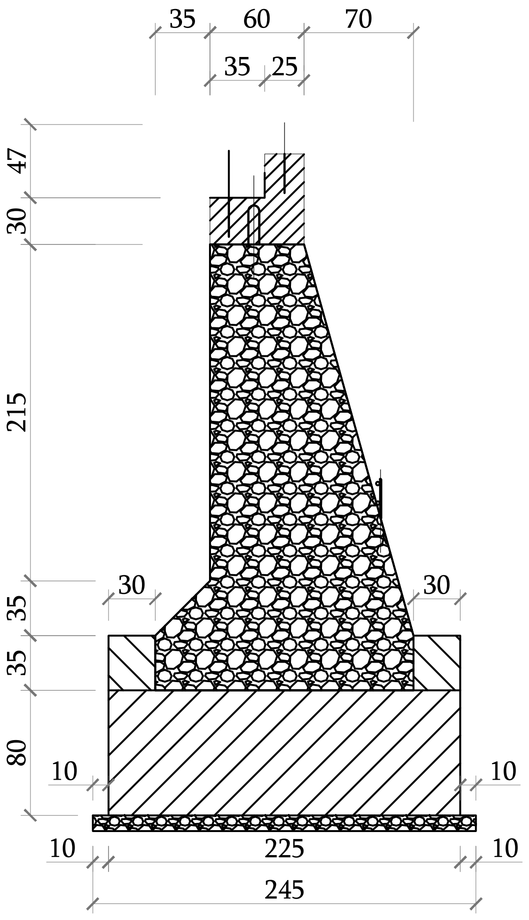

Ծանոթություն

1. Հավաքովի հենարանների իրանների բետոնե բլոկները N5 մակնիշի նախատեսված են ըստ տիպային նախագծի Սերիա 3.501-107, Ինվ. N1130/2: Հենարանների իրանների բլոկները միավորվում են միմիանց հետ ամրանային ձողերով (2 x Ø25 A500C) եռակցվում են կողքի մակերևույթների վրայի ծխնիներին:

2. Բլոկների նախագծային տեղում տեղադրելուց հետո առասանման ծխնիները չեն կտրվում:
Ընդորում վերևի ծխնիները նախատեսված են հենարանների ֆերմատակերի հետ միավորման համար:
Հենարանների իրանների բլոկները միավորվում են միմիանց հետ ամրանային ձողերով (2 x Ø25 A500C) եռակցվում են կողքի մակերևույթների վրայի ծխնիներին:

3. Միաձույլ ե/բետոնե հիմքային սալերը, ամրանային արտաթողերով, նախատեսված են բլոկների հենման համար (սնեռիչներ) միաձույլ ե/բետոնից դաս B25, սառնակայունությունը F200:

4.Յուրաքանչյուր հենարանի համար նախատեսված է 7 բլոկ:

5.Նայել հենարանների N5 բլոկի և հիմքերի ե/բ սալի կոնստրուկցիաների հետը համատեղ:

6.Չափերը տրված են «սմ»-ով :

III-III

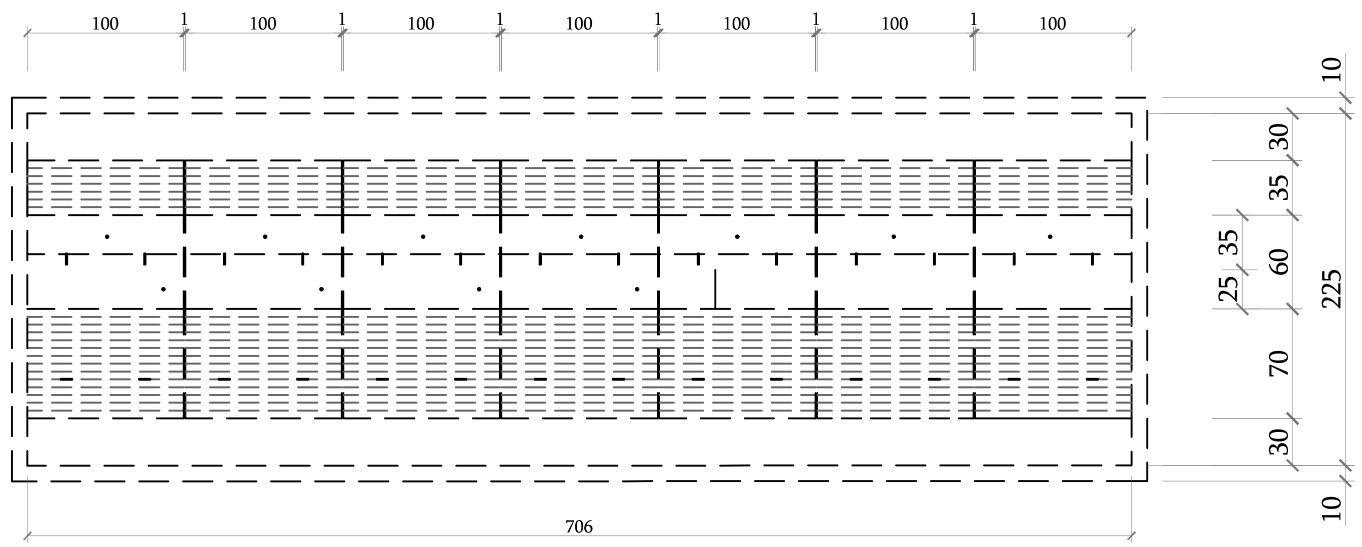

ՊԱՇՏՈՆ	Ա. ԱԶԳԱՆՈՒՆ	ՍՏՈՐԱԳ.	ԱՄՍ. ԱՄՍԹ.	Պատվիրատու՝ Վայոց Ձորի մարզպետարան		
				ՀՀ Վայոց ձորի մարզ, Ջերմուկ համայնքից դեպի Կարմրաշեն «Ալպյան» մարզագետիներ տանող գրունտային ճանապարհի կառուցում		
ՏՆՕՐԵՆ	Ա. ՇԻՇԱՆՅԱՆ			ԱՐՀԵՍՏԱԿԱՆ ԿԱՌՈՒՅՎԱԾՔՆԵՐ	Փուլ: ԱՆ	Թերթ: 7 / Թերթեր: 133
ՆԱԽԱԳԾՈՂ	Հ. ԱՌԱՔԵԼՅԱՆ			Հենարանների կոնստրուկցիան	«ԱՐՇԻՆ-ՔՈՆՍԹՐԱՔՇՆ» ՍՊԸ	

Foundation r/c slabs structure/Ե/ բ հիմքային սալերի կոնստրուկցիան

Տ/Մ 1:50

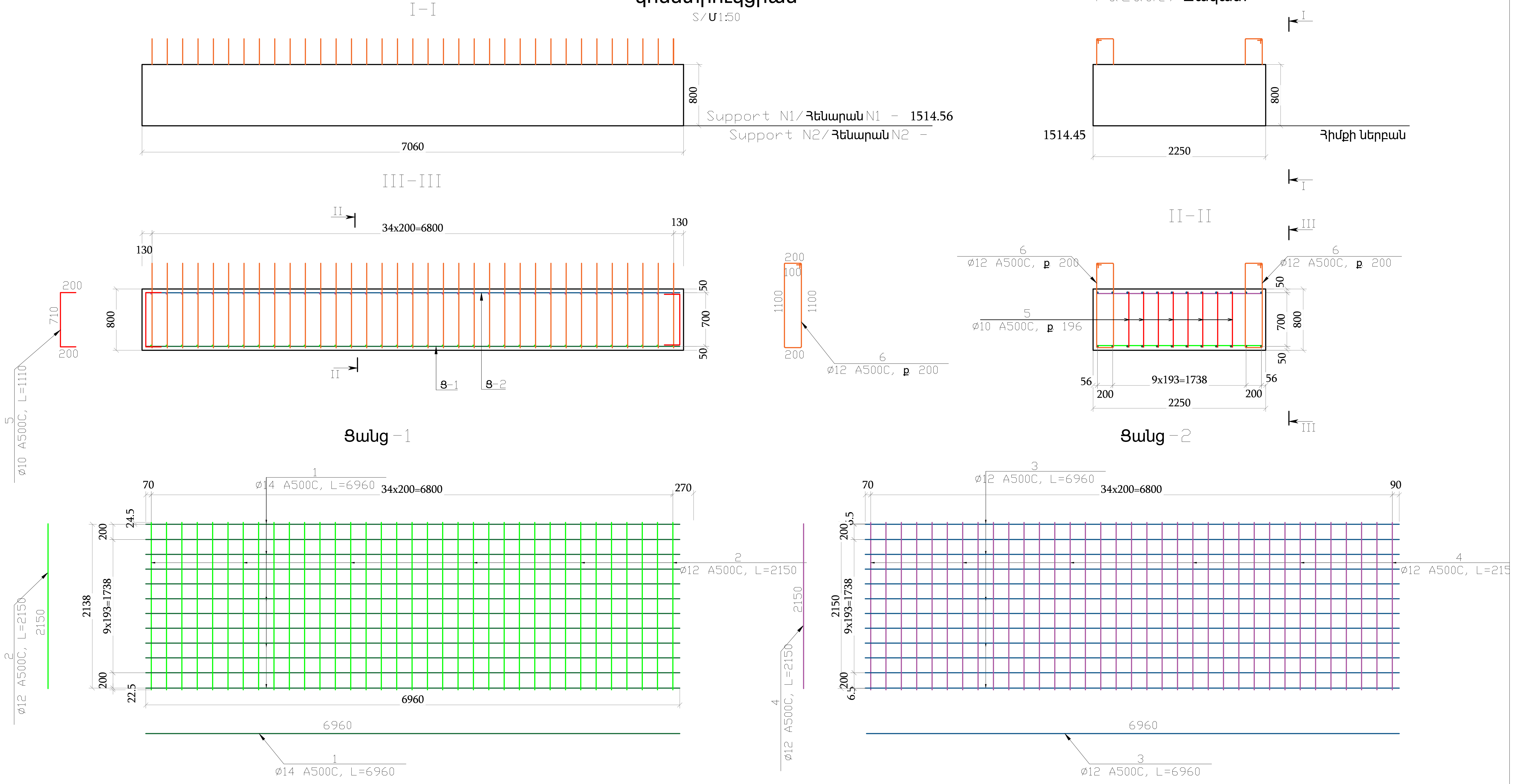

Ե/Բ ՏԱՐՐԵՐԻ ՄԱՍՆԱԳԻՐ									2 հատ
N	Նշանակում	Անվանում				Քանակ, հատ	1 գ.մ. քաշը, կգ	Ընդհանուր քաշը դիրքի համար, կգ	Ընդհանուր քաշը, կգ
1	ГОСТ 52544-2006	ø	14	A500C L=	2150	12	1.210	31.22	62.44
2		ø	12	A500C L=	6960	35	0.888	216.32	432.64
3		ø	12	A500C L=	2150	12	0.888	22.91	45.82
4		ø	12	A500C L=	6960	35	0.888	216.32	432.64
5		ø	10	A500C L=	1110	16	0.617	10.96	21.92
6		ø	12	A500C L=	2800	70	0.888	174.05	348.10
Concrete/Բետոն B25 (F200, W6) class/դասի V=					2x12.71=25.42 m³/մ³			A500C	1343.56

ՊԱՇՏՈՆ	Ա. ԱԶԳԱՆՈՒՆ	ՍՏՈՐԱԳ.	ԱՄՍ. ԱՄՍԹ.	Պատվիրատու՝ Վայոց Ձորի մարզպետարան		
				ՀՀ Վայոց ձորի մարզ, Ջերմուկ համայնքից դեպի Կարմրաշեն «Ալպյան» մարզագետիններ տանող գրունտային ճանապարհի կառուցում		
ՏՆՕՐԵՆ	Ա. ՇԻՇԱՆՅԱՆ	[signature]		ԱՐՀԵՍՏԱԿԱՆ ԿԱՌՈՒՑՎԱԾՔՆԵՐ	Փուլ: ԱՆ	Թերթ: 8 / Թերթեր: 133
ՆԱԽԱԳԾՈՂ	Հ. ԱՌԱՔԵԼՅԱՆ			Foundation r/c slabs structure/Ե/բ հիմքային սալերի կոնստրուկցիան	«ԱՐՇԻՆ-ՔՈՆՍԹՐԱՔՇՆ» ՍՊԸ	

Հենարանների N5 բլոկի կոնստրուկցիան

Մասշտաբ 1:20

Ճակատ

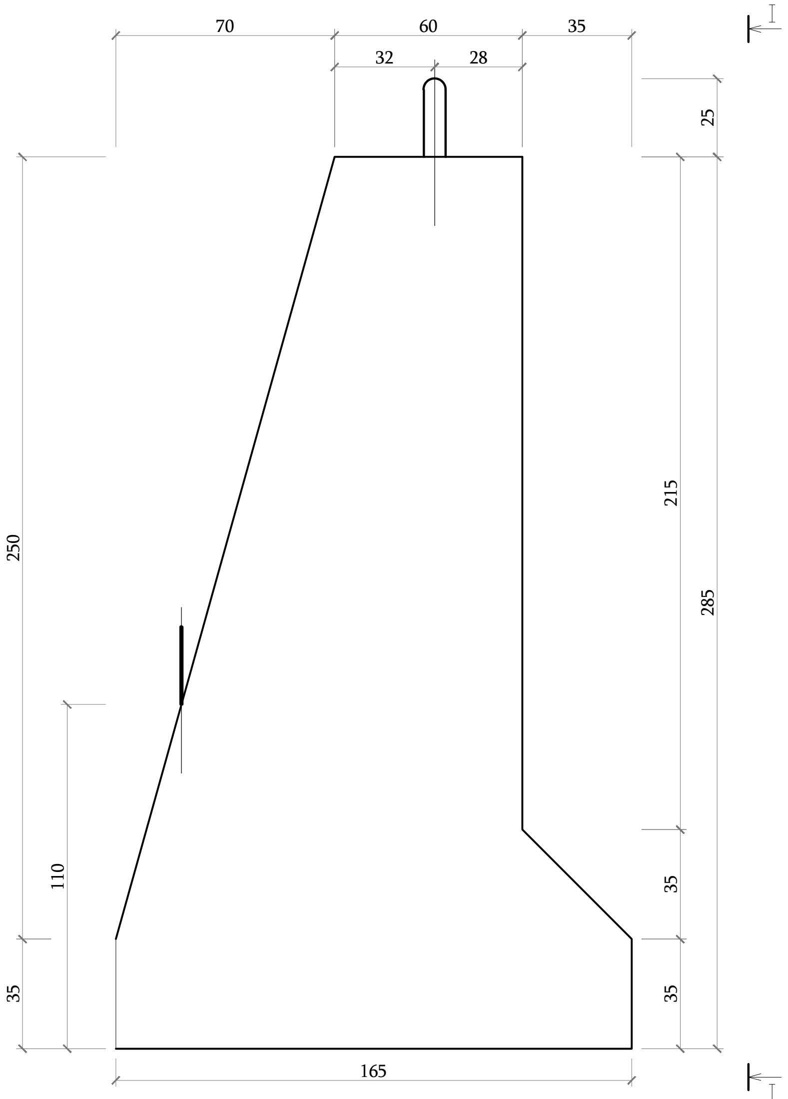

I - I

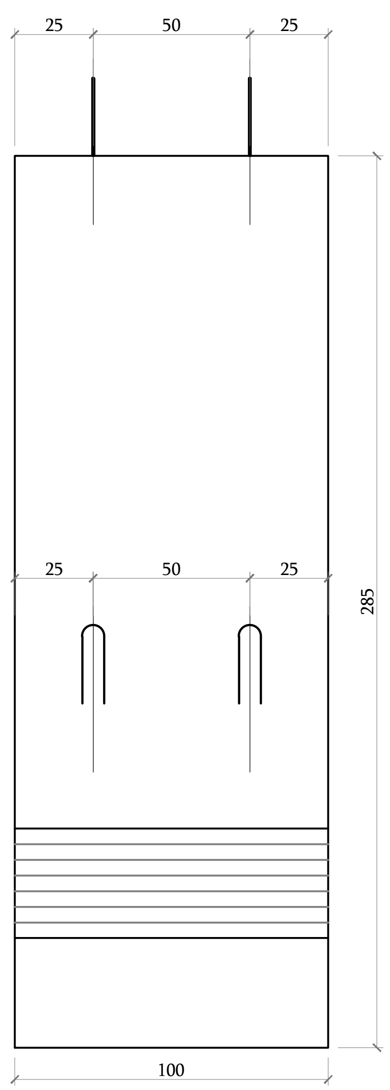

Հատակագիծ

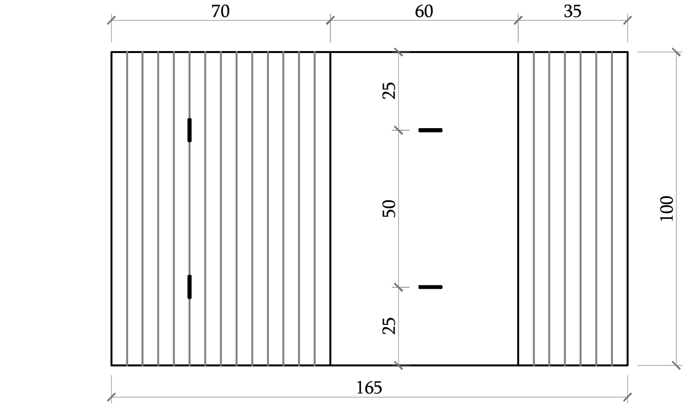

Ծխնի

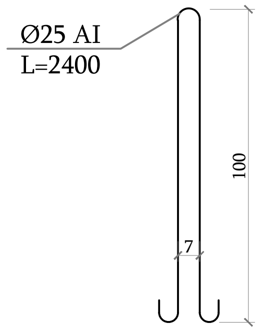

Specification of hinges / ԾԽՆԻՆԵՐԻ ՄԱՍՆԱԳԻՐ

Ծխնու տրամագիծը մմ	Երկար. մմ	Քանակ հատ	Ընդ. երկար. մ	1 գծ.մ-ի քաշը կգ	Ընդհանուր քաշը կգ
25 AI	2400	4	9.60	3.854	37.00

ԲԼՈԿԻ ՏՎՅԱԼՆԵՐԸ

Անվանումը	Բլոկի համարը	Արտաքին չափերը սմ	Բլոկի ծավալը $մ^3$	Բլոկի զանգվածը t/տ	Բետոնի դասը	Սառնակ.
Հենարան	5	100 × 165(60) × 285	3.01	7.20	B20	F100

Ծանոթություն

1. Հենարանի հավաքովի բետոնե N5 բլոկները նախատեսված են գործարանային արտադրության:

2.Բլոկների նախագծային տեղում տեղադրելուց հետո առասանման ծխնիները չեն կտրվում:
Ընդորում վերևի ծխինները նախատեսված են հենարանների ֆերմատակերի հետ միավորման համար:
Կողային ծխնիները նախատեսված են բլոկների միավորման համար:

3.Չափերը տրված են «սմ»-ով :

ՊԱՇՏՈՆ	Ա. ԱԶԳԱՆՈՒՆ	ՍՏՈՐԱԳ.	ԱՄՍ. ԱՄՍԹ.	Պատվիրատու՝ Վայոց Ձորի մարզպետարան		
				ՀՀ Վայոց ձորի մարզ, Ջերմուկ համայնքից դեպի Կարմրաշեն «Ալպյան» մարզագետիններ տանող գրունտային ճանապարհի կառուցում		
				ԱՐՀԵՍՏԱԿԱՆ ԿԱՌՈՒՑՎԱԾՔՆԵՐ	Փուլ	Թերթ	Թերթեր
ՏՆՕՐԵՆ	Ա. ՇԻՇԱՆՅԱՆ				ԱՆ	9	133
ՆԱԽԱԳԾՈՂ	Հ. ԱՌԱՔԵԼՅԱՆ			Հենարանների N5 բլոկի կոնստրուկցիան	«ԱՐՇԻՆ-ՔՈՆՍԹՐԱՔՇՆ» ՍՊԸ		

N5 բլոկների տեղադրման կոնստրուկցիան

Տ/Մ 1:50

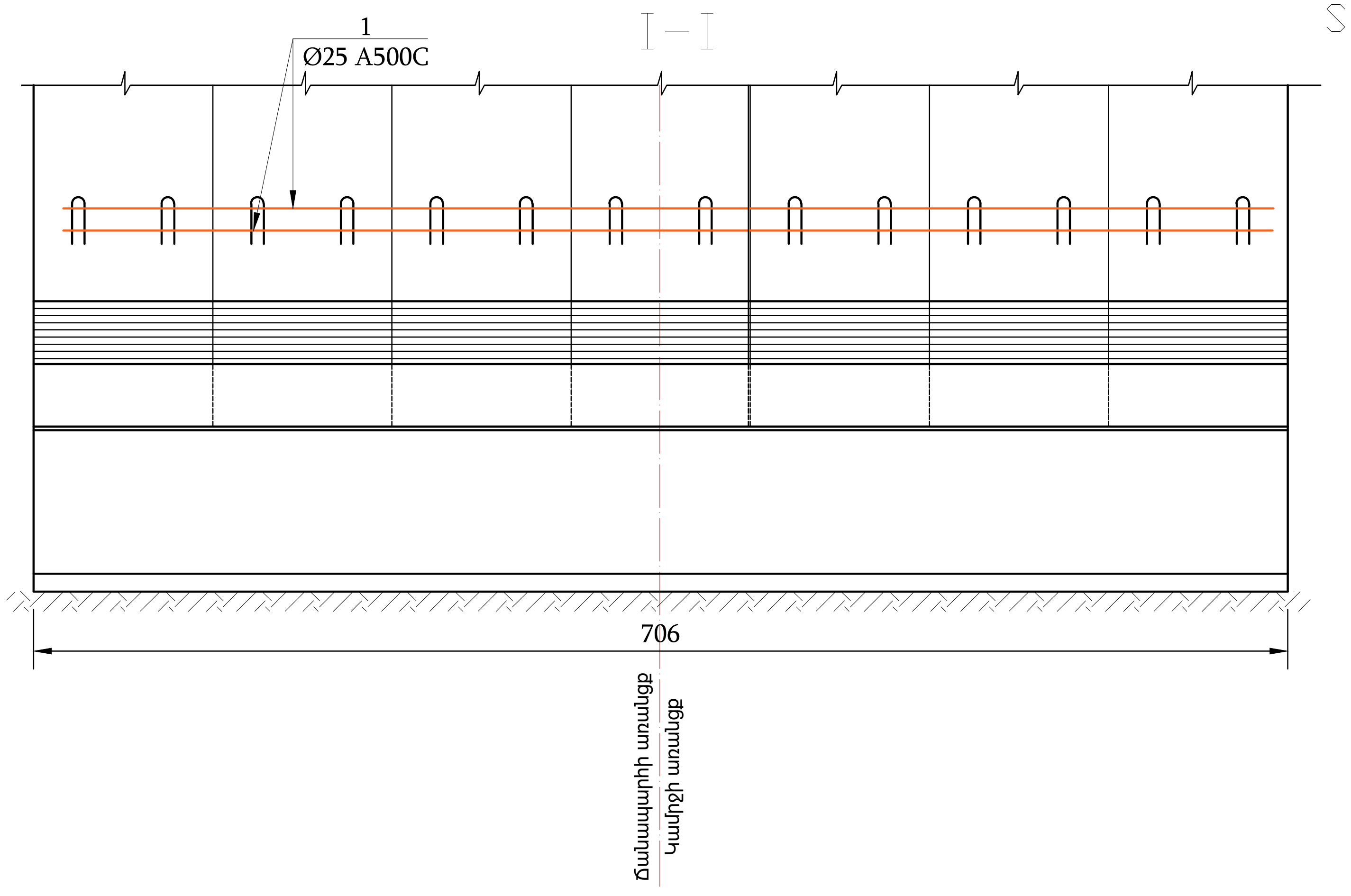

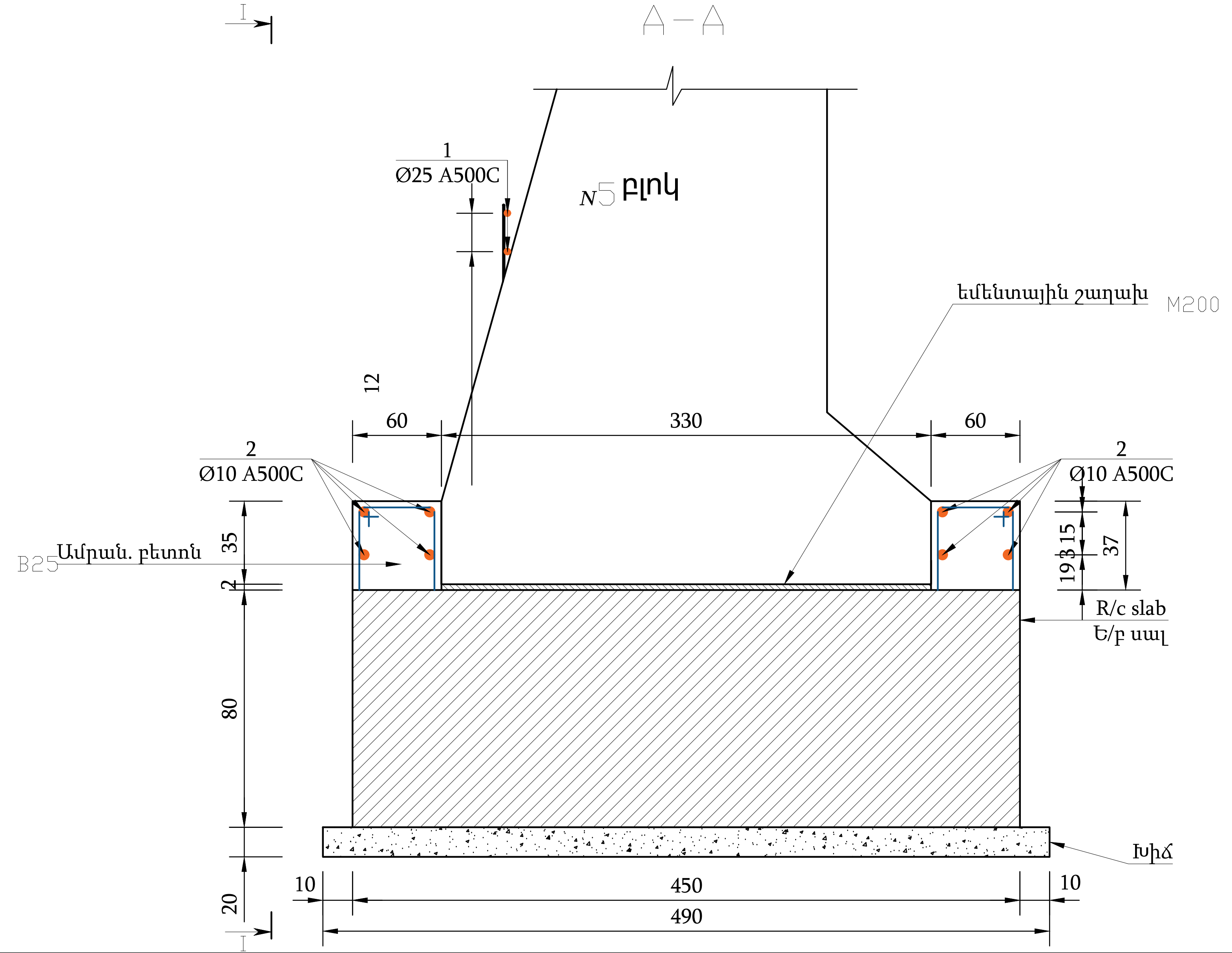

Ե/Բ ՏԱՐՐԵՐԻ ՄԱՍՆԱԳԻՐ								
N	Series Նշանակում	Description Անվանում				Quanity Քանակ, հատ	Weight of one piece Մեկ գ.մ. քաշը, կգ	Overall weight of one position Ընդհանուր քաշը դիրքի համար, կգ
1	ГОСТ 52544-2006	Ø	25	A500C L=	6800	2x2=4	3.85	104.72
2	ГОСТ 52544-2006	Ø	10	A500C L=	6900	8x2=16	0.62	68.12
Concrete/Բետոն B25 (F200, W6) class/դասի V=					3.11			172.84

Ծանոթություն

1. Միաձույլ բետոնը B25 դասի:
   Բետոնի դասը ըստ սառնակայունության՝ F200:
   Բետոնի դասը ըստ ջրակայունության՝ W4:

2. Դիրք 1-ի ամրանային ձողերը եռակցվում են ծխնիներին УОНИИ 13/55 էլեկտրոդներով:

3. Չափերը տրված են «սմ»-ով:

ՊԱՇՏՈՆ	Ա. ԱԶԳԱՆՈՒՆ	ՍՏՈՐԱԳ.	ԱՄՍ. ԱՄՍԹ.	Պատվիրատու՝ Վայոց Ձորի մարզպետարան		
				ՀՀ Վայոց ձորի մարզ, Ջերմուկ համայնքից դեպի Կարմրաշեն «Ալպյան» մարգագետիններ տանող գրունտային ճանապարհի կառուցում		
ՏՆՕՐԵՆ	Ա. ՇԻՇԱՆՅԱՆ			ԱՐՀԵՍՏԱԿԱՆ ԿԱՌՈՒՑՎԱԾՔՆԵՐ	Փուլ: ԱՆ	Թերթ: 10 / Թերթեր: 133
ՆԱԽԱԳԾՈՂ	Հ. ԱՌԱՔԵԼՅԱՆ			N5 բլոկների տեղադրման կոնստրուկցիան	«ԱՐՇԻՆ-ՔՈՆՍԹՐԱՔՇՆ» ՍՊԸ	

Ֆերմատակի կոնստրուկցիան

Մասշտաբ 1:25

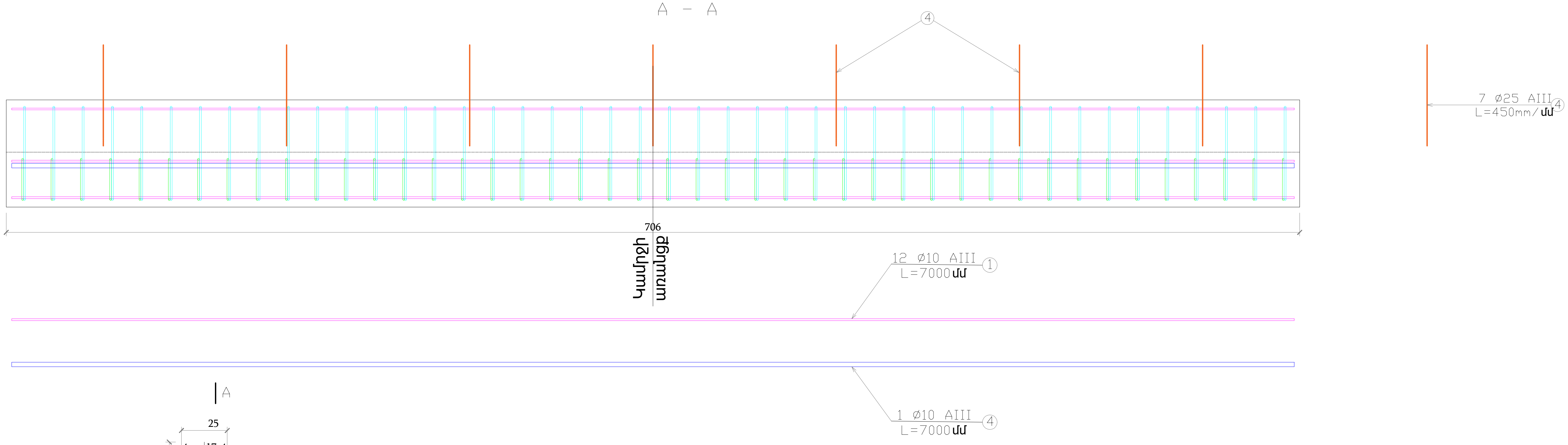

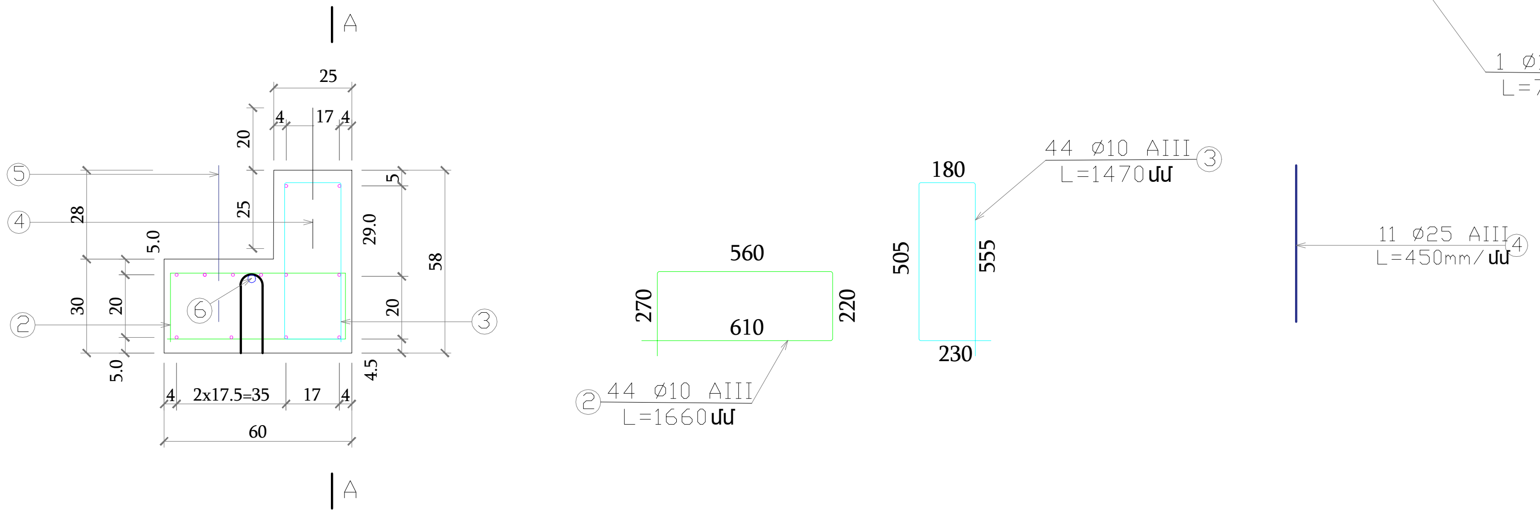

Ֆերմատակի միաձույլ ե/բետոն - 1.774$մ^3$:

Specification and extract of bearing block reinforcement

Ֆերմատակի ամրանավորման մասնագիր և քաղվածք

Position NN	Diameter mm	Length mm	Quantity piece	Total length m	Weight 1 l.m. kg	Total weight kg
Դիրք. NN	Տրամագիծը մմ	Երկարութ. մմ	Քանակը հատ	Ընդհ. երկ. մ	Քաշը 1գծ.մ կգ	Ընդհ. քաշը կգ
1	⌀10 AIII	7000	12	84.00	0.616	51.74
2	⌀10 AIII	1660	44	73.04	0.616	44.99
3	⌀10 AIII	1470	44	64.68	0.616	39.84
4	⌀25 AIII	450	7	3.15	3.854	12.14
5	⌀25 AIII	550	7	3.85	3.854	14.84
6	⌀25 AIII	7000	1	7.00	3.854	26.98
					Total/Ընդամենը	190.54
				Including Այդ թվում	⌀25 AIII	53.96
					⌀10 AIII	136.58
				Spliced metallic wire Հյուսվածքային մետաղալար 0.5%		0.95

Ծանոթություն

1. Գծագրում տրված է ֆերմատակի կոնստրուկցիան:
2. Ֆերմատակը նախատեսված է միաձույլ ե/բետոնից B25 դասի, սառնակայունությունը F200:
3. Ամրանավորումը նախատեսված է AIII դասի, պարբերական պրոֆիլի ամրաններից, ԳՈՍՏ 5781-82, 380-88:
4. Չափերը տրված են <<սմ>>-ով, ամրանները՝ <<մմ>>-ով :

ՊԱՇՏՈՆ	Ա. ԱԶԳԱՆՈՒՆ	ՍՏՈՐԱԳ.	ԱՄՍ. ԱՄՍԹ.	Պատվիրատու՝ Վայոց Ձորի մարզպետարան		
				ՀՀ Վայոց ձորի մարզ, Ջերմուկ համայնքից դեպի Կարմրաշեն «Ալպյան» մարզագետիններ տանող գրունտային ճանապարհի կառուցում		
ՏՆՕՐԵՆ	Ա. ՇԻՇԱՆՅԱՆ			ԱՐՀԵՍՏԱԿԱՆ ԿԱՌՈՒՅՎԱԾՔՆԵՐ	Փուլ: ԱՆ	Թերթ: 11 / Թերթեր: 133
ՆԱԽԱԳԾՈՂ	Հ. ԱՌԱՔԵԼՅԱՆ			Ֆերմատակի կոնստրուկցիան	«ԱՐՇԻՆ-ՔՈՆՍԹՐԱՔՇՆ» ՍՊԸ	

ԿԱՐԳԱՎՈՐԻՉ ԹԵՎԵՐԻ ԿՈՆՍՏՐՈՒԿՑԻԱՆ

Մասշտաբ 1:50

ՃԱԿԱՏ

1-1

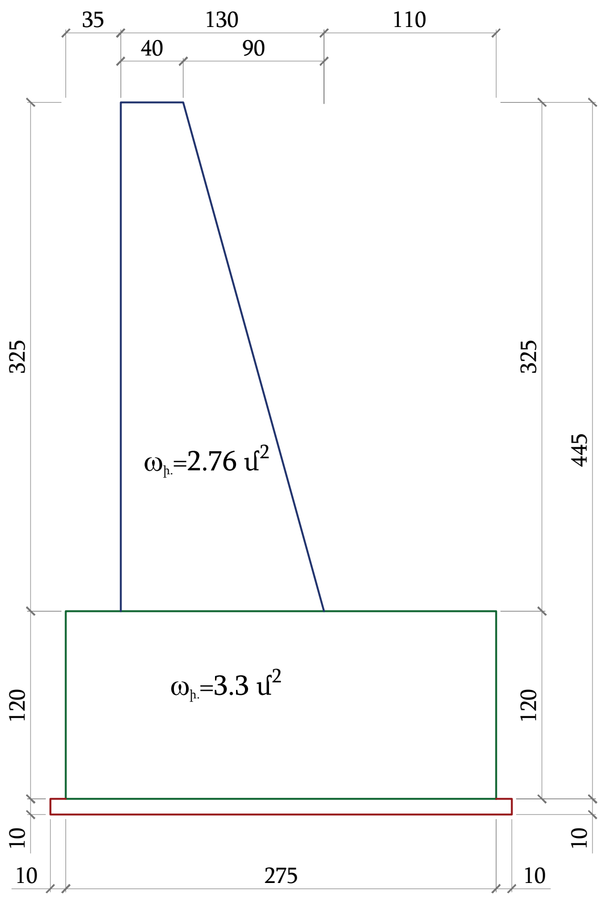

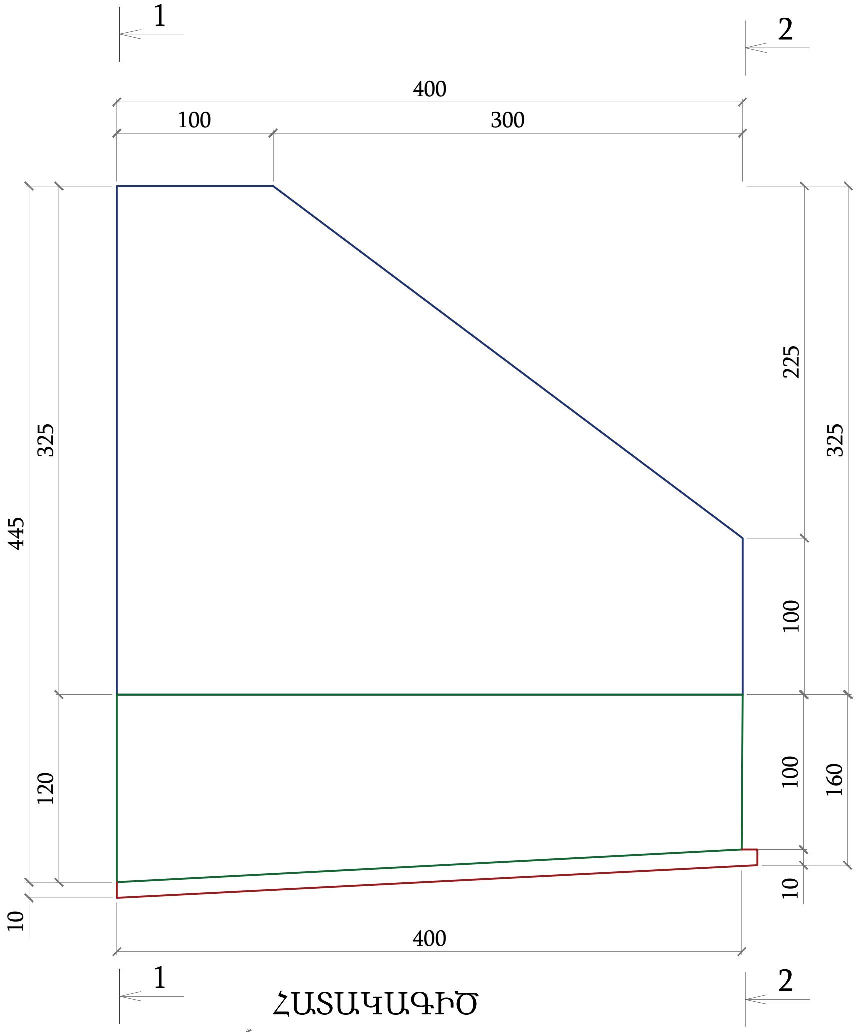

2-2

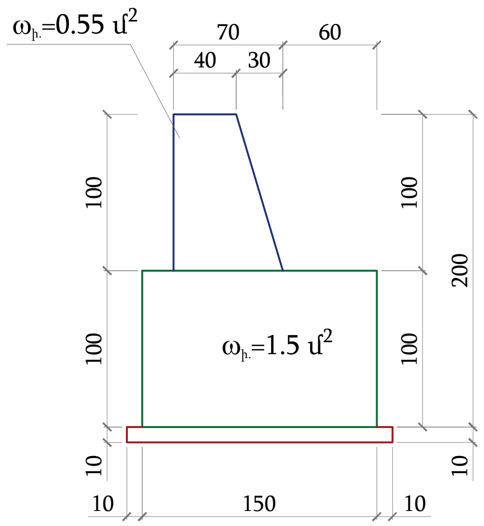

ՀԱՏԱԿԱԳԻԾ

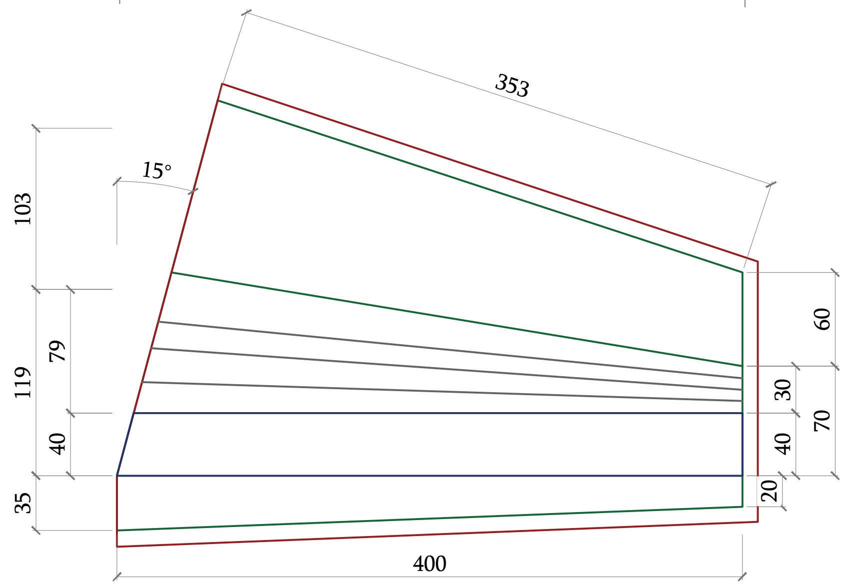

Ծավալները տրված են 1 թևի համար

1	Նախապատրաստական շերտի խիճ	0.902մ^3	
2	Հիմքի միաձույլ բետոն	8.888	B25,F200
3	Իրանի միաձույլ բետոն	7.725 մ^3	B25,F200

Նշումներ

1. Կամրջի բոլոր 4 կարգավորիչ թևերն իրականացնել համանման:
2. Նայել կամրջի սխեմատիկ հատակագծի հետ համատեղ:
3. Չափերը տրված են «սմ»-ով:

ՊԱՇՏՈՆ	Ա. ԱԶԳԱՆՈՒՆ	ՍՏՈՐԱԳ.	ԱՄՍ. ԱՄՍԹ.	Պատվիրատու՝ Վայոց Ձորի մարզպետարան		
				ՀՀ Վայոց ձորի մարզ, Ջերմուկ համայնքից դեպի Կարմրաշեն «Ալպյան» մարզագետիններ տանող գրունտային ճանապարհի կառուցում		
ՏՆՕՐԵՆ	Ա. ՇԻՇԱՆՅԱՆ			ԱՐՀԵՍՏԱԿԱՆ ԿԱՌՈՒՑՎԱԾՔՆԵՐ	Փուլ: ԱՆ	Թերթ: 12 / Թերթեր: 133
ՆԱԽԱԳԾՈՂ	Հ. ԱՌԱՔԵԼՅԱՆ			ԿԱՐԳԱՎՈՐԻՉ ԹԵՎԵՐԻ ԿՈՆՍՏՐՈՒԿՑԻԱՆ	«ԱՐՇԻՆ-ՔՈՆՍԹՐԱՔՇՆ» ՍՊԸ	

Спалубочный чертеж блоков

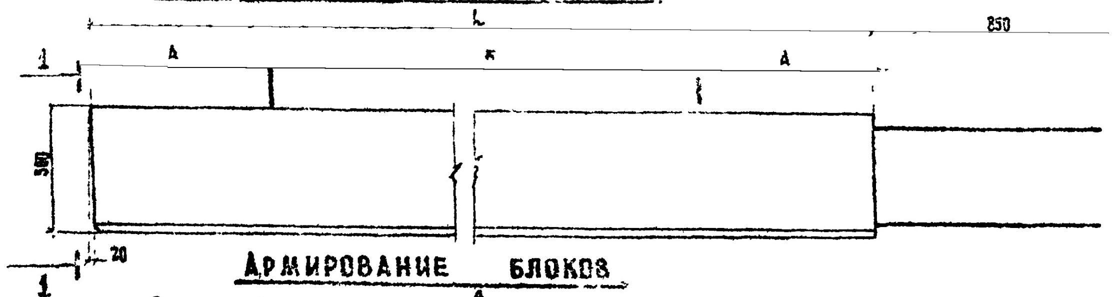

1-1

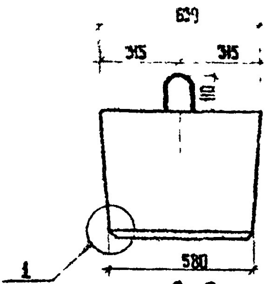

Армирование блоков

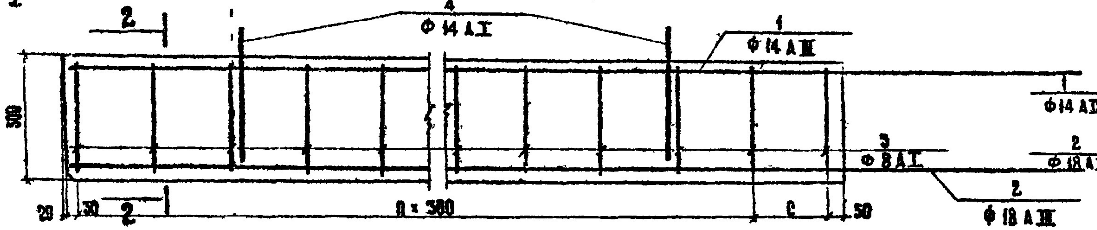

2-2

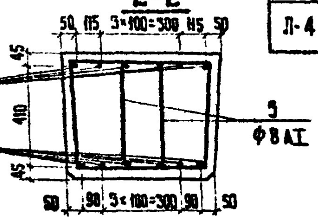

Таблица показателей

Марка блока	Марка бетона	Объем бетона, м³	Масса блока, т	Содержание стали кг/м³ А I	Содержание стали кг/м³ А III	Габаритные размеры, см
Л-1	М 300	1,0	2,5	24,2	79,3	415 × 61 × 63
Л-2		1,15	2,9	22,2	78,3	465 × 61 × 63
Л-3		1,45	3,6	20,5	74,6	565 × 61 × 63
Л-4		1,7	4,3	19,9	75,5	670 × 61 × 63

Таблица обозначений

Марка блока	L мм	А мм	Б мм	С мм
Л-1	3300	680	1940	200
Л-2	3800	790	2220	100
Л-3	4800	1000	2800	200
Л-4	5650	1200	3250	150

Ведомость стержней на блоки

Марка элемента	Поз	Эскиз или сечение	Ф мм	Длина мм	Количество шт
Л-1	1	4130	14 А III	4130	6
	2	4110	18 А III	4110	6
	3	440; 540; 320; 410	8 А I	1740	26
	4	110; 300; 110; 540	18 А I	1570	2
Л-2	1	4630	14 А III	4630	6
	2	4610	18 А III	4610	6
	3	440; 540; 320; 410	8 А I	1740	28
	4	110; 300; 110; 540	18 А I	1570	2
Л-3	1	5630	14 А III	5630	6
	2	5610	18 А III	5610	6
	3	440; 540; 320; 410	8 А I	1740	34
	4	110; 300; 110; 540	18 А I	1570	2
Л-4	1	6680	14 А III	6680	6
	2	6660	18 А III	6660	6
	3	440; 540; 320; 410	8 А I	1740	40
	4	110; 300; 110; 540	18 А I	1570	2

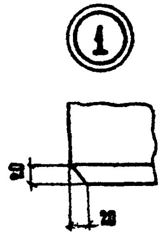

Выборка стали на блоки, кг

Марка блока	Арматурные изделия. Арматурная сталь ГОСТ 5781-75. Класс А I, Ф мм: 8 А I	18 А I	Итого	Класс А III, Ф мм: 14 А III	18 А III	Итого	Всего
Л-1	17,9	6,3	24,2	30,0	49,3	79,3	103,5
Л-2	19,3	6,3	25,6	33,6	55,3	88,9	114,5
Л-3	23,4	6,3	29,7	40,9	67,3	108,2	137,9
Л-4	27,5	8,3	35,8	48,5	79,9	128,4	162,2

Размеры – в мм

Инвент. N | Подпись и дата

Изм	Лист	№ документа	Подпись	Дата	3.503-41-В 2		
Нач. ОНС		Постовой			Блоки лежня Л-1, Л-2, Л-3, Л-4. Арматура класса А-III	Лит: Р	Лист: 34
ГИП ОНС		Жуков				Листов: 49	
Рук. бриг		Биденко				Союздорпроект г. Москва	
Ст. инж.		Пальвелев					
Инженер		Богданова					

Անցումային սալի կոնստրուկցիան

Տ/Մ 1:25

Ճակատ

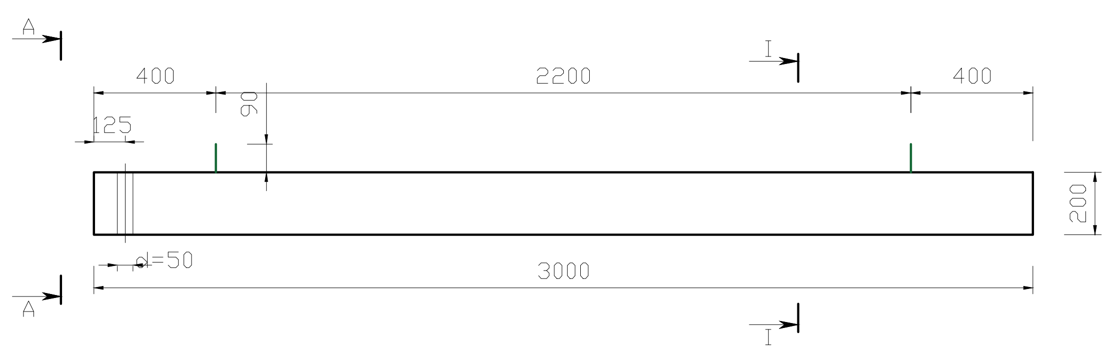

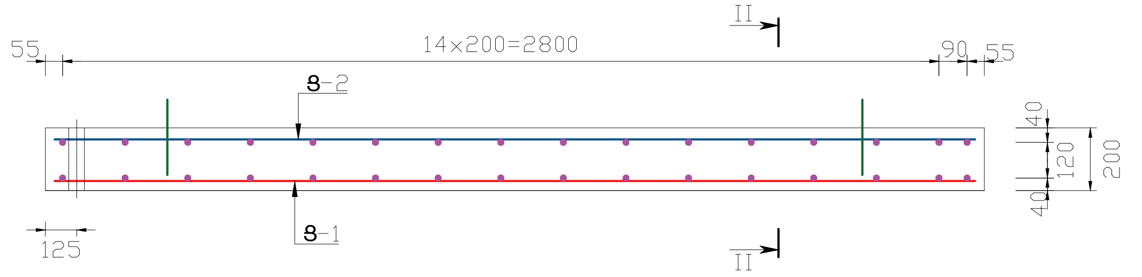

Տեսք Ա-Ա

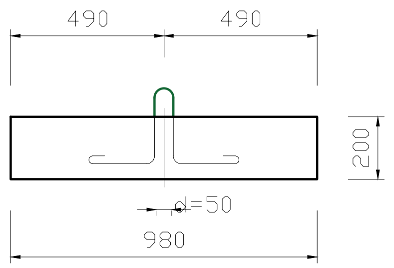

I-I

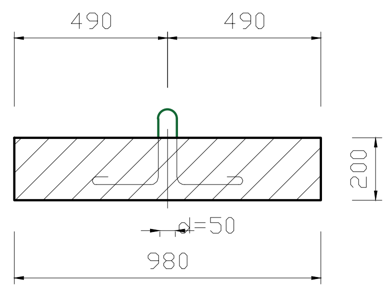

II-II

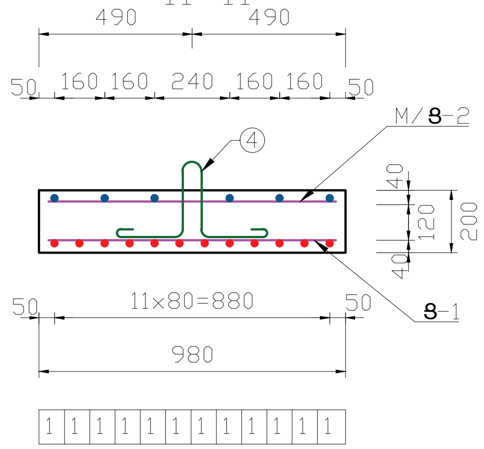

Ծխնի

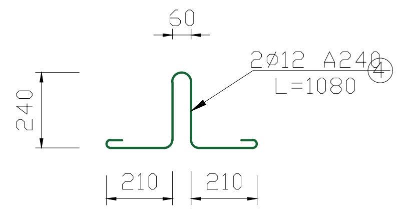

Ցանց Ց-1

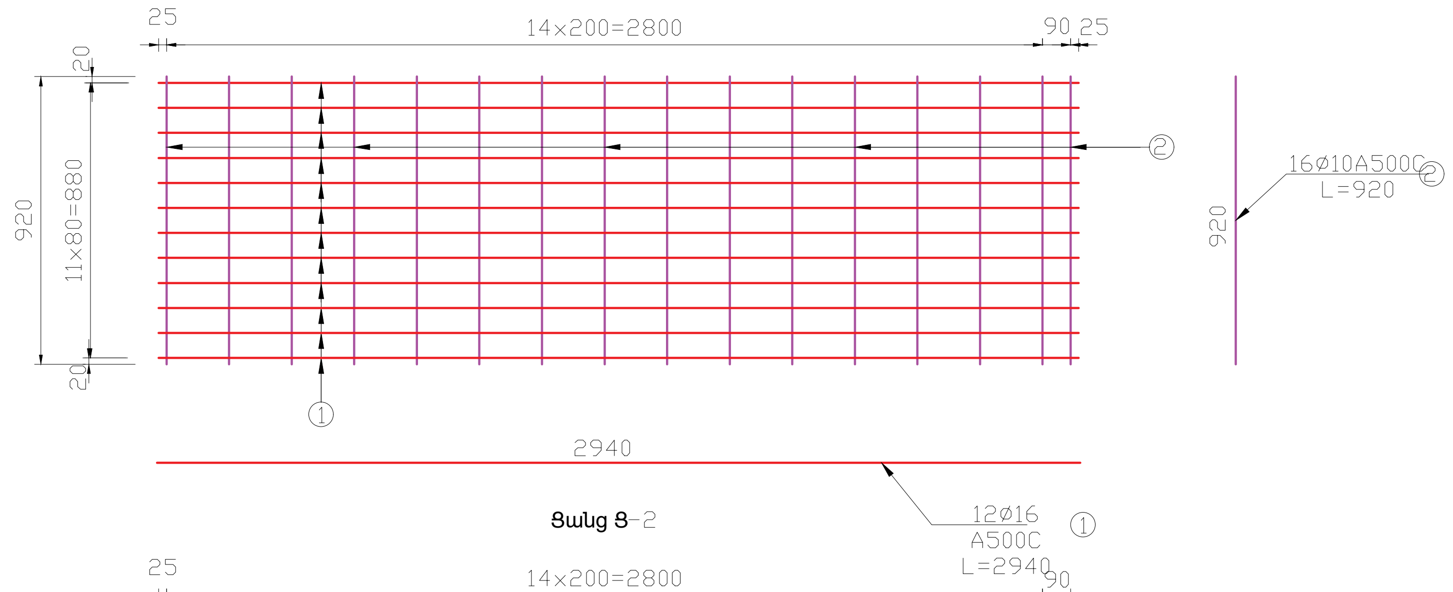

Ցանց Ց-2

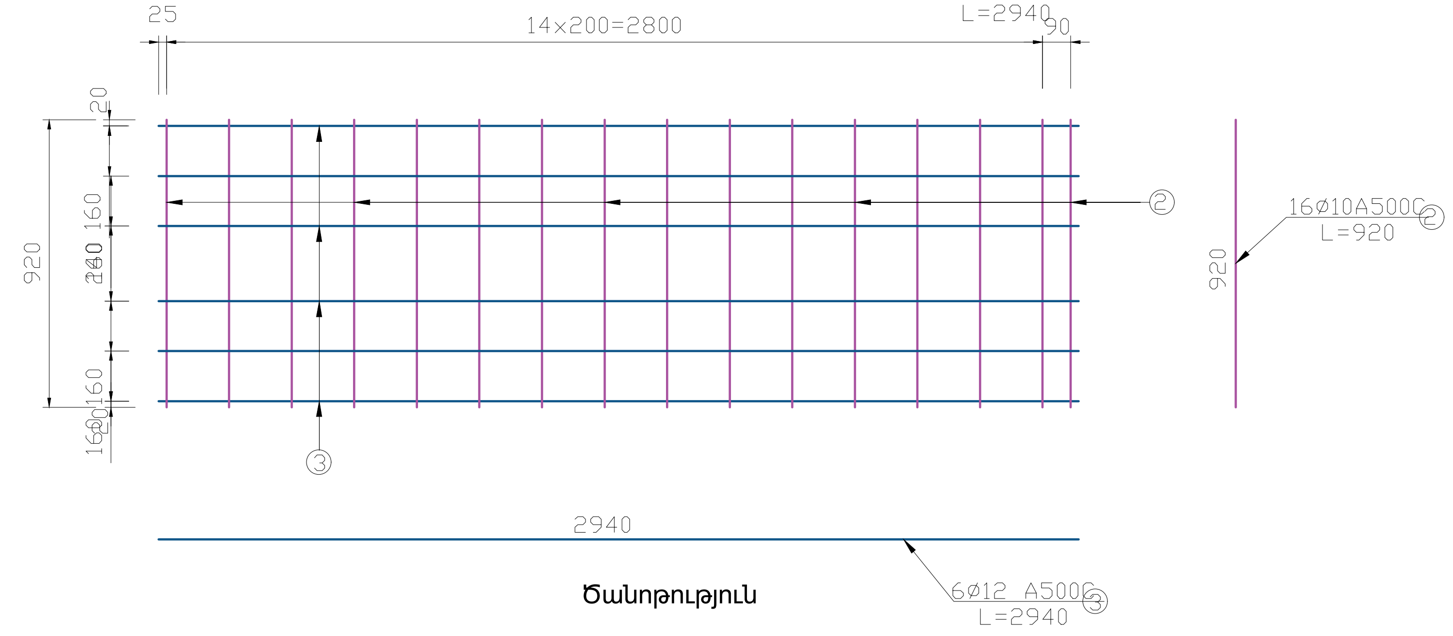

Ե/Բ ՏԱՐՐԵՐԻ ՄԱՍՆԱԳԻՐ							14սալ
N	Նշանակում	Անվանում		Քանակ հատ	Մեկ հատի քաշը կգ	Ընդհանուր քաշը դիրքի համար կգ	Ընդհանուր քաշը կգ
1	ГОСТ 52544-2006	Ø 16	A500C L= 2940	12	4.64	55.68	779.52
2		Ø 10	A500C L= 920	2x16	0.57	18.24	255.36
3		Ø 12	A500C L= 2940	6	2.61	15.66	219.24
4	ГОСТ 5781-82	Ø 12	A240 L= 1080	2	0.96	1.92	26.88
Concrete/Բետոն class/դասB25 (F200, W6) V=0.59m³/մ³ P=1.475t/տ					A240/A500C - 26.88/1254.12		

Ծանոթություն

1. Անցումային սալի կոնստրոկցիան ընդունված է համաձայն Серия 3.503.29 տիպային նախագծի:
2. Նախատեսված է իրականացնել 22 հատ սալ:
3. Չափերը տրված են «մմ» – ով:

ՊԱՇՏՈՆ	Ա. ԱԶԳԱՆՈՒՆ	ՍՏՈՐԱԳ.	ԱՄՍ. ԱՄՍԹ.	Պատվիրատու՝ Վայոց Ձորի մարզպետարան		
				ՀՀ Վայոց ձորի մարզ, Ջերմուկ համայնքից դեպի Կարմրաշեն «Ալպյան» մարզագետիններ տանող գրունտային ճանապարհի կառուցում		
ՏՆՕՐԵՆ	Ա. ՇԻՇԱՆՅԱՆ			ԱՐՀԵՍՏԱԿԱՆ ԿԱՌՈՒՑՎԱԾՔՆԵՐ	Փուլ: ԱՆ	Թերթ: 14 / Թերթեր: 133
ՆԱԽԱԳԾՈՂ	Հ. ԱՌԱՔԵԼՅԱՆ			Անցումային սալի կոնստրուկցիան	«ԱՐՇԻՆ-ՔՈՆՍԹՐԱՔՇՆ» ՍՊԸ	

ՄՈՏԵՑՈՒՄՆԵՐԻ ՀԵՏ ԿՑՈՐԴՄԱՆ ԿՈՆՍՏՐՈՒԿՑԻԱՆ
(Գրունտը ցույց տրված չէ)
Մ 1 : 20

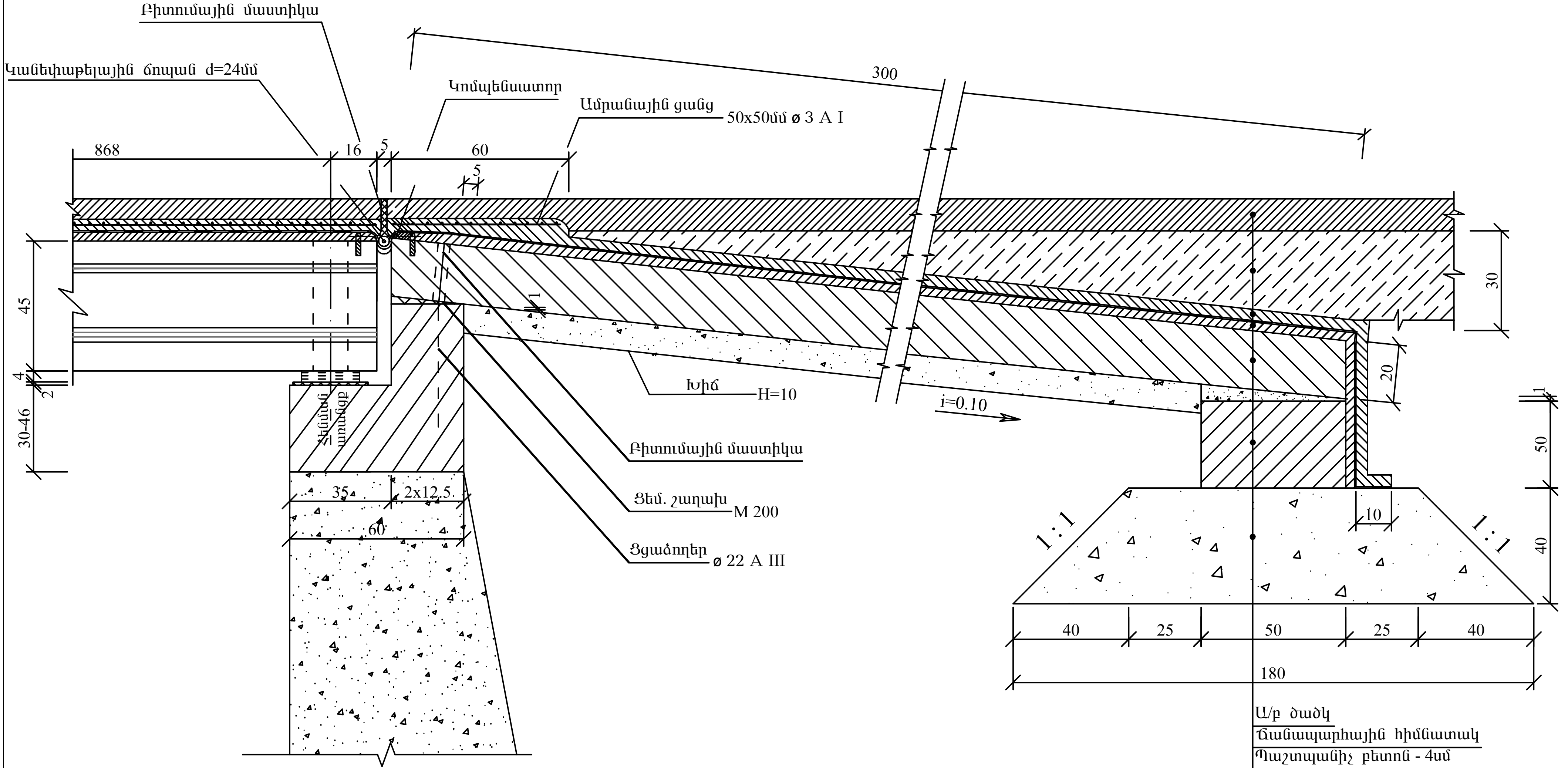

Ա/բ ծածկ
Ճանապարհային հիմնատակ
Պաշտպանիչ բետոն - 4սմ
Ջրամեկուսացում - 0.8սմ
Հարթեցնող շերտ - 3սմ
Անցումային սալ П -1
Ցեմենտային շաղախ M200
Տապաստի բլոկ Л -1
Խճային բարձիկ

ՏԱՊԱՍՏԻ ԲԼՈԿՆԵՐԻ ՏԵՂԱԴՐՄԱՆ ՀԱՏԱԿԱԳԻԾ
Մ 1 : 50

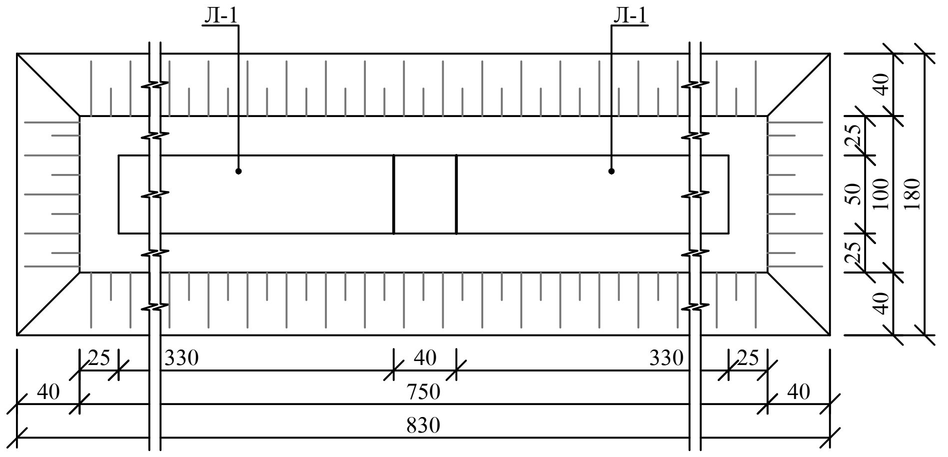

ԱՆՑՈՒՄԱՅԻՆ ՄԱԼԵՐԻ ՄԻԱՎՈՐՄԱՆ ԴԵՏԱԼ
Մ 1:10

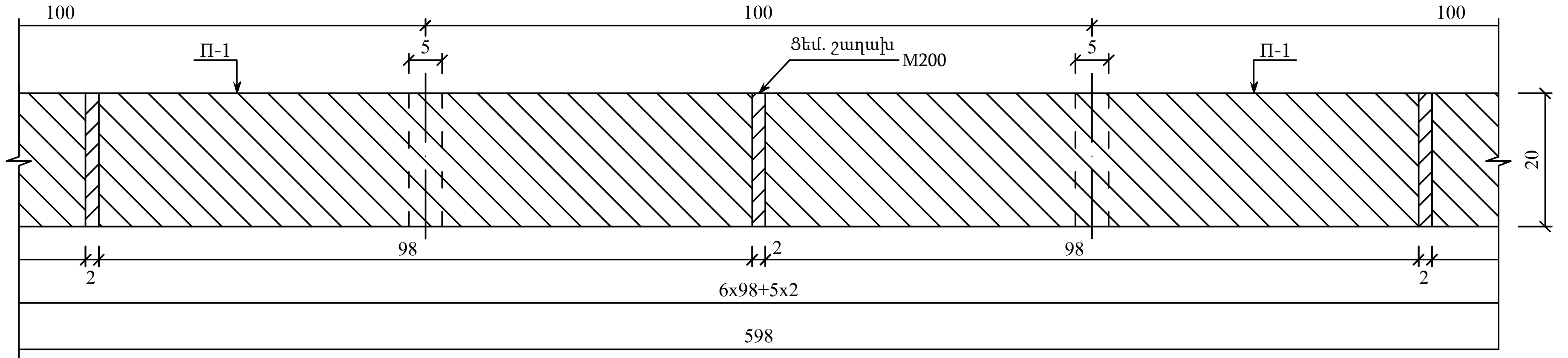

Ծանոթություն

1. Մոտեցումների հետ կամրջի կցորդման կոնստրուկցիան և հավաքովի ե/բետոնե էլեմենտների միավորման հանգույցները ընդունված են Սերիա 3.503. - 29 տիպային նախագծի պահանջներին համապատասխան:
2. Ե/բետոնե, հավաքովի տապաստի բլոկները Л-1 և անցումային սալերը П-1 նախատեսված են B25 դասի ե/բետոնից սառնակայունությունը F200:
3. Նայել հենարանի կոնստրուկցիայի հետ համատեղ:
4. Չափերը տրված են « սմ» - ով:

ՊԱՇՏՈՆ	Ա. ԱԶԳԱՆՈՒՆ	ՍՏՈՐԱԳ.	ԱՄՍ. ԱՄՍԹ.	Պատվիրատու՝ Վայոց Ձորի մարզպետարան		
				ՀՀ Վայոց ձորի մարզ, Ջերմուկ համայնքից դեպի Կարմրաշեն «Ալպյան» մարգագետիններ տանող գրունտային ճանապարհի կառուցում		
ՏՆՕՐԵՆ	Ա. ՇԻՇԱՆՅԱՆ			ՃԱՆԱՊԱՐՀԱՇԻՆԱՐԱՐԱԿԱՆ ՄԱՍ	Փուլ: ԱՆ	Թերթ: / Թերթեր:
ՆԱԽԱԳԾՈՂ	Հ. Առաքելյան			ՆՈՐ ԿԱՄՈՒՐՋ Կցորդման կոնստրուկցիան	«ԱՐՇԻՆ-ՔՈՆՍԹՐԱՔՇՆ» ՍՊԸ	

Կցորդման անվահիրիչների կոնստրուկցիան

Մ 1:20

1-1

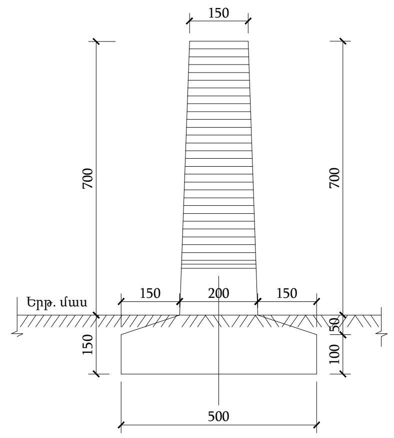

ՃԱԿԱՏ

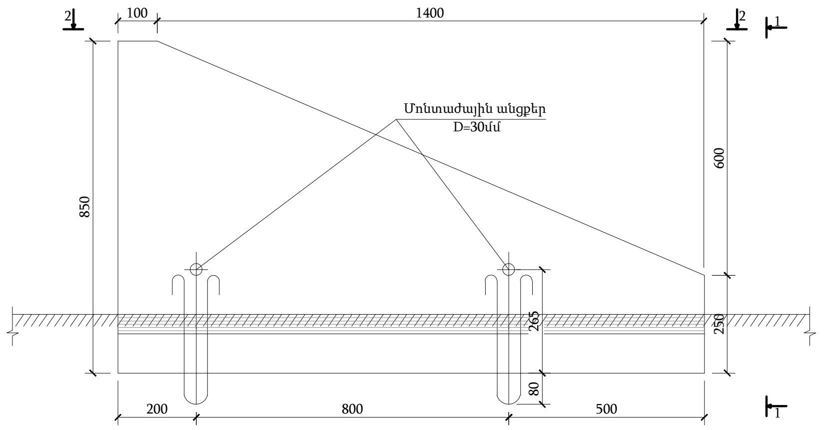

Ամրանների մասնագիր

Ցանցեր	Հ/Հ	Տրամագիծ մմ	Քանակը հատ	Երկարությունը 1 հատ մմ	Երկարությունը Ընդհանուր մ
Ց - 1 (1 հատ)	1	Ø 8 AI	4	1460	5.84
	2	Ø 8 AI	14	460	6.44
Ց - 2 (2 հատ)	3	Ø 8 AI	2x1=2	1820	3.64
	4	Ø 8 AI	2x5=10	974	9.74
	5	Ø 8 AI	2x13=26	629	16.35
Ծխնի	6	Ø 10 AI	2	900	1.8

Ամրանների քաղվածք

Տրամագիծ մմ	Ամրանի դասը	ԳՕՍՏ	Ընդհանուր երկարությունը մ	1 գծ.մ քաշը կգ	Ընդհանուր քաշը կգ
Ø 8 AI	BCт3cп2	5784-82	42.01	0.395	16.60
Ø 10 AI			1.8	0.616	1.11
Ընդամենը					17.71
Հյուսվածքային մետաղալար (0.5%)					0.09
Բետոն B25, F200, V=0.213մ³, P=0.53տ, ա.պ. AI=83.15 կգ/մ³					

2 - 2

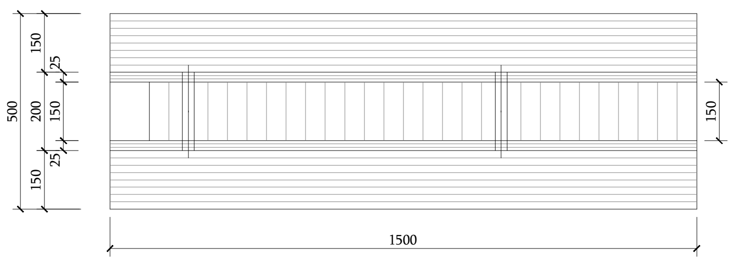

Ց - 1

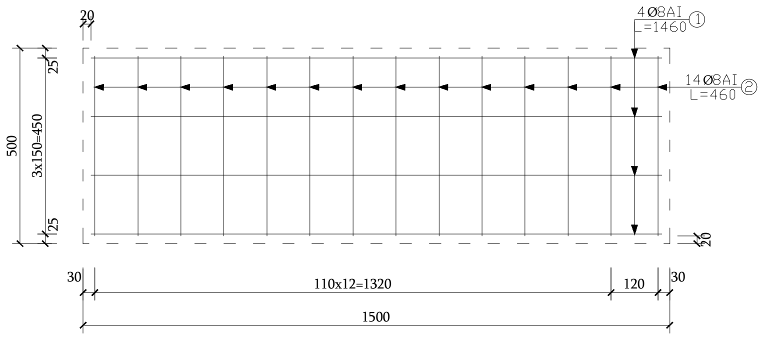

Բլոկի տեղադրման դետալ

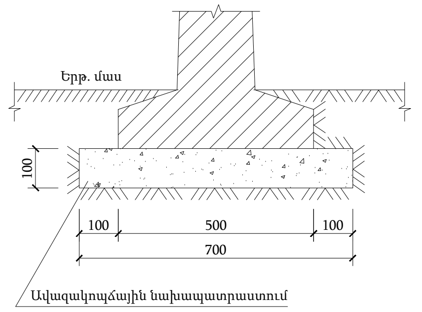

A - A

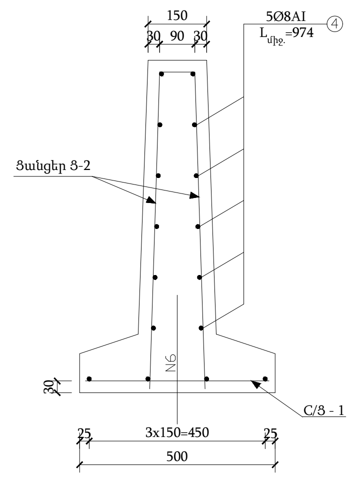

Ց - 2

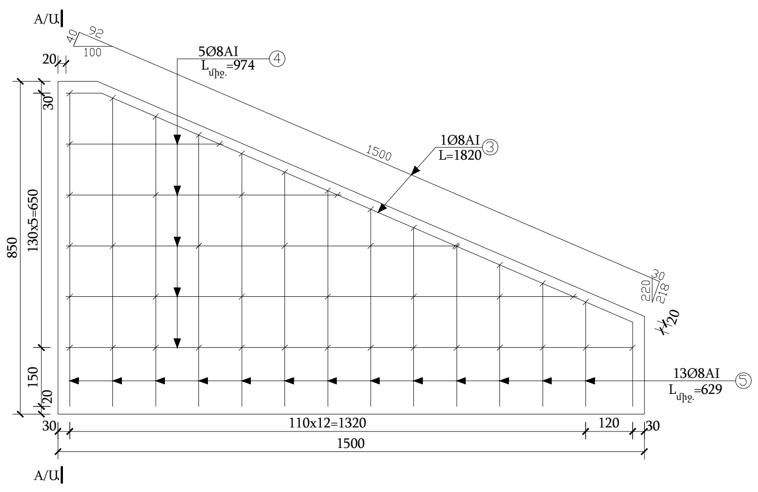

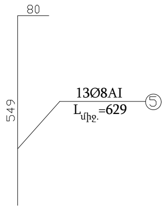

Ծխնի

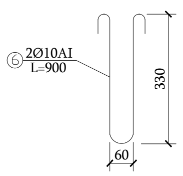

Նշումներ

1. Կցորդման հատվածների անվահիրիչների բլոկները նախատեսված են գործարանային արտադրության (բետոն դաս B25, սառն. F200):
2. Բլոկների մոնտաժումը կատարել ավազակոպճային շերտի վրա h=0.1մ:
3. Չափերը տրված են <<մմ>> -ով:

ՊԱՇՏՈՆ	Ա. ԱԶԳԱՆՈՒՆ	ՍՏՈՐԱԳ.	ԱՄՍ. ԱՄՍԹ.	Պատվիրատու՝ Վայոց Ձորի մարզպետարան		
				ՀՀ Վայոց ձորի մարզ, Ջերմուկ համայնքից դեպի Կարմրաշեն «Ալպյան» մարզագետիններ տանող գրունտային ճանապարհի կառուցում		
				Փուլ	Թերթ	Թերթեր
ՏՆՕՐԵՆ	Ա. ՇԻՇԱՆՅԱՆ			ԱՐՀԵՍՏԱԿԱՆ ԿԱՌՈՒՑՎԱԾՔՆԵՐ	ԱՆ	16	133
ՆԱԽԱԳԾՈՂ	Հ. ԱՌԱՔԵԼՅԱՆ			Կցորդման անվահիրիչների կոնստրուկցիան	«ԱՐՇԻՆ-ՔՈՆՍԹՐԱՔՇՆ» ՍՊԸ	